四川省建筑标准设计

钢筋混凝土悬臂式楼梯图集

DBJT20-11

图集号川 03G314

2004

跟多资料加微信公众号jianzhu118

校核	机显超	肖永全
设计	肖永兵	肖永全
制图	肖永全	肖永全

钢筋混凝土悬臂式楼梯

批准部门：四川省建设厅　　批准文号：川建勘设发[2004]338号

主编单位：武胜县建筑设计室　　统一编号：DBJT20-11

协编单位：四川广安蓝星交通能源建设有限公司　　图集号：川03G314

实行日期：2004年10月1日

主编单位负责人：

主编单位技术负责人：

技术审定人：

设计负责人：

目　　录

目　　录 ———— 1

设计施工说明 ———— 2-3

楼梯间构件选用表（底层） ———— 4

楼梯间构件选用表（标准层） ———— 5

楼梯间构件选用表（顶层） ———— 5

SH2428、2728、3028、3328、3628，平面、剖面图 ———— 6

SH2430、2730、3030、3330、3630，平面、剖面图 ———— 7

SH2433、2733、3033、3333、3633，平面、剖面图 ———— 8

SH2436、2736、3036、3336、3636，平面、剖面图 ———— 9

悬臂楼梯构件B1、2、3、4、5、XB1、2、3、4、5大样图 ———— 10

悬臂楼梯构件TB1、2、3、4、5、XTB1、2、3、4、5、yTB1、2、3、4、5大样图 ———— 11

悬臂构件TB1、2、3、4、5、XTB1、2、3、4、5、yTB1、2、3、4、5配筋表及经济指标 ———— 12

悬臂构件B1、2、3、4、5、XB1、2、3、4、5配筋表及经济指标 ———— 13

节点大样、安装详图、钢栏杆、M1、M ———— 14

跟多资料加微信公众号jianzhu118

校核	祝显超	祝显超
设计	肖永兵	肖永兵
制图	肖永全	肖永全

设计施工说明

一般说明：

1. 本图集为预制L形钢筋混凝土悬臂式楼梯施工图。
2. 本图集适用于非地震区。
3. 本图集适用于楼梯开间为2.4—3.6米和层高为2.8、3.0、3.3、3.6米的住宅、旅馆、办公楼、医院、服务楼、影剧院等梯间活荷载不大于3.5KN/m²的民用建筑。
4. 楼梯间顶层楼板下应设圈梁或卧梁。
5. 本图集楼梯间两侧墙设计为240毫米标准砖实砌承重墙，若用于下列情况之一时，选用人必须作抗倾覆验算，方能选用。
   （1）比重轻于标砖实砌的墙体。
   （2）楼梯侧墙无楼面、屋面或单侧层面荷载的。
   （3）楼梯砌到屋面的。
   （4）楼梯砌到屋面的。
6. 编号说明：
   （1）楼梯间代号 SHxxxx
   - SH：楼梯间代号
   - 第一位x：楼梯间层高
   - 后三位xxx：楼梯间开间
   （2）TBx ——悬臂板代号，宽340毫米，高160毫米。
   （3）XTBx ——悬臂板端部与圈梁相碰时的梯板代号。
   （4）YTBx ——悬臂板端部与楼板相碰时的梯板代号。
7. 位于楼梯间底层的两跑梯步步数不等时，设计有悬臂平板Bx和XBx可供选用。
8. 楼梯间的平台板也可选用其他图集的规格型号。

二、设计依据及计算方法：

1. 图集依据下列规范设计：
   (1). 房屋建筑制图统一标准GB/T50001-2001
   (2). 建筑结构制图标准GB/T50105-2001
   (3). 建筑结构荷载规范GB/50009-2001
   (4). 混凝土结构设计规范GB/50010-2002。
   (5). 砌体结构设计规范GB/50003-2001。
2. 图集考虑的荷载：
   (1) 板自重，15毫米厚水泥砂浆找平层，10毫米水磨石面层，10毫米混合砂浆粉底。
   （2）. 钢栏杆位于悬端，每块板按330N计算。
   （3）活载取值：a、悬端等于1.05米时在悬端取集中活荷载1.2KN。
   b. 悬端为1.2—1.65米时，在悬端和板中间各取集中活荷载1.2KN。
3. 采用材料：
   （1）钢材采用HRB335级（Φ），HPB235（Φ）和消除应力光面钢丝Φ^{P}
   （2）悬臂板采用混凝土强度等级C20。
   （3）楼梯间侧墙采用砖的强度不低于Mu10，砂浆强度等级不低于M5。

总说明	图集号	JN03G314
	页	2

跟多资料加微信公众号jianzhu118

校核	祝显超	祝显超
设计	肖永兵	肖永兵
制图	肖永全	肖永全

4. 悬梯板在长期荷载作用下的允许挠度f<L/100。

5. 悬臂板的抗倾覆，考虑了楼梯跑上以及相邻开间的屋面自重，在开间为3.6米时，还考虑了相邻楼面自重的作用。

6. 技术标准：

(1). 永久荷载的分项系数r_G=1.2。

(2). 可变荷载的分项系数r_Q=1.4。

(3). 抗倾覆安全系数K=1.25。

(4). 主筋净保护层15毫米。

三、 选用方法：

1. 当楼梯侧墙厚度为240毫米时，悬梯板的悬长等于开间减去300毫米的一半。

2. 根据悬梯板的截面尺寸，调整踏步之间的板缝高及搭接长度，可以组成不同尺寸的踏步高和宽，以适应不同层高和楼梯间的进深。

3. 若选用条件不符合时，可根据工程具体情况，核算后套用。

四、 施工制作要求：

1. 楼梯间的侧墙要求眠砖满浆实砌，嵌入墙体部分必须砂浆饱满。

2. 悬梯板在安装过程，于悬端应设置临时支撑，待上层楼面构件安装完毕后，支撑方能由下到上拆除。

3. 必须按L形顺着安装，不能倒放。

4. 安装时，悬端向上提高10毫米。

5. 悬梯板在安装时，悬端要安装整齐，板间接缝要用水泥砂浆嵌满。

6. 制作时，本图采用右上，左上时构件的构造应反方向。

7. 悬梯板在安装时，位于墙外悬挑部分，若用板缝调整踏步高度时，必须用强度等级不低于M5的砂浆座浆安装。

8. 悬梯踏步板的几何尺寸偏差，不应超过下列数值：

长度偏差：$\pm^{10}_{5}$毫米。

宽度偏差：$\pm^{5}_{3}$毫米。

高度偏差：$\pm^{6}_{3}$毫米。

9. 悬臂板的混凝土强度达到70%后方可搬运，强度达到100%方可进行安装。

10. 悬梯板在安装第一跑时，每块踏步板在进深方向悬出20毫米，以减少单跑长度。

11. 悬梯栏杆采用钢栏杆，也可考虑片砖双面粉水板式栏杆。

总说明	图集号	川03G314
	页	3

跟多资料加微信公众号jianzhu118

校核	祝显超	张显超
设计	肖永兵	肖永兵
制图	肖永全	肖永全

楼梯间构件选用表 (底层)

层高 (mm)	开间 (mm)	楼梯间代号	梯板 代号	梯板 数量	与楼板相碰楼板 代号	与楼板相碰楼板 数量	270宽的悬挑平板 代号	270宽的悬挑平板 数量	540宽的悬挑平板 代号	540宽的悬挑平板 数量	4200进深的平台板 川03G402	4200进深的平台板 数量	4500进深的平台板 川03G402	4500进深的平台板 数量	4800进深的平台板 川03G402	4800进深的平台板 数量	5100进深的平台板 川03G402	5100进深的平台板 数量	5400进深的平台板 川03G402	5400进深的平台板 数量	5700进深的平台板 川03G402	5700进深的平台板 数量
2800	2400	SH2428	TB1	14	УТВ1	1			XB1	1	У-КВ249-4	2	У-КВ245-4	4	У-КВ246-4	4	У-КВ246-4	4	У-КВ245-4	6		
	2700	SH2728	TB2	14	УТВ2	1			XB2	1	У-КВ279-4	2	У-КВ275-4	4	У-КВ276-4	4	У-КВ276-4	4	У-КВ275-4	6		
	3000	SH3028	TB3	14	УТВ3	1			XB3	1	У-КВ309-4	2	У-КВ305-4	4	У-КВ306-4	4	У-КВ306-4	4	У-КВ305-4	6		
	3300	SH3328	TB4	14	УТВ4	1			XB4	1	У-КВ339-4	2	У-КВ335-4	4	У-КВ336-4	4	У-КВ336-4	4	У-КВ335-4	6		
	3600	SH3628	TB5	14	УТВ5	1			XB5	1	У-КВ369-4	2	У-КВ365-4	4	У-КВ366-4	4	У-КВ366-4	4	У-КВ365-4	6		
3000	2400	SH2430	TB1	15	УТВ1	1	B1	1			У-КВ249-4	2	У-КВ245-4	4	У-КВ246-4	4	У-КВ246-4	4	У-КВ245-4	6		
	2700	SH2730	TB2	15	УТВ2	1	B2	1			У-КВ279-4	2	У-КВ275-4	4	У-КВ276-4	4	У-КВ276-4	4	У-КВ275-4	6		
	3000	SH3030	TB3	15	УТВ3	1	B3	1			У-КВ309-4	2	У-КВ305-4	4	У-КВ306-4	4	У-КВ306-4	4	У-КВ305-4	6		
	3300	SH3330	TB4	15	УТВ4	1	B4	1			У-КВ339-4	2	У-КВ335-4	4	У-КВ336-4	4	У-КВ336-4	4	У-КВ335-4	6		
	3600	SH3630	TB5	15	УТВ5	1	B5	1			У-КВ369-4	2	У-КВ365-4	4	У-КВ366-4	4	У-КВ366-4	4	У-КВ365-4	6		
3300	2400	SH2433	TB1	17	УТВ1	1	B1	1					У-КВ249-4	2	У-КВ245-4 У-КВ246-4	2 2	У-КВ246-4	4	У-КВ245-4 У-КВ249-4	2 2	У-КВ245-4	6
	2700	SH2733	TB2	17	УТВ2	1	B2	1					У-КВ279-4	2	У-КВ275-4 У-КВ276-4	2 2	У-КВ276-4	4	У-КВ275-4 У-КВ279-4	2 2	У-КВ275-4	6
	3000	SH3033	TB3	17	УТВ3	1	B3	1					У-КВ309-4	2	У-КВ305-4 У-КВ306-4	2 2	У-КВ306-4	4	У-КВ305-4 У-КВ309-4	2 2	У-КВ305-4	6
	3300	SH3333	TB4	17	УТВ4	1	B4	1					У-КВ339-4	2	У-КВ335-4 У-КВ336-4	2 2	У-КВ336-4	4	У-КВ335-4 У-КВ339-4	2 2	У-КВ335-4	6
	3600	SH3633	TB5	17	УТВ5	1	B5	1					У-КВ369-4	2	У-КВ365-4 У-КВ366-4	2 2	У-КВ366-4	4	У-КВ365-4 У-КВ369-4	2 2	У-КВ365-4	6
3600	2400	SH2436	TB1	19	УТВ1	1							У-КВ249-4	2	У-КВ249-4	2	У-КВ245-4 У-КВ246-4	2 2	У-КВ246-4	4	У-КВ245-4 У-КВ249-4	2 2
	2700	SH2736	TB2	19	УТВ2	1							У-КВ279-4	2	У-КВ279-4	2	У-КВ275-4 У-КВ276-4	2 2	У-КВ276-4	4	У-КВ275-4 У-КВ279-4	2 2
	3000	SH3036	TB3	19	УТВ3	1							У-КВ309-4	2	У-КВ309-4	2	У-КВ305-4 У-КВ306-4	2 2	У-КВ306-4	4	У-КВ305-4 У-КВ309-4	2 2
	3300	SH3336	TB4	19	УТВ4	1							У-КВ339-4	2	У-КВ339-4	2	У-КВ335-4 У-КВ336-4	2 2	У-КВ336-4	4	У-КВ335-4 У-КВ339-4	2 2
	3600	SH3636	TB5	19	УТВ5	1							У-КВ369-4	2	У-КВ369-4	2	У-КВ365-4 У-КВ366-4	2 2	У-КВ366-4	4	У-КВ365-4 У-КВ369-4	2 2

跟多资料加微信公众号jianzhu118

楼梯间构件选用表（标准层，顶层）

层高 (mm)	开间 (mm)	楼梯间代号	梯板 代号	梯板 数量	与圈梁相砼浇板 代号	与圈梁相砼浇板 数量	与楼板相砼浇板 代号	与楼板相砼浇板 数量	2/3宽挑悬挑平板 代号	2/3宽挑悬挑平板 数量	4200进深的平台板 川03G402	数量	4500进深的平台板 川03G402	数量	4800进深的平台板 川03G402	数量	5100进深的平台板 川03G402	数量	5400进深的平台板 川03G402	数量	5700进深的平台板 川03G402	数量
2800	2400	SH2428	TB1	13	XTB1	1	YTB1	1	B1	1	Y-KB249-4	2	Y-KB245-4	4	Y-KB246-4	4	Y-KB246-4	4	Y-KB245-4	6		
	2700	SH2728	TB2	13	XTB2	1	YTB2	1	B2	1	Y-KB279-4	2	Y-KB275-4	4	Y-KB276-4	4	Y-KB276-4	4	Y-KB275-4	6		
	3000	SH3028	TB3	13	XTB3	1	YTB3	1	B3	1	Y-KB309-4	2	Y-KB305-4	4	Y-KB306-4	4	Y-KB306-4	4	Y-KB305-4	6		
	3300	SH3328	TB4	13	XTB4	1	YTB4	1	B4	1	Y-KB339-4	2	Y-KB335-4	4	Y-KB336-4	4	Y-KB336-4	4	Y-KB335-4	6		
	3600	SH3628	TB5	13	XTB5	1	YTB5	1	B5	1	Y-KB369-4	2	Y-KB365-4	4	Y-KB366-4	4	Y-KB366-4	4	Y-KB365-4	6		
3000	2400	SH2430	TB1	14	XTB1	1	YTB1	1			Y-KB249-4	2	Y-KB245-4	4	Y-KB246-4	4	Y-KB246-4	4	Y-KB245-4	6		
	2700	SH2730	TB2	14	XTB2	1	YTB2	1			Y-KB279-4	2	Y-KB275-4	4	Y-KB276-4	4	Y-KB276-4	4	Y-KB275-4	6		
	3000	SH3030	TB3	14	XTB3	1	YTB3	1			Y-KB309-4	2	Y-KB305-4	4	Y-KB306-4	4	Y-KB306-4	4	Y-KB305-4	6		
	3300	SH3330	TB4	14	XTB4	1	YTB4	1			Y-KB339-4	2	Y-KB335-4	4	Y-KB336-4	4	Y-KB336-4	4	Y-KB335-4	6		
	3600	SH3630	TB5	14	XTB5	1	YTB5	1			Y-KB369-4	2	Y-KB365-4	4	Y-KB366-4	4	Y-KB366-4	4	Y-KB365-4	6		
3300	2400	SH2433	TB1	16	XTB1	1	YTB1	1					Y-KB249-4	2	Y-KB245-4 Y-KB246-4	2 2	Y-KB246-4	4	Y-KB245-4 Y-KB249-4	2 2	Y-KB245-4	6
	2700	SH2733	TB2	16	XTB2	1	YTB2	1					Y-KB279-4	2	Y-KB275-4 Y-KB276-4	2 2	Y-KB276-4	4	Y-KB275-4 Y-KB279-4	2 2	Y-KB275-4	6
	3000	SH3033	TB3	16	XTB3	1	YTB3	1					Y-KB309-4	2	Y-KB305-4 Y-KB306-4	2 2	Y-KB306-4	4	Y-KB305-4 Y-KB309-4	2 2	Y-KB305-4	6
	3300	SH3333	TB4	16	XTB4	1	YTB4	1					Y-KB339-4	2	Y-KB335-4 Y-KB336-4	2 2	Y-KB336-4	4	Y-KB335-4 Y-KB339-4	2 2	Y-KB335-4	6
	3600	SH3633	TB5	16	XTB5	1	YTB5	1					Y-KB369-4	2	Y-KB365-4 Y-KB366-4	2 2	Y-KB366-4	4	Y-KB365-4 Y-KB369-4	2 2	Y-KB365-4	6
3600	2400	SH2436	TB1	18	XTB1	1	YTB1	1					Y-KB249-4	2	Y-KB249-4	2	Y-KB245-4 Y-KB246-4	2 2	Y-KB246-4	4	Y-KB245-4 Y-KB249-4	2 2
	2700	SH2736	TB2	18	XTB2	1	YTB2	1					Y-KB279-4	2	Y-KB279-4	2	Y-KB275-4 Y-KB276-4	2 2	Y-KB276-4	4	Y-KB275-4 Y-KB279-4	2 2
	3000	SH3036	TB3	18	XTB3	1	TB3	1					Y-KB309-4	2	Y-KB309-4	2	Y-KB305-4 Y-KB306-4	2 2	Y-KB306-4	4	Y-KB305-4 Y-KB309-4	2 2
	3300	SH3336	TB4	18	XTB4	1	YTB4	1					Y-KB339-4	2	Y-KB339-4	2	Y-KB335-4 Y-KB336-4	2 2	Y-KB336-4	4	Y-KB335-4 Y-KB339-4	2 2
	3600	SH3636	TB5	18	XTB5	1	YTB5	1					Y-KB369-4	2	Y-KB369-4	2	Y-KB365-4 Y-KB366-4	2 2	Y-KB366-4	4	Y-KB365-4 Y-KB369-4	2 2

注：此表梯板为楼板下设置了圈梁或卧梁的数量，标准层如遇未设圈梁或卧梁时XTB板取消，TB板增加一块。

楼梯间构件选用表	图集号	川03G314
	页	5

校核	祝显超	祝显超
设计	肖永兵	肖永兵
制图	肖永全	肖永全

跟多资料加微信公众号jianzhu118

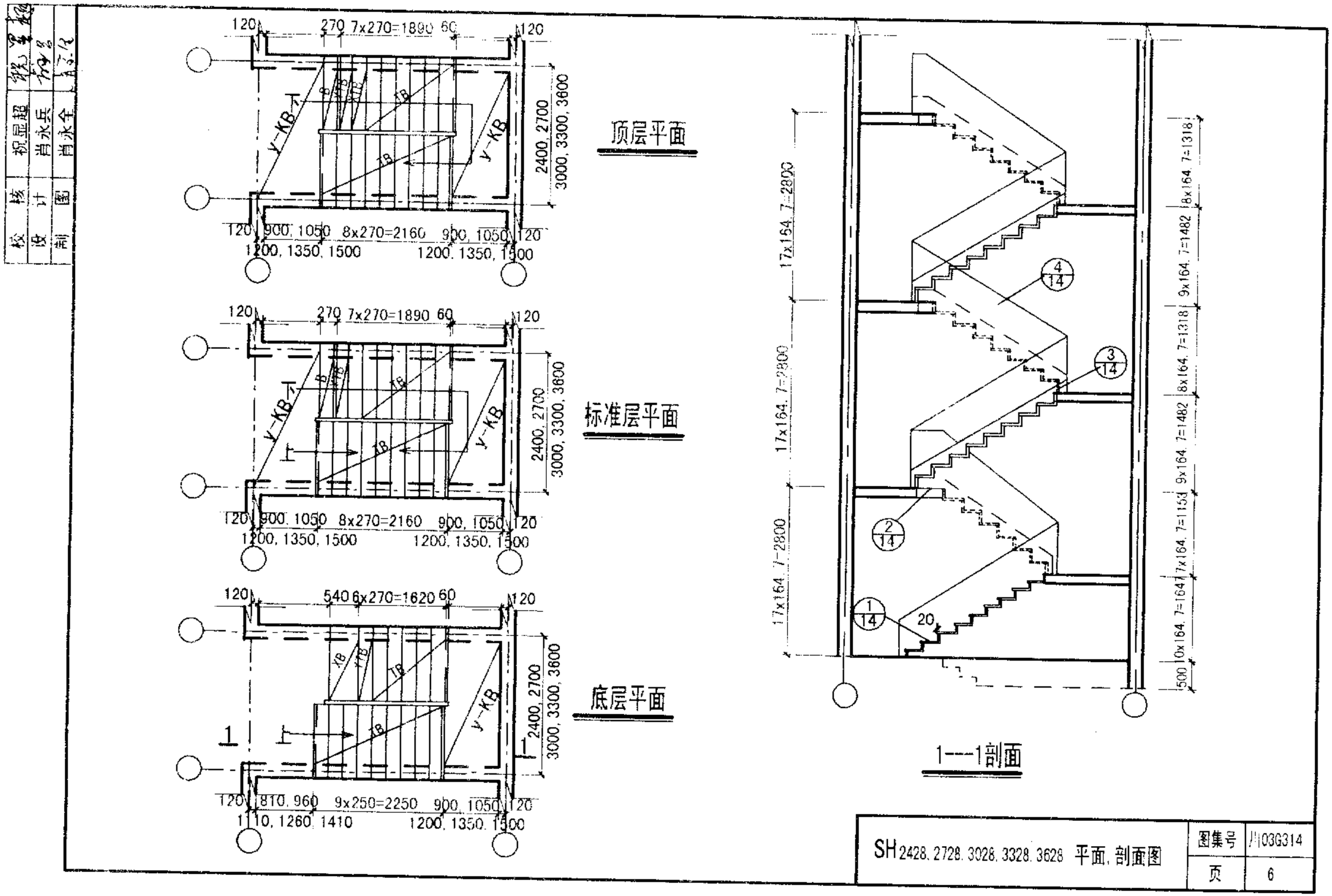

跟多资料加微信公众号jianzhu118

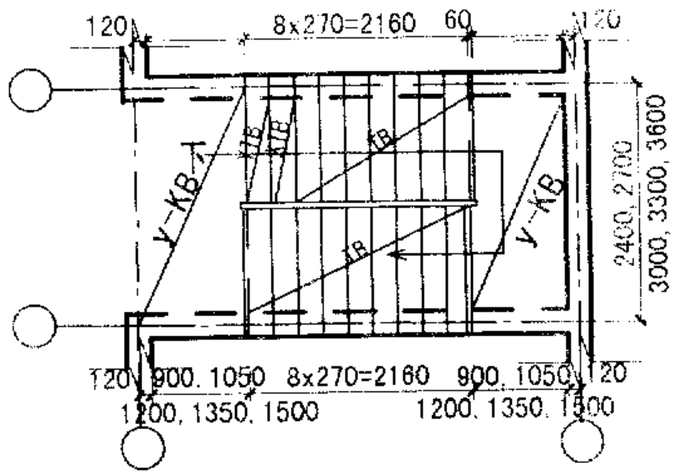

顶层平面

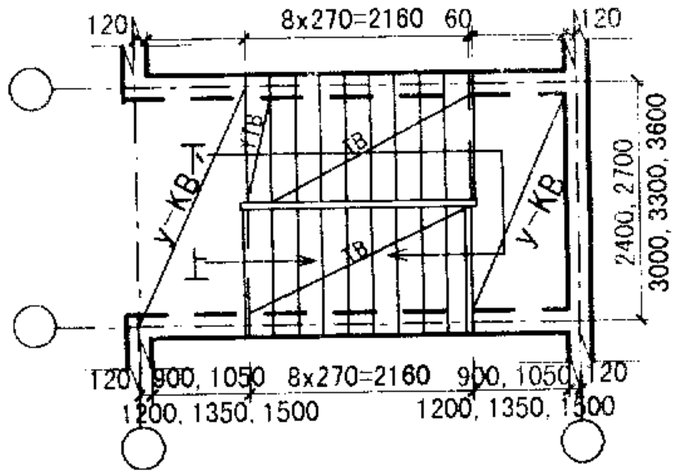

标准层平面

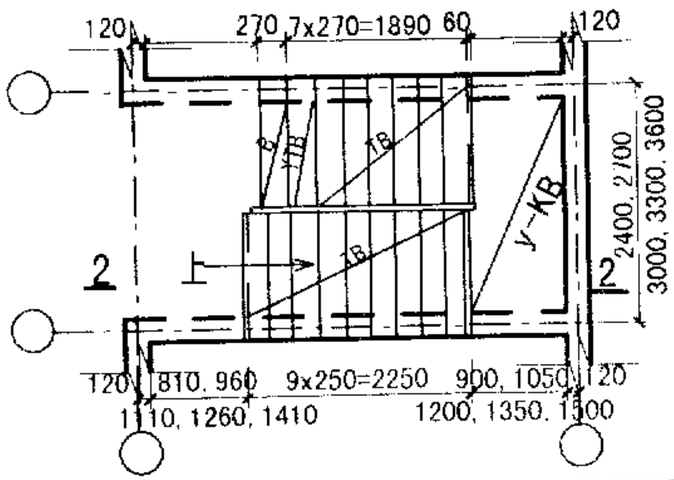

底层平面

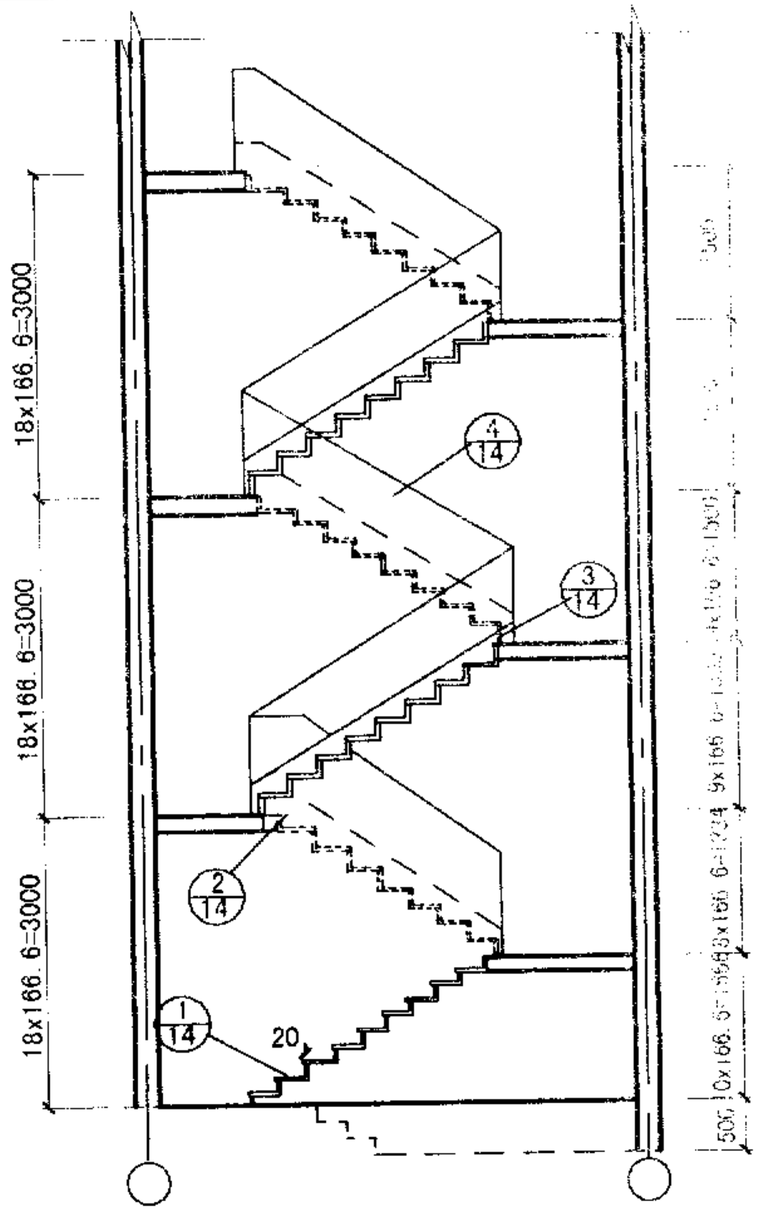

2---2剖面

校核	祝显超	
设计	肖永兵	
制图	肖永全	

SH 2430 2730, 3030, 3330, 3630 平面, 剖面图

图集号	川03G314
页	7

跟多资料加微信公众号jianzhu118

校核	祝显超	祝显超
设计	肖永兵	肖永兵
制图	肖永全	肖永全

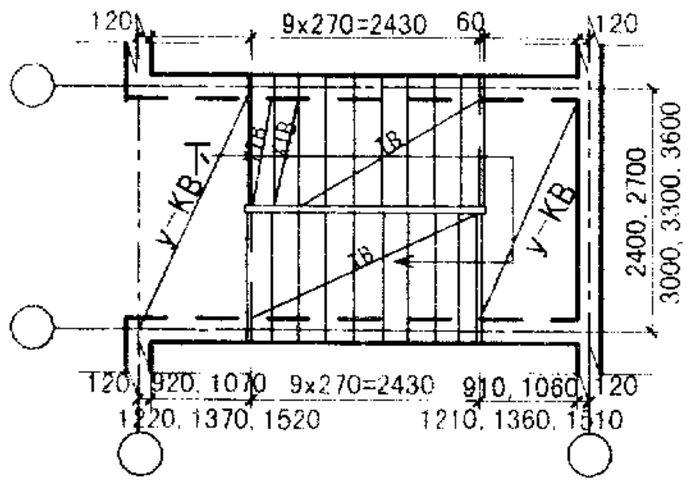

顶层平面

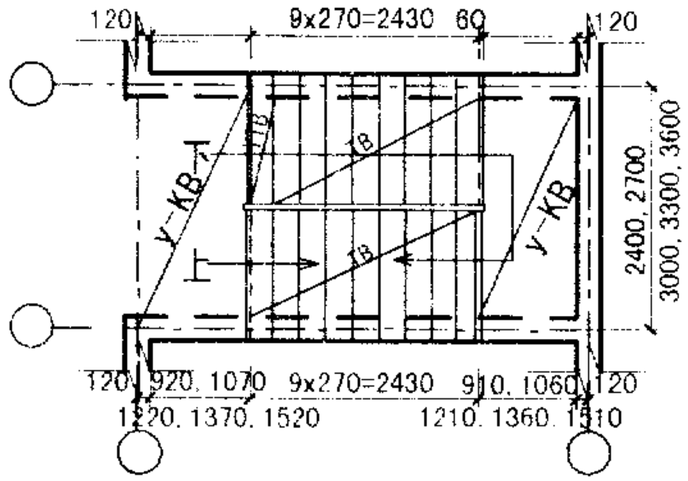

标准层平面

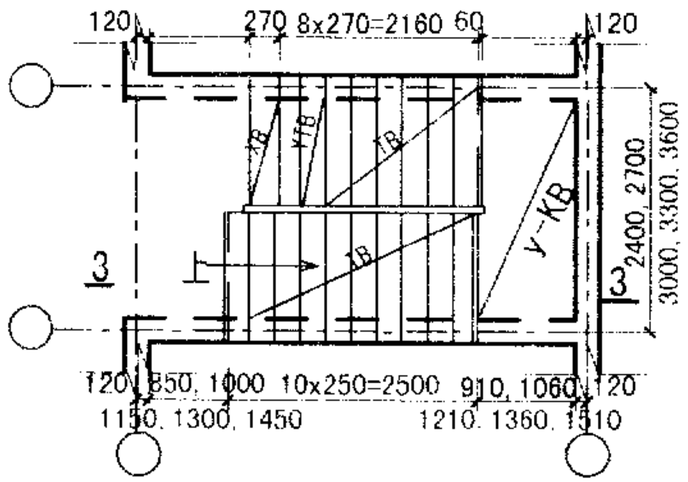

底层平面

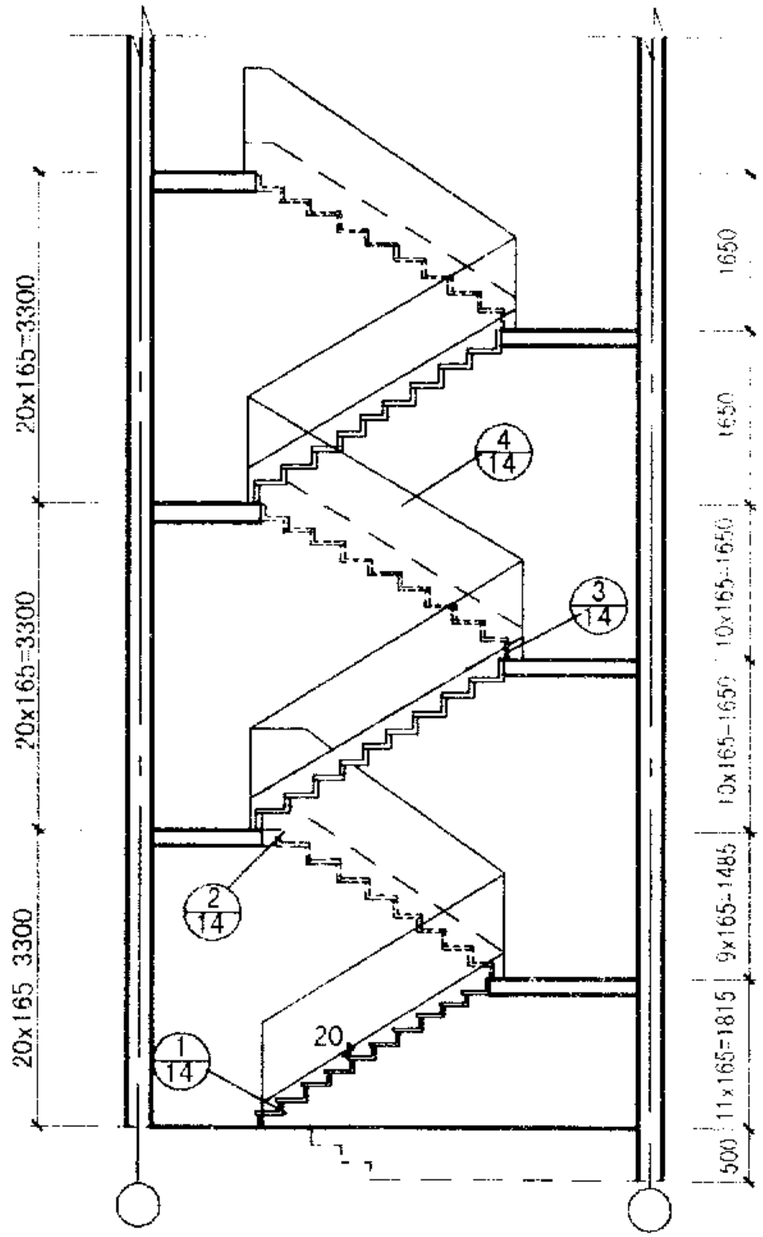

3---3剖面

SH 2433. 2733. 3033. 3333. 3633 平面, 剖面图	图集号	川03G314
	页	8

跟多资料加微信公众号jianzhu118

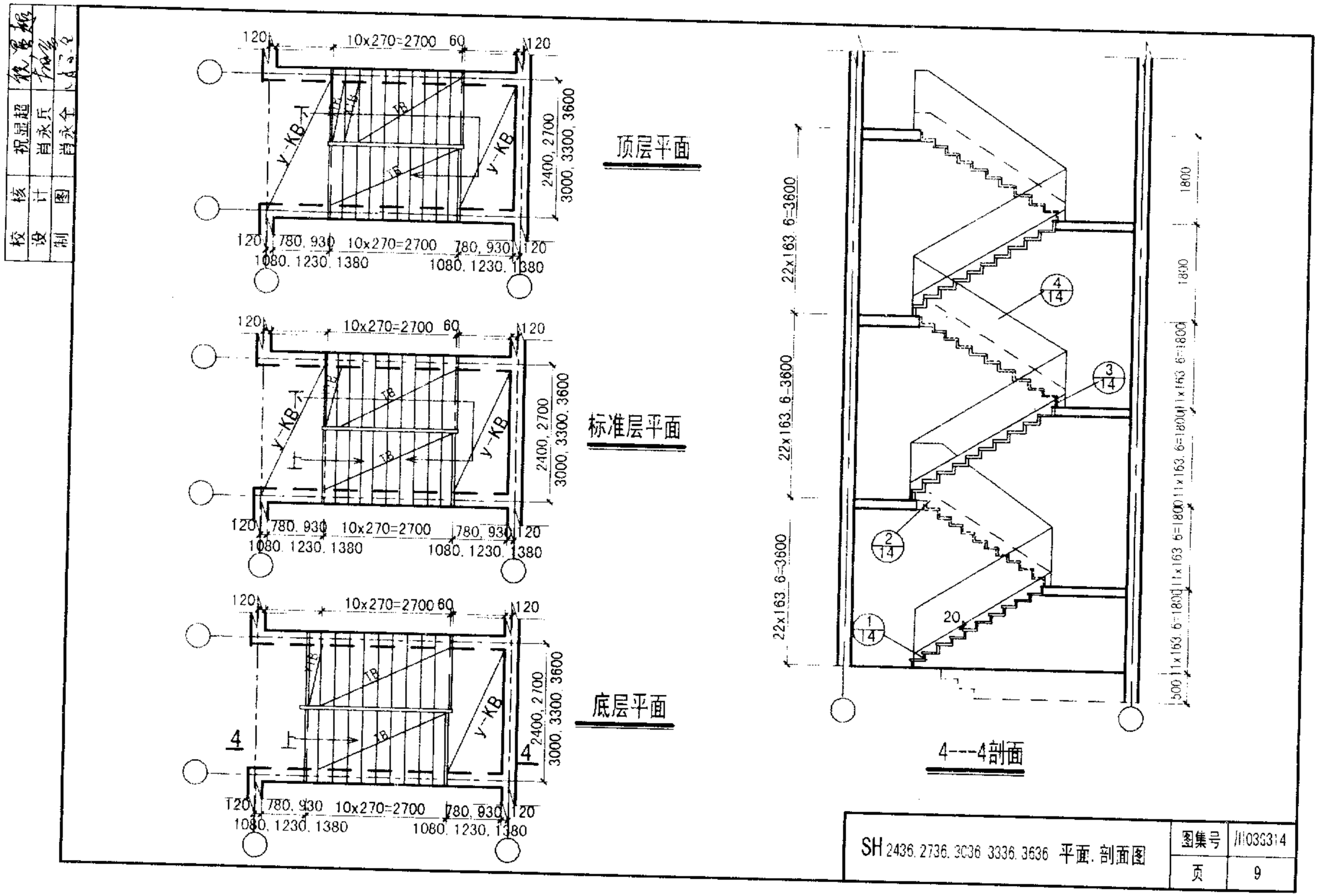

跟多资料加微信公众号jianzhu118

校核	祝显超	祝显超
设计	肖永庆	肖永庆
制图	肖永全	肖永全

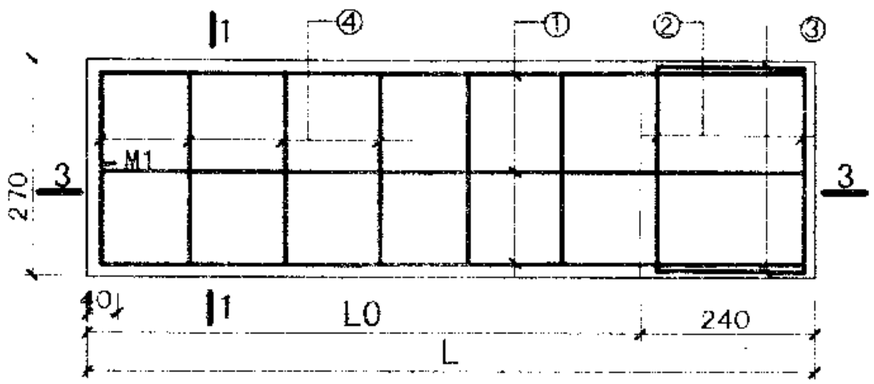

B1.2.3.4.5

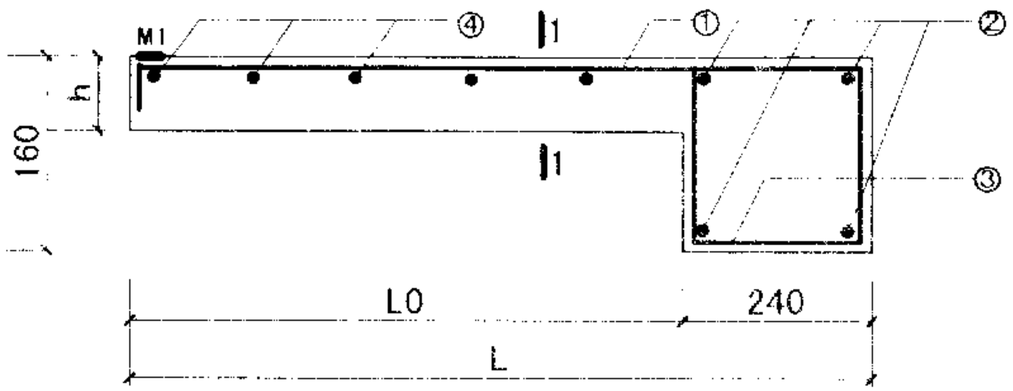

3—3

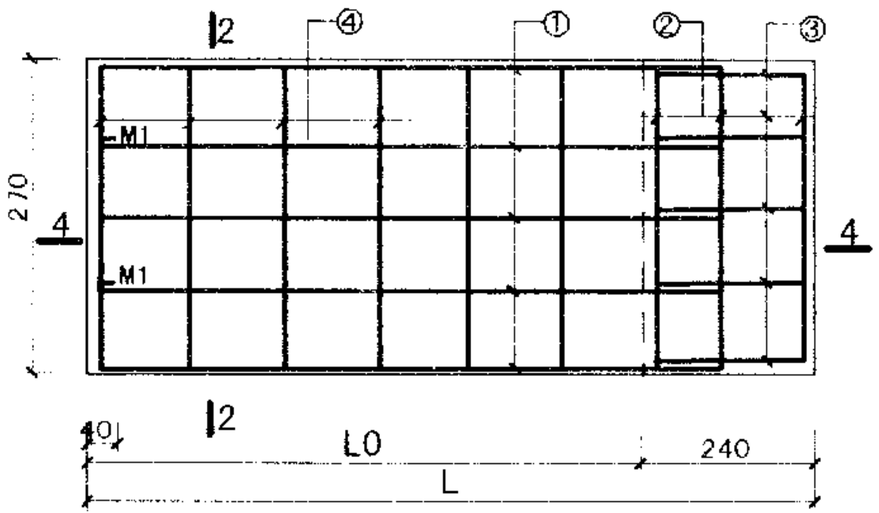

XB1.2.3.4.5

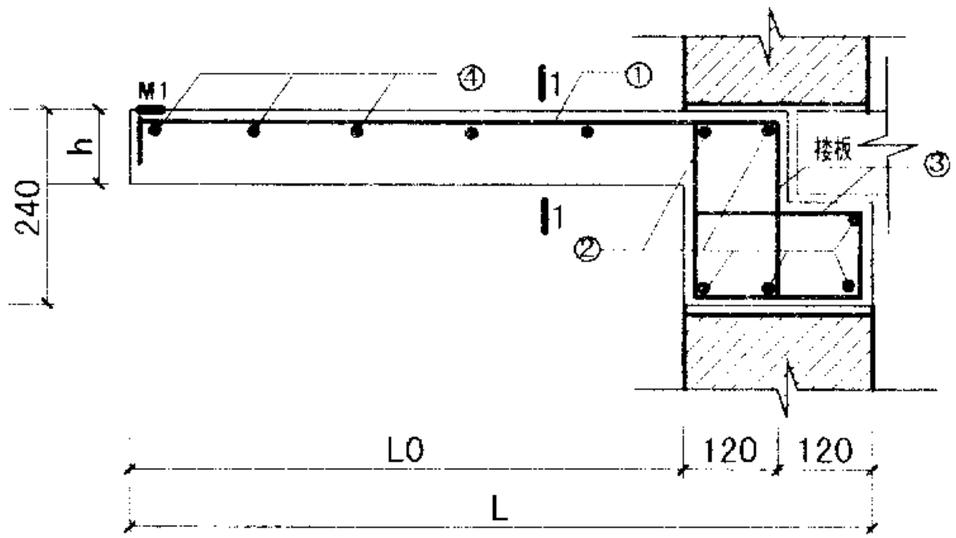

4—4

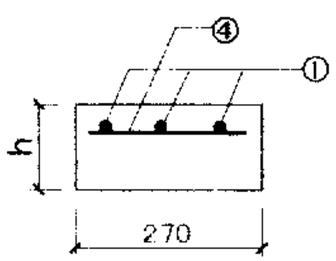

1—1

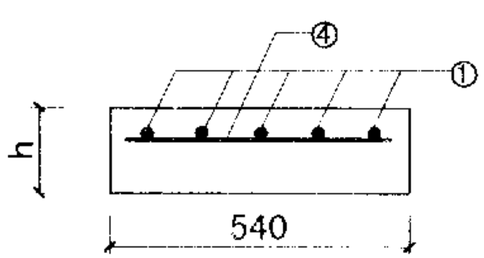

2—2

注：1. B和XB若与圈梁相碰时，将②号钢筋外伸35d与圈梁主筋联结。

2. B和XB若与楼板相碰时，用4——4剖面制作。

悬臂楼梯构件B1.2.3.4.5XB1.2.3.4.5大样图	图集号	JI03G314
	页	10

跟多资料加微信公众号jianzhu118

校核	祝显超	祝显超
设计	肖永兵	肖永兵
制图	肖永兵	肖永兵

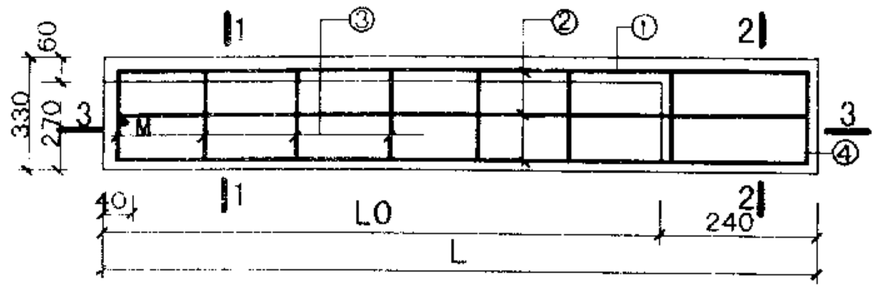

TB1.2.3.4.5

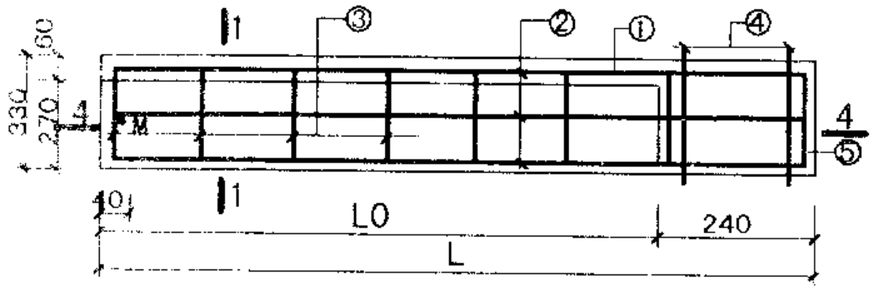

XTB1.2.3.4.5

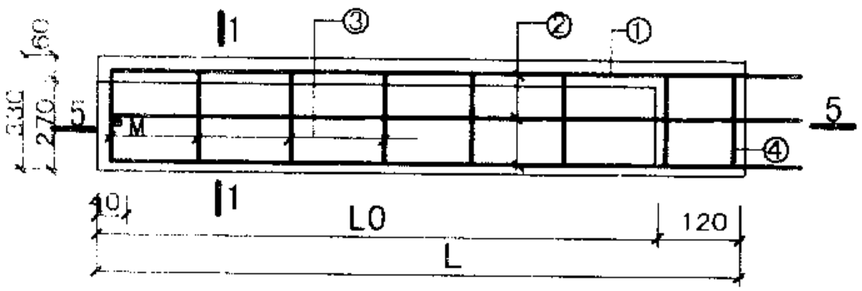

YTB1.2.3.4.5

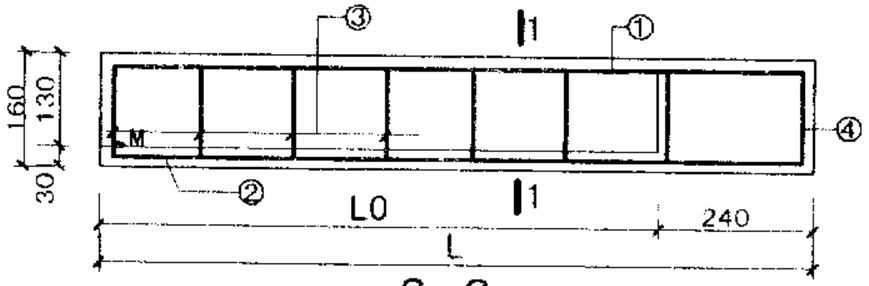

3—3

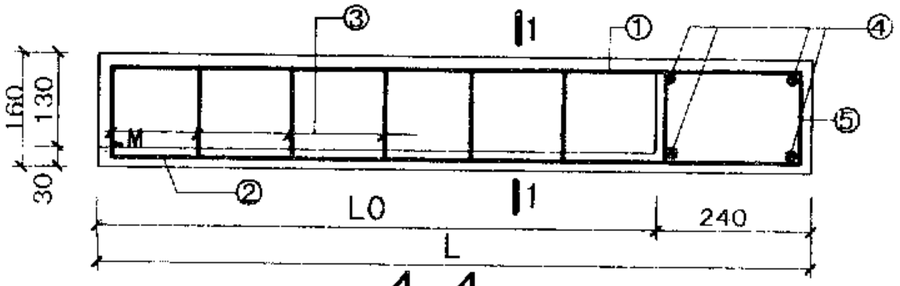

4—4

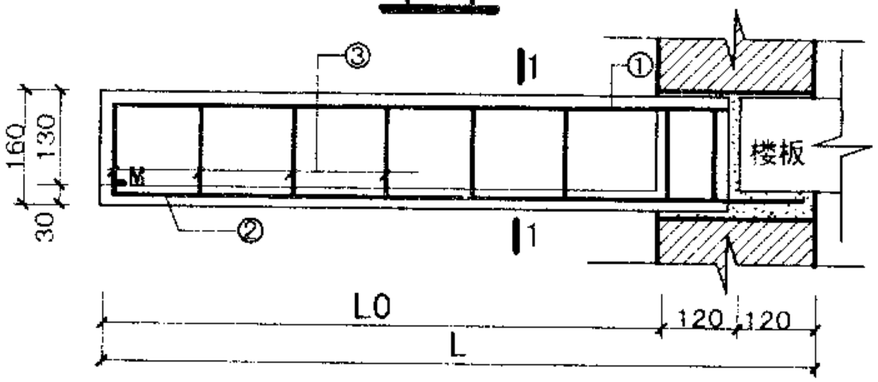

5—5

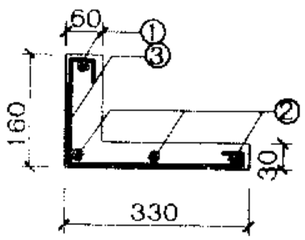

1—1

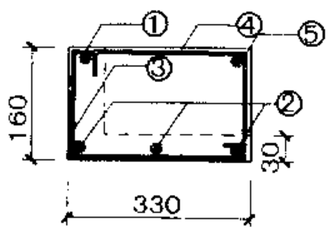

2—2

注：1、梯板与圈梁相碰时用XTBx，④号钢筋外伸35d，与圈梁搭接。

2、梯板与楼板相碰时用YTBx，②号钢筋外伸勾 编谌 ㈠ 夯蛭晕梁的主筋上现浇锚入，无梁时现浇C20细石混凝土于墙上。

悬臂楼梯构件TB1.2.3.4.5XTB1.2.3.4.5 YTB1.2.3.4.5大样图	图集号	川03G314
	页	11

跟多资料加微信公众号jianzhu118

构件名称	构件长度 L mm	构件悬长 L_0 mm	钢筋表 编号	形状及尺寸	直径 mm	长度 mm	根数	重量 kg	钢筋总重 kg	混凝土体积 m^3	构件自重 kg
TB1	1290	1050	1	1260 100	Φ12	1510	1	1.34	2.63	0.031	79
			2	1260	Φ6	1340	3	0.89			
			3	130 310	Φ$^{P}_{4}$	500	8	0.40			
			4	130 300	Φ$^{P}_{4}$	910	2	0.18			
			5	210	Φ6	210	1	0.12			
TB2	1440	1200	1	1410 100	Φ12	1660	1	1.47	3.21	0.034	86
			2	1410	Φ6	1490	3	0.99			
			3	130 310	Φ$^{P}_{4}$	500	9	0.45			
			4	130 300	Φ$^{P}_{4}$	910	2	0.18			
			5	210	Φ6	210	1	0.12			
TB3	1590	1350	1	1560 100	Φ14	1840	1	2.22	4.11	0.037	94
			2	1560	Φ6	1640	3	1.09			
			3	130 310	Φ$^{P}_{4}$	500	10	0.50			
			4	130 300	Φ$^{P}_{4}$	910	2	0.18			
			5	210	Φ6	210	1	0.12			
TB4	1740	1500	1	1710 100	Φ14	1990	1	2.40	4.43	0.039	99
			2	1710	Φ6	1790	3	1.19			
			3	130 310	Φ$^{P}_{4}$	500	10	0.54			
			4	130 300	Φ$^{P}_{4}$	910	2	0.18			
			5	210	Φ6	210	1	0.12			
TB5	1890	1650	1	1860 100	Φ16	2160	1	3.41	5.59	0.042	106
			2	1860	Φ6	1940	3	1.29			
			3	130 310	Φ$^{P}_{4}$	500	12	0.59			
			4	130 300	Φ$^{P}_{4}$	910	2	0.18			
			5	210	Φ6	210	1	0.12			
XTB1	1290	1050	1	1260 100	Φ12	1510	1	1.34	7.53	0.031	79
			2	1260	Φ6	1340	3	0.89			
			3	130 310	Φ$^{P}_{4}$	500	8	0.40			
			4	1330	Φ12	1330	4	4.72			
			5	130 300	Φ$^{P}_{4}$	900	2	0.18			
XTB2	1440	1200	1	1410 100	Φ12	1660	1	1.34	7.81	0.034	86
			2	1410	Φ6	1490	3	0.89			
			3	130 310	Φ$^{P}_{4}$	500	8	0.40			
			4	1330	Φ12	1330	4	4.72			
			5	130 310	Φ$^{P}_{4}$	900	2	0.18			
XTB3	1590	1350	1	1560 100	Φ14	1840	1	2.22	8.71	0.037	94
			2	1560	Φ6	1640	3	1.09			
			3	130 310	Φ$^{P}_{4}$	500	10	0.50			
			4	1330	Φ12	1330	4	4.72			
			5	130 310	Φ$^{P}_{4}$	900	2	0.18			
XTB4	1740	1500	1	1710 100	Φ14	1990	1	2.40	9.03	0.039	99
			2	1710	Φ6	1790	3	1.19			
			3	130 310	Φ$^{P}_{4}$	500	11	0.54			
			4	1330	Φ12	1330	4	4.72			
			5	130 310	Φ$^{P}_{4}$	900	2	0.18			
XTB5	1890	1650	1	1860 100	Φ16	2160	1	3.41	10.19	0.042	106
			2	1860	Φ6	1940	3	1.29			
			3	130 310	Φ$^{P}_{4}$	500	12	0.59			
			4	1330	Φ12	1330	4	4.72			
			5	130 310	Φ$^{P}_{4}$	900	2	0.18			
YTB1	1170	1050	1	1140 100	Φ12	1390	1	1.23	2.62	0.025	64
			2	1140	Φ6	1220	3	0.81			
			3	130 310	Φ$^{P}_{4}$	500	8	0.40			
			4	130 310	Φ$^{P}_{4}$	900	2	0.18			
YTB2	1320	1200	1	1290 100	Φ12	1540	1	1.37	2.91	0.028	71
			2	1290	Φ6	1370	3	0.91			
			3	130 310	Φ$^{P}_{4}$	500	9	0.45			
			4	130 310	Φ$^{P}_{4}$	900	2	0.18			

校核	祝显超	祝显超
设计	肖永兵	肖永兵
制图	肖永全	肖永全

悬臂构件 TB1.2.3.4.5 YTB1.2.3.4.5 XTB1.2.3.4.5 配筋表及经济指标

图集号 川03G314

页 12

跟多资料加微信公众号jianzhu118

构件名称	构件长度 L mm	构件悬长 L_1 mm	钢筋表 编号	形状及尺寸	直径 mm	长度 mm	根数	重量 kg	钢筋总重 kg	混凝土体积 m^3	构件自重 kg
YTB3	1470	1350	1	1440 100	Φ14	1720	1	2.08	3.59	0.030	76
			2	1440	Φ6	1520	3	1.01			
			3	140 310	Φ$^{P}_{4}$	500	10	0.50			
			4	130 300	Φ$^{P}_{4}$	900	2	0.18			
YTB4	1620	1500	1	1590 100	Φ14	1870	1	2.26	4.09	0.033	83
			2	1590	Φ6	1670	3	1.11			
			3	140 310	Φ$^{P}_{4}$	500	11	0.54			
			4	130 300	Φ$^{P}_{4}$	900	2	0.18			
YTB5	1770	1650	1	1740 100	Φ16	2040	1	2.26	5.34	0.036	90
			2	1740	Φ6	1840	3	1.11			
			3	140 310	Φ$^{P}_{4}$	500	12	0.54			
			4	130 300	Φ$^{P}_{4}$	900	2	0.18			
B1 h=90	1290	1050	1	60 1260 210	Φ10	1510	3	2.80	4.19	0.036	94
			2	240	Φ8	370	4	0.91			
			3	130 210	Φ6	760	2	0.34			
			4	240	Φ$^{P}_{4}$	290	5	0.14			
B2 h=100	1440	1200	1	1410 110	Φ12	1670	3	3.09	4.51	0.042	109
			2	240	Φ6	370	4	0.91			
			3	130 210	Φ6	760	2	0.34			
			4	240	Φ$^{P}_{4}$	290	6	0.17			
B3 h=110	1590	1350	1	90 1560 130	Φ12	1850	3	4.93	6.38	0.050	131
			2	240	Φ8	370	4	0.91			
			3	130 210	Φ6	760	2	0.34			
			4	240	Φ$^{P}_{4}$	290	7	0.20			
B4 h=110	1740	1500	1	90 1710 130	Φ14	2010	3	5.35	6.83	0.054	135
			2	240	Φ8	370	4	0.91			
			3	130 210	Φ6	760	2	0.34			
			4	240	Φ$^{P}_{4}$	290	8	0.23			

构件名称	构件长度 L mm	构件悬长 L_1 mm	钢筋表 编号	形状及尺寸	直径 mm	长度 mm	根数	重量 kg	钢筋总重 kg	混凝土体积 m^3	构件自重 kg
B5 h=120	1890	1650	1	100 1860 130	Φ14	2180	3	7.90	9.41	0.063	158
			2	240	Φ8	370	4	0.91			
			3	130 210	Φ6	760	2	0.34			
			4	240	Φ$^{P}_{4}$	290	9	0.26			
XB1 h=90	1290	1050	1	60 1140 210	Φ10	1470	5	4.53	8.78	0.072	188
			2	510	Φ8	640	7	2.76			
			3	90 210	Φ6	680	8	1.21			
			4	510	Φ$^{P}_{4}$	560	5	0.28			
XB2 h=100	1440	1200	1	70 1290 210	Φ12	1630	5	5.03	9.33	0.086	224
			2	510	Φ8	640	7	2.76			
			3	90 210	Φ6	680	8	1.21			
			4	510	Φ$^{P}_{4}$	560	6	0.33			
XB3 h=110	1590	1350	1	80 1440 210	Φ12	1810	5	8.04	12.40	0.101	265
			2	510	Φ8	640	7	2.76			
			3	90 210	Φ6	680	8	1.21			
			4	510	Φ$^{P}_{4}$	560	7	0.39			
XB4 h=110	1740	1500	1	90 1590 210	Φ14	1970	5	8.75	13.16	0.110	275
			2	510	Φ8	640	7	2.76			
			3	90 210	Φ6	680	8	1.21			
			4	510	Φ$^{P}_{4}$	560	8	0.44			
XB5 h=120	1890	1650	1	100 1740 210	Φ14	2140	5	12.93	17.40	0.128	320
			2	1290	Φ8	640	7	2.76			
			3	90 210	Φ6	680	8	1.21			
			4	510	Φ$^{P}_{4}$	560	9	0.50			

悬臂构件	B1.2.3.4.5 XB1.2.3.4.5	配筋表及经济指标	图集号	川03G314
			页	13

校核	祝显超	祝显超
设计	肖永兵	肖永兵
制图	肖永全	肖永全

跟多资料加微信公众号jianzhu118

校核	祝显超
设计	肖永兵
制图	肖永全

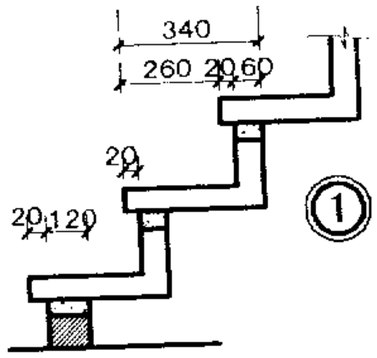

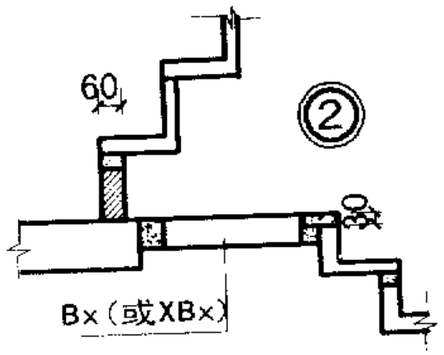

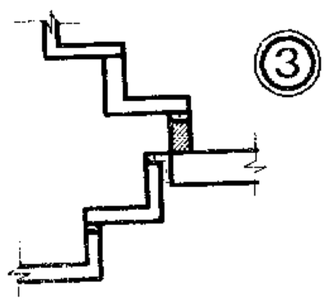

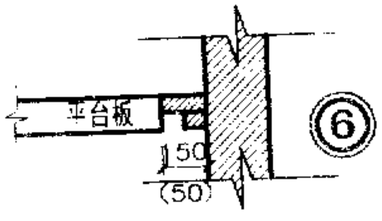

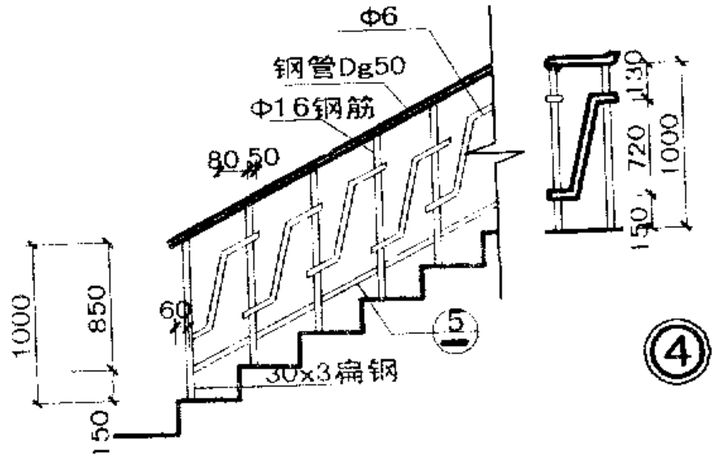

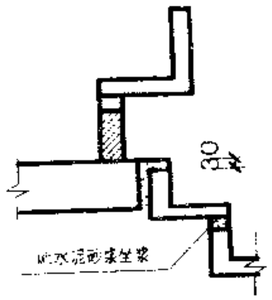

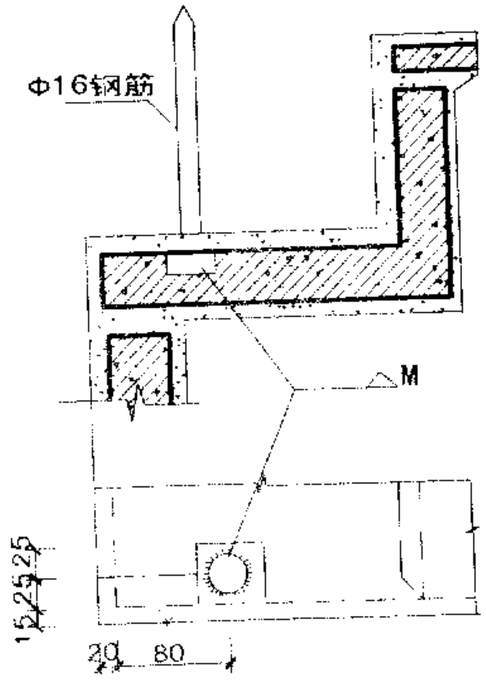

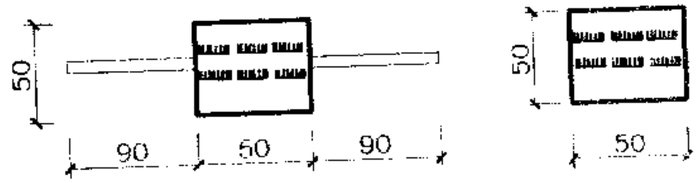

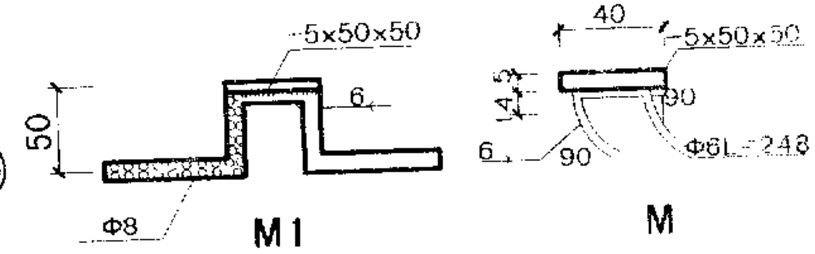

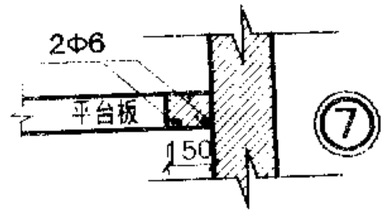

注：6 和 7 大样，供平台板的宽度小于平台宽度时采用

节点大样，安装详图，钢栏杆，M1，M	图集号	JN03G314
	页	14

跟多资料加微信公众号jianzhu118