受控

山东省建筑标准设计

钢筋混凝土雨篷檐口圈梁

DBJT14—3

图集号 L91 G307

1994

跟多资料加微信公众号jianzhu118

钢筋混凝土雨篷檐口圈梁

校对	朱国栋	张国栋	
设计	王新光	王新光	
制图	王新光	王新光	

批准部门: 山东省城乡建设委员会　　**批准文号:** 鲁建设发.[1994]5号

主编单位: 山东省冶金设计院　　**统一编号:** DBJT14-3

实行日期: 1994年4月1日　　**图集号:** L91 G307

主编单位负责人: 王新光

单位技术负责人: 陈小良

技术负责人: 蔡礼芳

设计负责人: 朱国栋

目录	页次	目录	页次
封面		370墙厚雨篷材料表	26 — 31
目录	1 — 1	现浇檐口板模板及配筋图	32 — 32
设计说明	2 — 6	预制檐口板模板及配筋图	33 — 33
雨篷模板及配筋图	7 — 7	预制、现浇檐口板选用表	34 — 34
240墙厚雨篷选用表	8 — 13	现浇檐口板材料表	35 — 35
370墙厚雨篷选用表	14 — 19	预制檐口板、圈梁材料表	36 — 36
240墙厚雨篷材料表	20 — 25	圈梁详图	37 — 37

跟多资料加微信公众号jianzhu118

校对	朱国栋	朱国栋
设计	王新光	王新光
制图	王新光	王新光

钢筋混凝土雨篷檐口圈梁

批准部门: 山东省城乡建设委员会　　**批准文号:** 鲁建设发.[1994]5号

主编单位: 山东省冶金设计院　　**统一编号:** DBJT14-3

实行日期: 1994年4月1日　　**图集号:** L91 G307

主编单位负责人:

单位技术负责人:

技术负责人:

设计负责人: 朱国栋

目录

目录	页次	目录	页次
封面		370墙厚雨篷材料表	26 — 31
目录	1 — 1	现浇檐口板模板及配筋图	32 — 32
设计说明	2 — 6	预制檐口板模板及配筋图	33 — 33
雨篷模板及配筋图	7 — 7	预制、现浇檐口板选用表	34 — 34
240墙厚雨篷选用表	8 — 13	现浇檐口板材料表	35 — 35
370墙厚雨篷选用表	14 — 19	预制檐口板、圈梁材料表	36 — 36
240墙厚雨篷材料表	20 — 25	圈梁详图	37 — 37

跟多资料加微信公众号jianzhu118

校对	朱国栋	冯国栋
设计	王新光	王新光
制图	王新光	王新光

设 计 说 明

一. 适用范围:

1.本图集适用于抗震设防烈度≤8度地区砖混结构的一般工业与民用建筑.

2.结构构件的安全等级为二级.

3.对处于侵蚀环境. 结构表面温度高于 100℃ 的情况, 应符合专门规范的有关规定.

二. 设计依据:

1.混凝土结构设计规范 GBJ 10-89

2.建筑抗震设计规范 GBJ 11-89

3.建筑结构荷载规范 GBJ 9-87

4.砌体结构设计规范 GBJ 3-88

5.建筑结构制图标准 GBJ 105-87

6.建筑结构设计通用符号. 计量单位和基本术语 GBJ 83-85

三. 设计内容: (以下尺寸除注明者外, 单位均为 mm)

1.雨篷规格:

门洞净宽	1200	1500	1800	2100	2400	2700
外挑尺寸	900	900	900	900	900	900
		1200	1200	1200	1200	1200

雨篷板分有反沿和无反沿两种, 反沿的高度分别为 200 和400.

雨篷梁宽分 240和 370 两种, 分别对应于240和 370 厚砖墙.

2.檐口板规格: (仅用于 240 厚砖墙)

现浇檐口板的外挑尺寸为 400. 600 . 800 三种.

预制檐口板的外挑尺寸为 300和 400 二种.

现浇、预制檐口板分有反沿和无反沿两种, 反沿的高度分别为 200和400

注: 370厚砖墙的檐口板可参照240厚砖墙的檐口板选用.

3.圈梁规格:

圈梁宽度	240	370
圈梁高度	120	120
	180	180
	240	240

4.雨篷梁的允许挠度值为: $l_0/200$

雨篷板及檐口板的允许挠度值为: $l_0/100$

l_0为构件的计算跨度

雨篷梁的最大裂缝宽度允许值为: 0.3

雨篷板及檐口板的最大裂缝宽度允许值为: 0.2

跟多资料加微信公众号jianzhu118

校对	张国栋	李国栋
设计	王新光	王新光
制图	王新光	王新光

5.构件编号:

(1).雨篷:

YP ** * --- * * *

- 雨篷代号
- 门洞净宽
- 雨篷板的外挑尺寸
- 雨篷板的反沿代号
- 雨篷梁上外荷载级别
- 雨篷梁宽(即墙厚)

其中: 门洞净宽为缩写值, 如: 27 代表 2700

雨篷板的外挑尺寸共有二种: 1 代表 900

2 代表 1200

雨篷梁宽(即墙厚)共有二种: 2 代表 240

3 代表 370

雨篷梁上外荷载级别共有三种, 详见第 4 页.

雨篷板的反沿代号共有二种: A 代表反沿高度为 200

B 代表反沿高度为 400

雨篷板无反沿时, 此处无字母代号.

(2).现浇檐口板:

XYB * --- * *

- 现浇檐口板代号
- 檐口板的外挑尺寸
- 檐口板的反沿代号
- 檐口板形式

其中: 檐口板的外挑尺寸为缩写值, 如: 3 代表 300

檐口板的形式按圈梁断面分为二种: 1 表示圈梁断面为 L 型.

2 表示圈梁断面为矩型.

檐口板的反沿代号共有二种: A 代表反沿高度为 200

B 代表反沿高度为 400

檐口板无反沿时, 此处无字母代号.

(3).预制檐口板:

YB * *

- 预制檐口板代号
- 檐口板的反沿代号
- 檐口板的外挑尺寸

其中: 檐口板的外挑尺寸、檐口板的反沿代号与现浇檐口板的相同

(4).圈梁:

QL * *

- 圈梁代号
- 圈梁高度代号
- 圈梁宽度(即墙厚)

其中: 圈梁宽度(即墙厚)共有二种: 2 代表 240

3 代表 370

圈梁高度代号共有二种: 1 代表 120

2 代表 180

3 代表 240

四. 采用材料:

混凝土: 混凝土的强度等级为 C_{20}

设 计 说 明	图集号	L91G307
	页 号	3

跟多资料加微信公众号jianzhu118

可变荷载 檐口板上均布活荷载(标准值为0.7 kN/m²)

檐口板上施工或检修集中活荷载(标准值为0.8kN)

——— 与均布活荷载不同时考虑

有反沿时，均已考虑积水荷载。

积水荷载的取值同雨篷。

(三). 承载能力极限状态的计算:

1.雨篷板及檐口板: 按悬挑的构件，进行正截面受弯承载力计算。

2.雨篷梁: 按简支的构件进行正截面受弯承载力、斜截面受剪承载力和扭曲截面承载力计算。

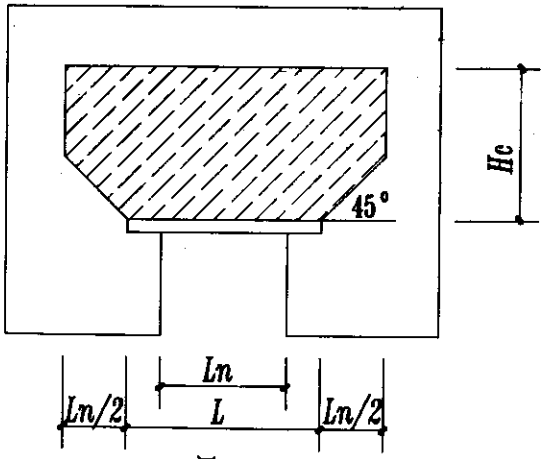

图 一

(四). 正常使用极限状态的验算:

1.檐口板、雨篷板及雨篷梁的裂缝宽度验算: $w_{max} < [w]$

$[w]$ 为最大裂缝宽度允许值。

2.檐口板、雨篷板及雨篷梁的挠度验算: $f_{max} < [f]$

$[f]$ 为允许挠度值。

3.雨篷及檐口板的抗倾覆验算:

$$Mr > Mov$$

Mr 为雨篷或檐口板的抗倾覆力矩设计值。

Mov 为雨篷或檐口板的荷载设计值对计算倾覆点产生的倾覆力矩。

4.在雨篷的的选用表中，给出了抗倾覆弯矩及相应的满足抗倾覆要求的清水墙最小高度Hc(不包括梁高)，见图一。

5.在雨篷的选用表中，构件的容许弯矩为: 在包括构件的自重、砖墙、粉刷及外荷载在内的全部荷载作用下所能承担的最大弯矩设计值，此数值由构件的实际配筋量算得。

六. 选用方法:

选用时，按墙厚、门洞净宽、板的外挑长度、板边反沿高度、及梁上的荷载(仅雨篷有)，直接从表中查出构件的代号、配筋及材料用量。

跟多资料加微信公众号jianzhu118

例1: 有一外挑尺寸为 900，门洞净宽为 1500 的雨篷，无反沿，墙厚为 240，雨篷梁上作用的外荷载为 9 kN/m，查 240 墙厚雨篷选用表，可知该雨篷编号应为 YP 151---21

例2: 有一外挑尺寸为 1200，门洞净宽为 2700 的雨篷，反沿高度为 400，墙厚为 370，雨篷梁上作用的外荷载为 15 kN/m，查 370 墙厚雨篷选用表，可知该雨篷编号应为 YP 272---32B

例3: 有一外挑尺寸为 400 的现浇檐口板，反沿高度为 200，墙厚为 240，圈梁的断面形式为 L 型，查现浇檐口板选用表，可知该檐口板编号应为 XYB 4--1A

七. 施工及安装要求:

1.构件中受力钢筋的混凝土保护层:　　梁　25

　　板　15

2.钢筋的锚固长度：

　　I 级钢筋 30d

　　II 级钢筋 40d（螺纹钢筋可用 35d）

3.构件的制作、安装及检验应严格按照《混凝土结构工程施工及验收规范》(GB 50204--92)进行.

4.构件应在防止倾覆的措施完成以后，方可拆除构件的支撑模板.

5.构件中钢筋的位置必须保持正确，特别是悬挑构件的钢筋位置要准确无误.

八. 其他:

1.雨篷设计中，装设灯具所需的预埋件详见各单体设计.

2.本图集中的各种尺寸除注明者外，均以 mm 计.

　钢筋的质量以 kg 计.

　混凝土的体积以 m^3 计.

3.现浇檐口板中，檐口板下的抗扭圈梁与预制板平行时，横向墙或梁的最大间距为 3600.

设计说明	图集号	L91G307
	页号	6

跟多资料加微信公众号jianzhu118

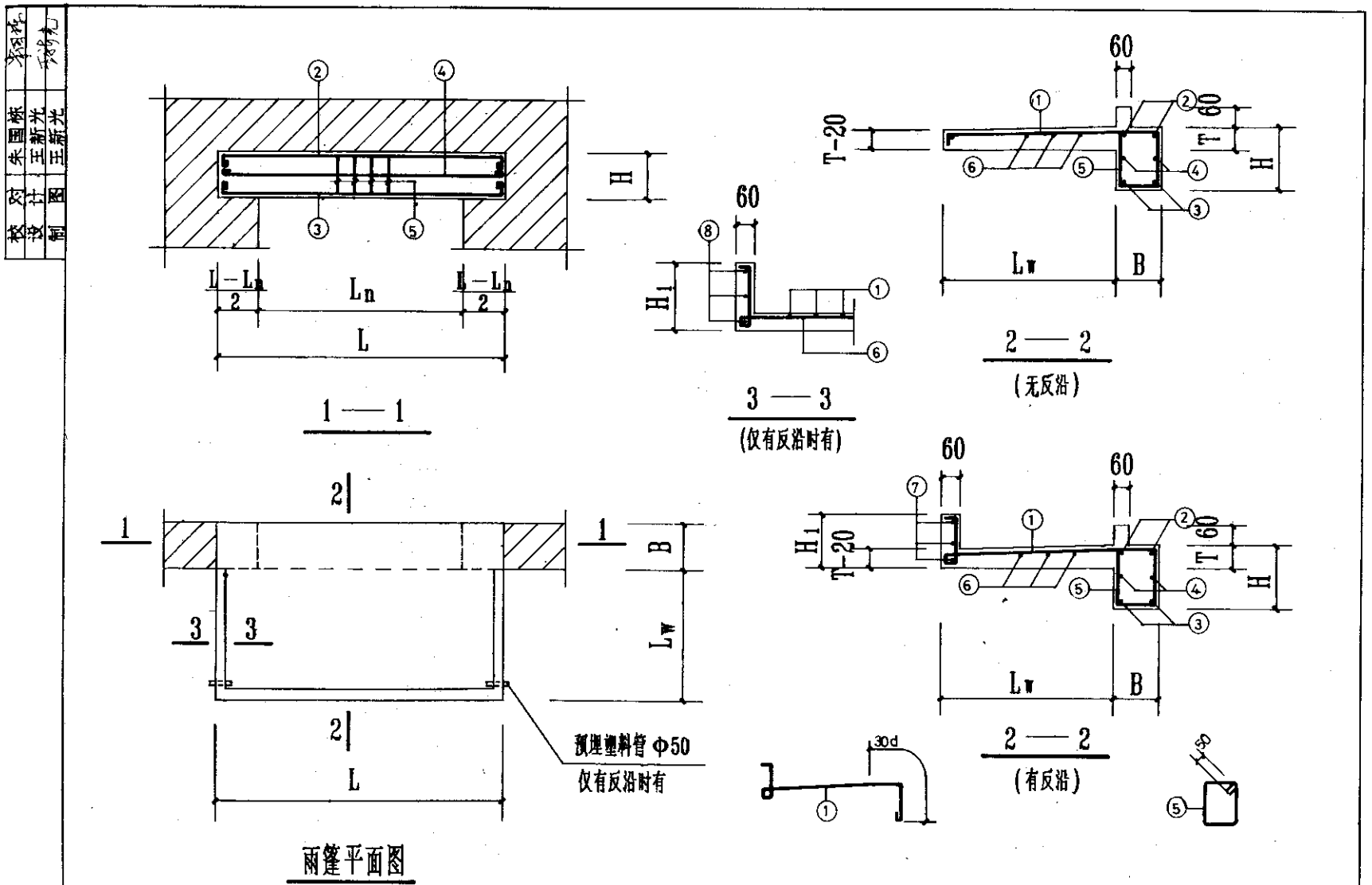

雨篷模板及配筋图	图集号	L91G307
	页号	7

跟多资料加微信公众号jianzhu118

雨篷选用表

墙厚 B=240

雨篷编号	门洞净宽 L_n(mm)	外挑尺寸 L_W(mm)	板厚 T(mm)	反梁高度 H_1(mm)	梁高 H(mm)	均布外荷载 (kN/m)	梁长 L(mm)	抗倾覆弯矩 M_r(kN·m)	抗倾覆砖墙高 H_c(m)	容许弯矩 (kN·m)
YP 152—20	1500	1200	90		300	0	1980	6.755	6.040	12.668
YP 152—20A				200				10.497	9.360	17.636
YP 152—20B				400				13.280	11.828	
YP 152—21						10		6.755	6.040	
YP 152—21A				200				10.497	9.360	
YP 152—21B				400				13.280	11.828	23.576
YP 152—22						20		6.755	6.040	
YP 152—22A				200				10.497	9.360	
YP 152—22B				400				13.280	11.828	
YP 181—20	1800	900	80		300	0	2280	4.320	3.370	12.668
YP 181—20A				200				7.168	5.525	17.636
YP 181—20B				400				9.131	7.010	
YP 181—21						10		4.320	3.370	23.576
YP 181—21A				200				7.168	5.525	
YP 181—21B				400				9.131	7.010	
YP 181—22						20		4.320	3.370	
YP 181—22A				200				7.168	5.525	25.757
YP 181—22B				400				9.131	7.010	

校对 朱国栋 王新光 王新光

设计 王新光

制图 刘小今 刘小今

跟多资料加微信公众号jianzhu118

校对	朱国栋	朱国栋
设计	王新光	王新光
制图	王新光	王新光

雨篷选用表

墙厚 B＝240

雨篷编号	门洞净宽 Ln (mm)	外挑尺寸 Lw (mm)	板厚 T(mm)	反沿高度 H1(mm)	梁高 H(mm)	均布外荷载 (kN/m)	梁长 L(mm)	抗倾覆弯矩 Mr (kN·m)	抗倾覆砖墙高 Hc (m)	容许弯矩 (kN·m)
YP 182—20	1800	1200	90		300	0	2280	7.517	5.789	17.636
YP 182—20A				200				11.827	9.050	
YP 182—20B				400				15.031	11.474	
YP 182—21						10		7.517	5.789	23.576
YP 182—21A				200				11.827	9.050	
YP 182—21B				400				15.031	11.474	25.757
YP 182—22					370	20		7.517	5.767	30.259
YP 182—22A				200				11.827	9.028	
YP 182—22B				400				15.031	11.452	
YP 211—20	2100	900	80		370	0	2840	6.364	4.101	16.137
YP 211—20A				200				9.911	6.318	
YP 211—20B				400				12.357	7.846	22.540
YP 211—21						10		6.364	4.101	30.259
YP 211—21A				200				9.911	6.318	
YP 211—21B				400				12.357	7.846	
YP 211—22						20		6.364	4.101	33.114
YP 211—22A				200				9.911	6.318	
YP 211—22B				400				12.357	7.846	38.806

跟多资料加微信公众号jianzhu118

校对	朱国栋	朱国栋
设计	王新光	王新光
制图	王新光	王新光

雨篷选用表

墙厚 B＝240

雨篷编号	门洞净宽 Ln(mm)	外挑尺寸 L_W(mm)	板厚 T(mm)	反沿高度 H_1(mm)	梁高 H(mm)	均布外荷载 (kN/m)	梁长 L(mm)	抗倾覆弯矩 Mr(kN·m)	抗倾覆砖墙高 Hc(m)	容许弯矩 (kN·m)
YP 212—20	2100	1200	90		370	0	2840	10.664	6.788	16.137
YP 212—20A				200				16.032	10.143	22.540
YP 212—20B				400				20.023	12.637	
YP 212—21						10		10.664	6.788	30.259
YP 212—21A				200				16.032	10.143	
YP 212—21B				400				20.023	12.637	
YP 212—22						20		10.664	6.788	33.114
YP 212—22A				200				16.032	10.143	38.806
YP 212—22B				400				20.023	12.637	
YP 241—20	2400	900	80		370	0	3140	6.761	3.939	22.540
YP 241—20A				200				10.683	6.125	
YP 241—20B				400				13.387	7.631	
YP 241—21						10		6.761	3.939	30.259
YP 241—21A				200				10.683	6.125	
YP 241—21B				400				13.387	7.631	33.114
YP 241—22						20		6.761	3.939	44.094
YP 241—22A				200				10.683	6.125	
YP 241—22B				400				13.387	7.631	

跟多资料加微信公众号jianzhu118

校对	朱国栋	朱国栋
设计	王新光	王新光
制图	王新光	王新光

雨篷选用表

墙厚 B＝240

雨篷编号	门洞净宽 Ln(mm)	外挑尺寸 Lw(mm)	板厚 T(mm)	反沿高度 Hj(mm)	梁高 H(mm)	均布外荷载 (kN/m)	梁长 L(mm)	抗倾覆弯矩 Mr(kN·m)	抗倾覆砖墙高 Hc(m)	容许弯矩 (kN·m)
YP 242—20	2400	1200	90		370	0	3140	11.426	6.539	22.540
YP 242—20A				200				17.361	9.846	
YP 242—20B				400				21.774	12.305	30.259
YP 242—21						10		11.426	6.539	
YP 242—21A				200				17.361	9.846	33.114
YP 242—21B				400				21.774	12.305	38.806
YP 242—22					420	20		11.426	6.527	45.037
YP 242—22A				200				17.361	9.834	
YP 242—22B				400				21.774	12.293	51.255
YP 271—20	2700	900	80		370	0	3680	7.476	3.827	22.540
YP 271—20A				200				12.072	6.050	30.259
YP 271—20B				400				15.241	7.584	
YP 271—21						10		7.476	3.827	38.806
YP 271—21A				200				12.072	6.050	
YP 271—21B				400				15.241	7.584	44.094
YP 271—22						20		7.476	3.827	56.004
YP 271—22A				200				12.072	6.050	
YP 271—22B				400				15.241	7.584	

跟多资料加微信公众号jianzhu118

校对	朱国栋	李国栋
设计	王新光	王新光
制图	王新光	王新光

雨篷选用表

墙厚 B＝240

雨篷编号	门洞净宽 Ln (mm)	外挑尺寸 Lw (mm)	板厚 T(mm)	反沿高度 Hf(mm)	梁高 H(mm)	均布外荷载 (kN/m)	梁长 L(mm)	抗倾覆弯矩 Mr (kN·m)	抗倾覆砖墙高 Hc (m)	容许弯矩 (kN·m)
YP 272—20	2700	1200	90		370	0	3680	12.798	6.402	30.259
YP 272—20A				200				19.754	9.767	
YP 272—20B				400				24.926	12.270	
YP 272—21					420	10		12.798	6.391	38.368
YP 272—21A				200				19.754	9.757	45.037
YP 272—21B				400				24.926	12.260	51.255
YP 272—22					490	20		12.798	6.377	61.280
YP 272—22A				200				19.754	9.743	
YP 272—22B				400				24.926	12.245	

跟多资料加微信公众号jianzhu118

校对	朱国栋	朱国栋
设计	王新光	王新光
制图	王新光	王新光

雨篷选用表

墙厚 B＝370

雨篷编号	门洞净宽 L_n(mm)	外挑尺寸 L_W(mm)	板厚 T(mm)	反沿高度 H_1(mm)	梁高 H(mm)	均布外荷载 (kN/m)	梁长 L(mm)	抗倾覆弯矩 M_r(kN·m)	抗倾覆破墙高 Hc (m)	容许弯矩 (kN·m)
YP 121 —— 30	1200	900	80		300	0	1680	3.628	1.624	26.492
YP 121 —— 30A				200				5.789	2.599	
YP 121 —— 30B				400				7.273	3.268	
YP 121 —— 31						10		3.628	1.624	
YP 121 —— 31A				200				5.789	2.599	
YP 121 —— 31B				400				7.273	3.268	
YP 121 —— 32						20		3.628	1.624	
YP 121 —— 32A				200				5.789	2.599	
YP 121 —— 32B				400				7.273	3.268	
YP 151 —— 30	1500	900	80		300	0	1980	4.039	1.556	26.492
YP 151 —— 30A				200				6.585	2.506	
YP 151 —— 30B				400				8.335	3.159	
YP 151 —— 31						10		4.039	1.556	
YP 151 —— 31A				200				6.585	2.506	
YP 151 —— 31B				400				8.335	3.159	
YP 151 —— 32						20		4.039	1.556	
YP 151 —— 32A				200				6.585	2.506	
YP 151 —— 32B				400				8.335	3.159	

跟多资料加微信公众号jianzhu118

校对	朱国栋	朱国栋
设计	王新光	王新光
制图	王新光	王新光

雨篷选用表

墙厚 B＝370

雨篷编号	门洞净宽 Ln(mm)	外挑尺寸 Lw(mm)	板厚 T(mm)	反梁高度 Hf(mm)	梁高 H(mm)	均布外荷载 (kN/m)	梁长 L(mm)	抗倾覆弯矩 Mr(kN·m)	抗倾覆砌墙高 Hc(m)	容许弯矩 (kN·m)
YP 152—30	1500	1200	90		300	0	1980	6.913	2.628	26.492
YP 152—30A				200				10.743	4.058	
YP 152—30B				400				13.583	5.118	
YP 152—31						10		6.913	2.628	
YP 152—31A				200				10.743	4.058	
YP 152—31B				400				13.583	5.118	35.433
YP 152—32						20		6.913	2.628	26.492
YP 152—32A				200				10.743	4.058	35.433
YP 152—32B				400				13.583	5.118	
YP 181—30	1800	900	80		300	0	2280	4.449	1.518	26.492
YP 181—30A				200				7.382	2.452	
YP 181—30B				400				9.396	3.093	
YP 181—31						10		4.449	1.518	
YP 181—31A				200				7.382	2.452	
YP 181—31B				400				9.396	3.093	
YP 181—32						20		4.449	1.518	
YP 181—32A				200				7.382	2.452	35.433
YP 181—32B				400				9.396	3.093	

跟多资料加微信公众号jianzhu118

雨篷选用表

墙厚 B＝370

雨篷编号	门洞净宽 Ln(mm)	外挑尺寸 Lw(mm)	板厚 T(mm)	反沿高度 Hf(mm)	梁高 H(mm)	均布外荷载 (kN/m)	梁长 L(mm)	抗倾覆弯矩 Mr(kN·m)	抗倾覆砖墙高 Hc(m)	容许弯矩 (kN·m)
YP 182—30	1800	1200	90		300	0	2280	7.696	2.552	26.492
YP 182—30A				200				12.106	3.956	
YP 182—30B				400				15.377	4.997	
YP 182—31						10		7.696	2.552	
YP 182—31A				200				12.106	3.956	35.433
YP 182—31B				400				15.377	4.997	
YP 182—32						20		7.696	2.552	
YP 182—32A				200				12.106	3.956	
YP 182—32B				400				15.377	4.997	
YP 211—30	2100	900	80		370	0	2840	6.544	1.845	33.848
YP 211—30A				200				10.197	2.806	
YP 211—30B				400				12.705	3.465	
YP 211—31						10		6.544	1.845	
YP 211—31A				200				10.197	2.806	
YP 211—31B				400				12.705	3.465	
YP 211—32						20		6.544	1.845	45.459
YP 211—32A				200				10.197	2.806	
YP 211—32B				400				12.705	3.465	

跟多资料加微信公众号jianzhu118

雨篷选用表

墙厚 B＝370

雨篷编号	门洞净宽 L_D(mm)	外挑尺寸 L_W(mm)	板厚 T(mm)	反沿高度 H_1(mm)	梁高 H(mm)	均布外荷载 (kN/m)	梁长 L(mm)	抗倾覆弯矩 M_r(kN·m)	抗倾覆砖墙高 Hc (m)	容许弯矩 (kN·m)
YP 212—30	2100	1200	90		370	0	2840	10.904	2.992	33.848
YP 212—30A				200				16.398	4.436	
YP 212—30B				400				20.472	5.507	
YP 212—31						10		10.904	2.992	
YP 212—31A				200				16.398	4.436	
YP 212—31B				400				20.472	5.507	45.459
YP 212—32						20		10.904	2.992	
YP 212—32A				200				16.398	4.436	
YP 212—32B				400				20.472	5.507	
YP 241—30	2400	900	80		370	0	3140	6.954	1.802	33.848
YP 241—30A				200				10.993	2.749	
YP 241—30B				400				13.767	3.400	
YP 241—31						10		6.954	1.802	45.459
YP 241—31A				200				10.993	2.749	
YP 241—31B				400				13.767	3.400	
YP 241—32						20		6.954	1.802	58.329
YP 241—32A				200				10.993	2.749	
YP 241—32B				400				13.767	3.400	

跟多资料加微信公众号jianzhu118

雨篷选用表

墙厚 B=370

雨篷编号	门洞净宽 Ln(mm)	外挑尺寸 Lw(mm)	板厚 T(mm)	反沿高度 Hf(mm)	梁高 H(mm)	均布外荷载 (kN/m)	梁长 L(mm)	抗倾覆弯矩 Mr(kN·m)	抗倾覆砖墙高 Hc(m)	容许弯矩 (kN·m)
YP 242—30	2400	1200	90		370	0	3140	11.687	2.912	33.848
YP 242—30A				200				17.761	4.336	
YP 242—30B				400				22.265	5.392	
YP 242—31						10		11.687	2.912	45.459
YP 242—31A				200				17.761	4.336	
YP 242—31B				400				22.265	5.392	
YP 242—32						20		11.687	2.912	58.329
YP 242—32A				200				17.761	4.336	
YP 242—32B				400				22.265	5.392	
YP 271—30	2700	900	80		370	0	3680	7.694	1.776	33.848
YP 271—30A				200				12.427	2.739	
YP 271—30B				400				15.678	3.401	
YP 271—31						10		7.694	1.776	45.459
YP 271—31A				200				12.427	2.739	
YP 271—31B				400				15.678	3.401	58.329
YP 271—32						20		7.694	1.776	72.450
YP 271—32A				200				12.427	2.739	
YP 271—32B				400				15.678	3.401	

跟多资料加微信公众号jianzhu118

校对	朱国栋	宋国栋
设计	王新光	王新光
制图	王新光	王新光

雨篷选用表

墙厚 B＝370

雨篷编号	门洞净宽 L_n(mm)	外挑尺寸 L_y(mm)	板厚 T(mm)	反沿高度 H_f(mm)	梁高 H(mm)	均布外荷载 (kN/m)	梁长 L(mm)	抗倾覆弯矩 M_r(kN·m)	抗倾覆砖墙高 Hc (m)	容许弯矩 (kN·m)
YP 272—30	2700	1200	90		370	0	3680	13.096	2.875	33.848
YP 272—30A				200				20.214	4.324	45.459
YP 272—30B				400				25.493	5.399	
YP 272—31						10		13.096	2.875	
YP 272—31A				200				20.214	4.324	58.329
YP 272—31B				400				25.493	5.399	
YP 272—32						20		13.096	2.875	72.450
YP 272—32A				200				20.214	4.324	
YP 272—32B				400				25.493	5.399	

跟多资料加微信公众号jianzhu118

雨篷材料用表

墙厚 B＝240

雨篷编号	受力钢筋 ①	受力钢筋 ②	受力钢筋 ③	受力钢筋 ④	受力钢筋 ⑤	分布钢筋 ⑥	分布钢筋 ⑦	分布钢筋 ⑧	钢筋公称质量（kg） Ⅰ级(Φ)	钢筋公称质量（kg） Ⅱ级(Φ)	混凝土体积（m^3）
YP 121—20	Φ6@120	2Φ10	3Φ10		Φ8@160	6Φ6			16.313	0.000	0.233
YP 121—20A	Φ8@160						2Φ6	2Φ6	21.715		0.261
YP 121—20B	Φ8@120						3Φ6	3Φ6	25.946		0.301
YP 121—21	Φ6@120								16.313		0.233
YP 121—21A	Φ8@160						2Φ6	2Φ6	21.715		0.261
YP 121—21B	Φ8@120	3Φ10	2Φ12				3Φ6	3Φ6	23.573	3.835	0.301
YP 121—22	Φ6@120	2Φ10							12.754		0.233
YP 121—22A	Φ8@160						2Φ6	2Φ6	18.156		0.261
YP 121—22B	Φ8@120	3Φ10					3Φ6	3Φ6	23.573		0.301
YP 151—20	Φ6@120	2Φ10	3Φ10		Φ8@160	6Φ6			19.239	0.000	0.274
YP 151—20A	Φ8@160						2Φ6	2Φ6	25.178		0.305
YP 151—20B	Φ8@120	3Φ10	2Φ12				3Φ6	3Φ6	27.554	4.368	0.349
YP 151—21	Φ6@120	2Φ10							15.126		0.274
YP 151—21A	Φ8@160	3Φ10					2Φ6	2Φ6	22.436		0.305
YP 151—21B	Φ8@120						3Φ6	3Φ6	27.554		0.349
YP 151—22	Φ6@120	2Φ10	2Φ14						15.126	6.331	0.274
YP 151—22A	Φ8@160	3Φ10					2Φ6	2Φ6	22.436		0.305
YP 151—22B	Φ8@120						3Φ6	3Φ6	27.554		0.349

跟多资料加微信公众号jianzhu118

校对 宋国栋 设计 王新光 制图 王新光

校对	牛国栋	冯国栋
设计	王新光	王新光
制图	王新光	王新光

雨篷材料用表

墙厚 B＝240

雨篷编号	受力钢筋 ①	受力钢筋 ②	受力钢筋 ③	受力钢筋 ④	受力钢筋 ⑤	分布钢筋 ⑥	分布钢筋 ⑦	分布钢筋 ⑧	钢筋公称质量(kg) Ⅰ级(Φ)	钢筋公称质量(kg) Ⅱ级(Φ)	混凝土体积 (m^3)
YP 152—20	Φ8@160	2Φ10	3Φ10		Φ8@160	7Φ6			23.601	0.000	0.340
YP 152—20A	Φ10@180	3Φ10	2Φ12				2Φ6	2Φ6	28.902	4.368	0.373
YP 152—20B	Φ10@140						3Φ6	3Φ6	35.776		0.424
YP 152—21	Φ8@160								20.859		0.340
YP 152—21A	Φ10@180						2Φ6	2Φ6	28.902		0.373
YP 152—21B	Φ10@140		2Φ14		Φ8@150		3Φ6	3Φ6	36.194	6.331	0.424
YP 152—22	Φ8@160				Φ8@160				20.859		0.340
YP 152—22A	Φ10@180						2Φ6	2Φ6	28.902		0.373
YP 152—22B	Φ10@140				Φ8@120		3Φ6	3Φ6	37.031		0.424
YP 181—20	Φ6@120	2Φ10	3Φ10		Φ8@160	6Φ6			21.910	0.000	0.316
YP 181—20A	Φ8@160	3Φ10	2Φ12				2Φ6	2Φ6	25.530	4.901	0.349
YP 181—20B	Φ8@120						3Φ6	3Φ6	30.873		0.397
YP 181—21	Φ6@120		2Φ14						18.799	7.055	0.316
YP 181—21A	Φ8@160						2Φ6	2Φ6	25.530		0.349
YP 181—21B	Φ8@120						3Φ6	3Φ6	30.873		0.397
YP 181—22	Φ6@120								18.799		0.316
YP 181—22A	Φ8@160		3Φ12				2Φ6	2Φ6	25.530	7.351	0.349
YP 181—22B	Φ8@120						3Φ6	3Φ6	30.873		0.397

跟多资料加微信公众号jianzhu118

校对	朱国栋	宋国栋
设计	王新光	王新光
制图	王新光	王新光

雨篷材料用表

墙厚 B=240

雨篷编号	受力钢筋 ①	受力钢筋 ②	受力钢筋 ③	受力钢筋 ④	受力钢筋 ⑤	分布钢筋 ⑥	分布钢筋 ⑦	分布钢筋 ⑧	钢筋公称质量(kg) Ⅰ级(Φ)	钢筋公称质量(kg) Ⅱ级(Φ)	混凝土体积 (m^3)
YP 182—20	Φ8@160	3Φ10	2Φ12		Φ8@160	7Φ6			23.926	4.901	0.391
YP 182—20A	Φ10@180						2Φ6	2Φ6	33.190		0.427
YP 182—20B	Φ10@140						3Φ6	3Φ6	41.647		0.482
YP 182—21	Φ8@160		2Φ14						23.926	7.055	0.391
YP 182—21A	Φ10@180				Φ8@150		2Φ6	2Φ6	33.608		0.427
YP 182—21B	Φ10@140		3Φ12		Φ8@100		3Φ6	3Φ6	44.158	7.351	0.482
YP 182—22	Φ8@160	2Φ10	2Φ14	2Φ10	Φ8@160				26.046	7.055	0.430
YP 182—22A	Φ10@180						2Φ6	2Φ6	35.310		0.465
YP 182—22B	Φ10@140				Φ8@150		3Φ6	3Φ6	44.241		0.520
YP 211—20	Φ6@120	2Φ10	3Φ10	2Φ10	Φ8@160	6Φ6			30.447	0.000	0.441
YP 211—20A	Φ8@160						2Φ6	2Φ6	37.905		0.479
YP 211—20B	Φ8@120		2Φ12				3Φ6	3Φ6	39.547	5.434	0.534
YP 211—21	Φ6@120		2Φ14						25.058	7.780	0.441
YP 211—21A	Φ8@160						2Φ6	2Φ6	32.516		0.479
YP 211—21B	Φ8@120						3Φ6	3Φ6	39.547		0.534
YP 211—22	Φ6@120		3Φ12						25.058	8.150	0.441
YP 211—22A	Φ8@160	3Φ10					2Φ6	2Φ6	34.313		0.479
YP 211—22B	Φ8@120		2Φ16				3Φ6	3Φ6	41.344	10.672	0.534

跟多资料加微信公众号jianzhu118

校对	朱国栋	朱国栋
设计	王新光	王新光
制图		

雨篷材料用表

墙厚 B=240

雨篷编号	受力钢筋 ①	受力钢筋 ②	受力钢筋 ③	受力钢筋 ④	受力钢筋 ⑤	分布钢筋 ⑥	分布钢筋 ⑦	分布钢筋 ⑧	钢筋公称质量(kg) I级(Φ)	钢筋公称质量(kg) II级(Φ)	混凝土体积 (m^3)
YP 212—20	Φ8@160	2Φ10	3Φ10	2Φ10	Φ8@160	7Φ6			36.236	0.000	0.535
YP 212—20A	Φ10@180		2Φ12				2Φ6	2Φ6	41.990	5.434	0.575
YP 212—20B	Φ10@140						3Φ6	3Φ6	52.213		0.636
YP 212—21	Φ8@160		2Φ14						30.847	7.780	0.535
YP 212—21A	Φ10@180						2Φ6	2Φ6	41.990		0.575
YP 212—21B	Φ10@140				Φ8@140		3Φ6	3Φ6	53.161		0.636
YP 212—22	Φ8@160	3Φ10	3Φ12		Φ8@160				32.644	8.150	0.535
YP 212—22A	Φ10@180		2Φ16		Φ8@150		2Φ6	2Φ6	44.261	10.672	0.575
YP 212—22B	Φ10@140				Φ8@100		3Φ6	3Φ6	57.326		0.636
YP 241—20	Φ6@120	2Φ10	2Φ12	2Φ10	Φ8@160	6Φ6			27.656	5.966	0.488
YP 241—20A	Φ8@160						2Φ6	2Φ6	35.906		0.528
YP 241—20B	Φ8@120						3Φ6	3Φ6	43.162		0.586
YP 241—21	Φ6@120		2Φ14						27.656	8.505	0.488
YP 241—21A	Φ8@160						2Φ6	2Φ6	35.906		0.528
YP 241—21B	Φ8@120		3Φ12				3Φ6	3Φ6	43.162	8.949	0.586
YP 241—22	Φ6@120	3Φ10	3Φ14						29.637	12.758	0.488
YP 241—22A	Φ8@160						2Φ6	2Φ6	37.887		0.528
YP 241—22B	Φ8@120						3Φ6	3Φ6	45.143		0.586

跟多资料加微信公众号jianzhu118

校对	朱国栋	朱国栋
设计	王新光	王新光
制图		

雨篷材料用表

墙厚 B＝240

雨篷编号	受力钢筋 ①	受力钢筋 ②	受力钢筋 ③	受力钢筋 ④	受力钢筋 ⑤	分布钢筋 ⑥	分布钢筋 ⑦	分布钢筋 ⑧	钢筋公称质量(kg) Ⅰ级(Φ)	钢筋公称质量(kg) Ⅱ级(Φ)	混凝土体积 (m^3)
YP 242—20	Φ8@160	2Φ10	2Φ12	2Φ10	Φ8@160	7Φ6			34.210	5.966	0.592
YP 242—20A	Φ10@180						2Φ6	2Φ6	46.574		0.634
YP 242—20B	Φ10@140		2Φ14				3Φ6	3Φ6	57.110	8.505	0.699
YP 242—21	Φ8@160								34.210		0.592
YP 242—21A	Φ10@180	3Φ10	3Φ12		Φ8@140		2Φ6	2Φ6	49.502	8.949	0.634
YP 242—21B	Φ10@140		2Φ16	2Φ12	Φ8@100		3Φ6	3Φ6	58.919	17.106	0.699
YP 242—22	Φ8@160			2Φ10	Φ8@160				36.901	11.619	0.629
YP 242—22A	Φ10@180				Φ8@150		2Φ6	2Φ6	49.779		0.672
YP 242—22B	Φ10@140		3Φ14		Φ8@100		3Φ6	3Φ6	63.908	12.758	0.737
YP 271—20	Φ6@120	2Φ10	2Φ12	2Φ10	Φ8@160	6Φ6			31.928	6.499	0.572
YP 271—20A	Φ8@160		2Φ14				2Φ6	2Φ6	40.897	9.230	0.617
YP 271—20B	Φ8@120						3Φ6	3Φ6	49.836		0.681
YP 271—21	Φ6@120	3Φ10	2Φ16						34.242	12.566	0.572
YP 271—21A	Φ8@160						2Φ6	2Φ6	43.211		0.617
YP 271—21B	Φ8@120		3Φ14				3Φ6	3Φ6	42.839	13.845	0.681
YP 271—22	Φ6@120	2Φ12	3Φ16						27.300	25.348	0.572
YP 271—22A	Φ8@160						2Φ6	2Φ6	36.269		0.617
YP 271—22B	Φ8@120				Φ8@120		3Φ6	3Φ6	47.577		0.681

跟多资料加微信公众号jianzhu118

校对	宋国栋	宋国栋
设计	王新光	王新光
制图	王新光	王新光

雨篷材料用表

墙厚 B＝240

雨篷编号	受力钢筋					分布钢筋			钢筋公称质量（kg）		混凝土体积（m^3）
	①	②	③	④	⑤	⑥	⑦	⑧	Ⅰ级(Φ)	Ⅱ级(Φ)	
YP 272—20	Φ8@160	2Φ10	2Φ14	2Φ10	Φ8@160	7Φ6			39.140	9.230	0.693
YP 272—20A	Φ10@180						2Φ6	2Φ6	53.375		0.740
YP 272—20B	Φ10@140						3Φ6	3Φ6	65.671		0.811
YP 272—21	Φ8@160	3Φ10	3Φ12						42.244	9.748	0.737
YP 272—21A	Φ10@180		2Φ16		Φ8@150		2Φ6	2Φ6	56.992	12.566	0.784
YP 272—21B	Φ10@140		3Φ14	2Φ12	Φ8@100		3Φ6	3Φ6	68.767	20.291	0.855
YP 272—22	Φ8@160			2Φ10	Φ8@160				43.349	13.845	0.799
YP 272—22A	Φ10@180						2Φ6	2Φ6	57.584		0.846
YP 272—22B	Φ10@140				Φ8@120		3Φ6	3Φ6	72.723		0.917

跟多资料加微信公众号jianzhu118

校对	朱国栋	李国栋
设计	王新光	王新光
制图		

雨篷材料用表

墙厚 B＝370

雨篷编号	受力钢筋 ①	受力钢筋 ②	受力钢筋 ③	受力钢筋 ④	受力钢筋 ⑤	分布钢筋 ⑥	分布钢筋 ⑦	分布钢筋 ⑧	钢筋公称质量（kg） Ⅰ级(φ)	钢筋公称质量（kg） Ⅱ级(φ)	混凝土体积（m^3）
YP 121—30	φ6@120	3φ10	3φ12		φ8@100	6φ6			17.052	5.753	0.298
YP 121—30A	φ8@160						2φ6	2φ6	22.454		0.327
YP 121—30B	φ8@120						3φ6	3φ6	26.685		0.367
YP 121—31	φ6@120								17.052		0.298
YP 121—31A	φ8@160						2φ6	2φ6	22.454		0.327
YP 121—31B	φ8@120						3φ6	3φ6	26.685		0.367
YP 121—32	φ6@120								17.052		0.298
YP 121—32A	φ8@160						2φ6	2φ6	22.454		0.327
YP 121—32B	φ8@120						3φ6	3φ6	26.685		0.367
YP 151—30	φ6@120	3φ10	3φ12		φ8@100	6φ6			20.335	6.552	0.352
YP 151—30A	φ8@160						2φ6	2φ6	26.274		0.382
YP 151—30B	φ8@120						3φ6	3φ6	31.392		0.426
YP 151—31	φ6@120								20.335		0.352
YP 151—31A	φ8@160						2φ6	2φ6	26.274		0.382
YP 151—31B	φ8@120						3φ6	3φ6	31.392		0.426
YP 151—32	φ6@120								20.335		0.352
YP 151—32A	φ8@160						2φ6	2φ6	26.274		0.382
YP 151—32B	φ8@120						3φ6	3φ6	31.392		0.426

跟多资料加微信公众号jianzhu118

校对	朱国栋	朱国栋
设计	王新光	王新光
制图		

雨篷材料用表

墙厚 B＝370

雨篷编号	受力侧筋 ①	受力侧筋 ②	受力侧筋 ③	受力侧筋 ④	受力侧筋 ⑤	分布侧筋 ⑥	分布侧筋 ⑦	分布侧筋 ⑧	侧筋公称质量（kg） Ⅰ级(Φ)	侧筋公称质量（kg） Ⅱ级(Φ)	混凝土体积（m^3）
YP 152—30	Φ8@160								24.697		0.417
YP 152—30A	Φ10@180						2Φ6	2Φ6	32.740		0.450
YP 152—30B	Φ10@140	3Φ10	3Φ12				3Φ6	3Φ6	39.614	6.552	0.501
YP 152—31	Φ8@160								24.697		0.417
YP 152—31A	Φ10@180				Φ8@100	7Φ6	2Φ6	2Φ6	32.740		0.450
YP 152—31B	Φ10@140	3Φ12	3Φ14				3Φ6	3Φ6	35.501	16.048	0.501
YP 152—32	Φ8@160	3Φ10	3Φ12						24.697	6.552	0.417
YP 152—32A	Φ10@180	3Φ12	3Φ14				2Φ6	2Φ6	28.627	16.048	0.450
YP 152—32B	Φ10@140						3Φ6	3Φ6	35.501		0.501
YP 181—30	Φ6@120								23.363		0.405
YP 181—30A	Φ8@160						2Φ6	2Φ6	30.094		0.438
YP 181—30B	Φ8@120						3Φ6	3Φ6	35.437		0.486
YP 181—31	Φ6@120		3Φ12						23.363	7.351	0.405
YP 181—31A	Φ8@160	3Φ10			Φ8@100	6Φ6	2Φ6	2Φ6	30.094		0.438
YP 181—31B	Φ8@120						3Φ6	3Φ6	35.437		0.486
YP 181—32	Φ6@120								23.363		0.405
YP 181—32A	Φ8@160		3Φ14				2Φ6	2Φ6	30.094	10.583	0.438
YP 181—32B	Φ8@120						3Φ6	3Φ6	35.437		0.486

跟多资料加微信公众号jianzhu118

校对	朱国栋	李国栋
设计	王新光	王新光
制图	王新光	王新光

雨篷材料用表

墙厚 B＝370

雨篷编号	受力钢筋 ①	受力钢筋 ②	受力钢筋 ③	受力钢筋 ④	受力钢筋 ⑤	分布钢筋 ⑥	分布钢筋 ⑦	分布钢筋 ⑧	钢筋公称质量(kg) Ⅰ级(Φ)	钢筋公称质量(kg) Ⅱ级(Φ)	混凝土体积 (m^3)
YP 182—30	Φ8@160	3Φ10	3Φ12		Φ8@100	7Φ6			28.490	7.351	0.480
YP 182—30A	Φ10@180						2Φ6	2Φ6	37.754		0.516
YP 182—30B	Φ10@140	3Φ12					3Φ6	3Φ6	41.543	14.703	0.570
YP 182—31	Φ8@160	3Φ10							28.490	7.351	0.480
YP 182—31A	Φ10@180	3Φ12	3Φ14				2Φ6	2Φ6	33.086	17.934	0.516
YP 182—31B	Φ10@140						3Φ6	3Φ6	41.543		0.570
YP 182—32	Φ8@160	3Φ10							28.490	10.583	0.480
YP 182—32A	Φ10@180	3Φ12					2Φ6	2Φ6	33.086	17.934	0.516
YP 182—32B	Φ10@140						3Φ6	3Φ6	41.543		0.570
YP 211—30	Φ6@120	3Φ10	3Φ12	2Φ12	Φ8@100	6Φ6			28.940	13.104	0.578
YP 211—30A	Φ8@160						2Φ6	2Φ6	36.398		0.616
YP 211—30B	Φ8@120						3Φ6	3Φ6	43.429		0.670
YP 211—31	Φ6@120								28.940		0.578
YP 211—31A	Φ8@160						2Φ6	2Φ6	36.398		0.616
YP 211—31B	Φ8@120						3Φ6	3Φ6	43.429		0.670
YP 211—32	Φ6@120		3Φ14						28.940	16.625	0.578
YP 211—32A	Φ8@160						2Φ6	2Φ6	36.398		0.616
YP 211—32B	Φ8@120						3Φ6	3Φ6	43.429		0.670

370 墙厚雨篷材料表

图集号	L91G307
页号	28

跟多资料加微信公众号jianzhu118

校对	朱国栋	王新光	王新光
设计	王新光	王新光	王新光
制图	王新光	王新光	王新光

雨篷材料用表

墙厚 B＝370

雨篷编号	受力钢筋 ①	受力钢筋 ②	受力钢筋 ③	受力钢筋 ④	受力钢筋 ⑤	分布钢筋 ⑥	分布钢筋 ⑦	分布钢筋 ⑧	钢筋公称质量(kg) I级(Φ)	钢筋公称质量(kg) II级(Φ)	混凝土体积 (m^3)
YP 212—30	Φ8@160	3Φ10	3Φ12	2Φ12	Φ8@100	7Φ6			34.729	13.104	0.672
YP 212—30A	Φ10@180						2Φ6	2Φ6	45.872		0.712
YP 212—30B	Φ10@140						3Φ6	3Φ6	56.095		0.773
YP 212—31	Φ8@160								34.729		0.672
YP 212—31A	Φ10@180						2Φ6	2Φ6	45.872		0.712
YP 212—31B	Φ10@140	3Φ12	3Φ14				3Φ6	3Φ6	50.706	24.775	0.773
YP 212—32	Φ8@160	3Φ10							34.729	16.625	0.672
YP 212—32A	Φ10@180						2Φ6	2Φ6	45.872		0.712
YP 212—32B	Φ10@140	3Φ12					3Φ6	3Φ6	50.706	24.775	0.773
YP 241—30	Φ6@120	3Φ10	3Φ12	2Φ12	Φ8@100	6Φ6			32.134	14.436	0.639
YP 241—30A	Φ8@160						2Φ6	2Φ6	40.384		0.679
YP 241—30B	Φ8@120						3Φ6	3Φ6	47.640		0.737
YP 241—31	Φ6@120		3Φ14						32.134	18.245	0.639
YP 241—31A	Φ8@160						2Φ6	2Φ6	40.384		0.679
YP 241—31B	Φ8@120						3Φ6	3Φ6	47.640		0.737
YP 241—32	Φ6@120		3Φ16						32.134	22.915	0.639
YP 241—32A	Φ8@160						2Φ6	2Φ6	40.384		0.679
YP 241—32B	Φ8@120	3Φ12					3Φ6	3Φ6	41.697	31.864	0.737

跟多资料加微信公众号jianzhu118

校对	朱国栋	张国栋
设计	王新光	王新光
制图	王新光	王新光

雨篷材料用表

墙厚 B＝370

雨篷编号	受力钢筋					分布钢筋			钢筋公称质量（kg）		混凝土体积（m^3）
	①	②	③	④	⑤	⑥	⑦	⑧	Ⅰ级(Φ)	Ⅱ级(Φ)	
YP 242—30	Φ8@160	3Φ10	3Φ12	2Φ12	Φ8@100	7Φ6			38.688	14.436	0.743
YP 242—30A	Φ10@180						2Φ6	2Φ6	51.052		0.785
YP 242—30B	Φ10@140	3Φ12					3Φ6	3Φ6	55.645	23.386	0.850
YP 242—31	Φ8@160	3Φ10	3Φ14						38.688	18.245	0.743
YP 242—31A	Φ10@180	3Φ12					2Φ6	2Φ6	45.109	27.194	0.785
YP 242—31B	Φ10@140						3Φ6	3Φ6	55.645		0.850
YP 242—32	Φ8@160	3Φ10	3Φ16						38.688	22.915	0.743
YP 242—32A	Φ10@180	3Φ12					2Φ6	2Φ6	45.109	31.864	0.785
YP 242—32B	Φ10@140						3Φ6	3Φ6	55.645		0.850
YP 271—30	Φ6@120	3Φ10	3Φ12	2Φ12	Φ8@100	6Φ6			36.856	16.194	0.749
YP 271—30A	Φ8@160						2Φ6	2Φ6	45.825		0.794
YP 271—30B	Φ8@120						3Φ6	3Φ6	54.764		0.858
YP 271—31	Φ6@120		3Φ14						36.856	20.291	0.749
YP 271—31A	Φ8@160						2Φ6	2Φ6	45.825		0.794
YP 271—31B	Φ8@120		3Φ16				3Φ6	3Φ6	54.764	25.295	0.858
YP 271—32	Φ6@120	3Φ12	3Φ18						29.914	41.007	0.749
YP 271—32A	Φ8@160						2Φ6	2Φ6	38.883		0.794
YP 271—32B	Φ8@120						3Φ6	3Φ6	47.822		0.858

跟多资料加微信公众号jianzhu118

校对	朱国栋	王新光	王新光
设计	王新光	王新光	王新光
制图	王新光	王新光	王新光

雨篷材料用表

墙厚 B＝370

雨篷编号	受力钢筋					分布钢筋			钢筋公称质量（kg）		混凝土体积（m^3）
	①	②	③	④	⑤	⑥	⑦	⑧	Ⅰ级(φ)	Ⅱ级(Φ)	
YP 272—30	φ8@160	3Φ10	3Φ12	2Φ12	φ8@100	7φ6			44.068	16.194	0.870
YP 272—30A	φ10@180	3Φ12	3Φ14				2φ6	2φ6	51.361	30.039	0.917
YP 272—30B	φ10@140						3φ6	3φ6	63.657		0.988
YP 272—31	φ8@160	3Φ10							44.068	20.291	0.870
YP 272—31A	φ10@180	3Φ12	3Φ16				2φ6	2φ6	51.361	35.043	0.917
YP 272—31B	φ10@140						3φ6	3φ6	63.657		0.988
YP 272—32	φ8@160		3Φ18						37.127	41.007	0.870
YP 272—32A	φ10@180						2φ6	2φ6	51.361		0.917
YP 272—32B	φ10@140						3φ6	3φ6	63.657		0.988

跟多资料加微信公众号jianzhu118

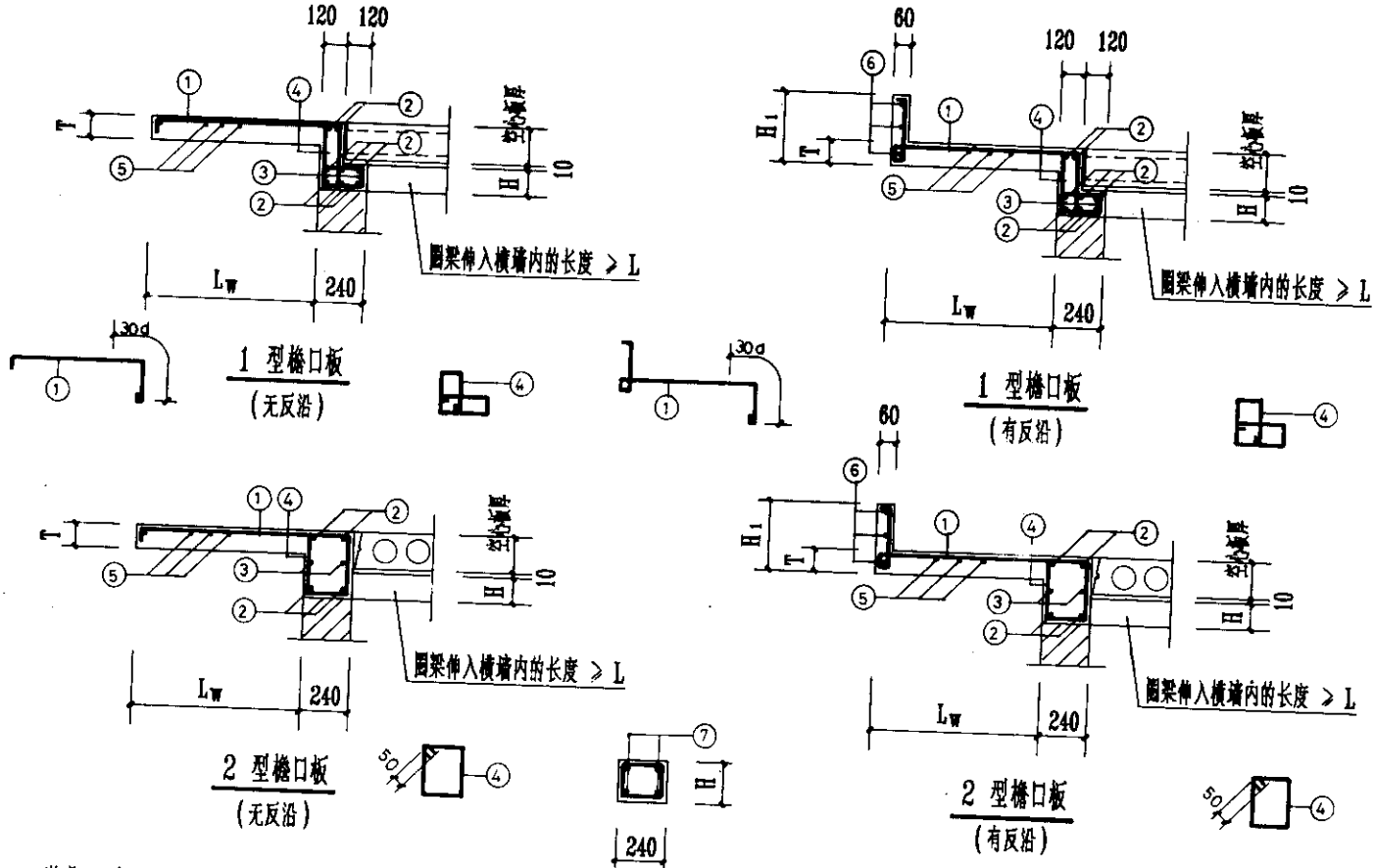

说明：1 檐口板下的抗扭圈梁与预制板平行时，横向墙或梁的最大间距为3600.

2 圈梁伸入横墙内的最小长度 L 见第 34 页.

跟多资料加微信公众号jianzhu118

现浇檐口板模板及配筋图	图集号	L91G307
	页号	32

校对	朱国栋	张国栋
设计	王新光	王新光
制图		

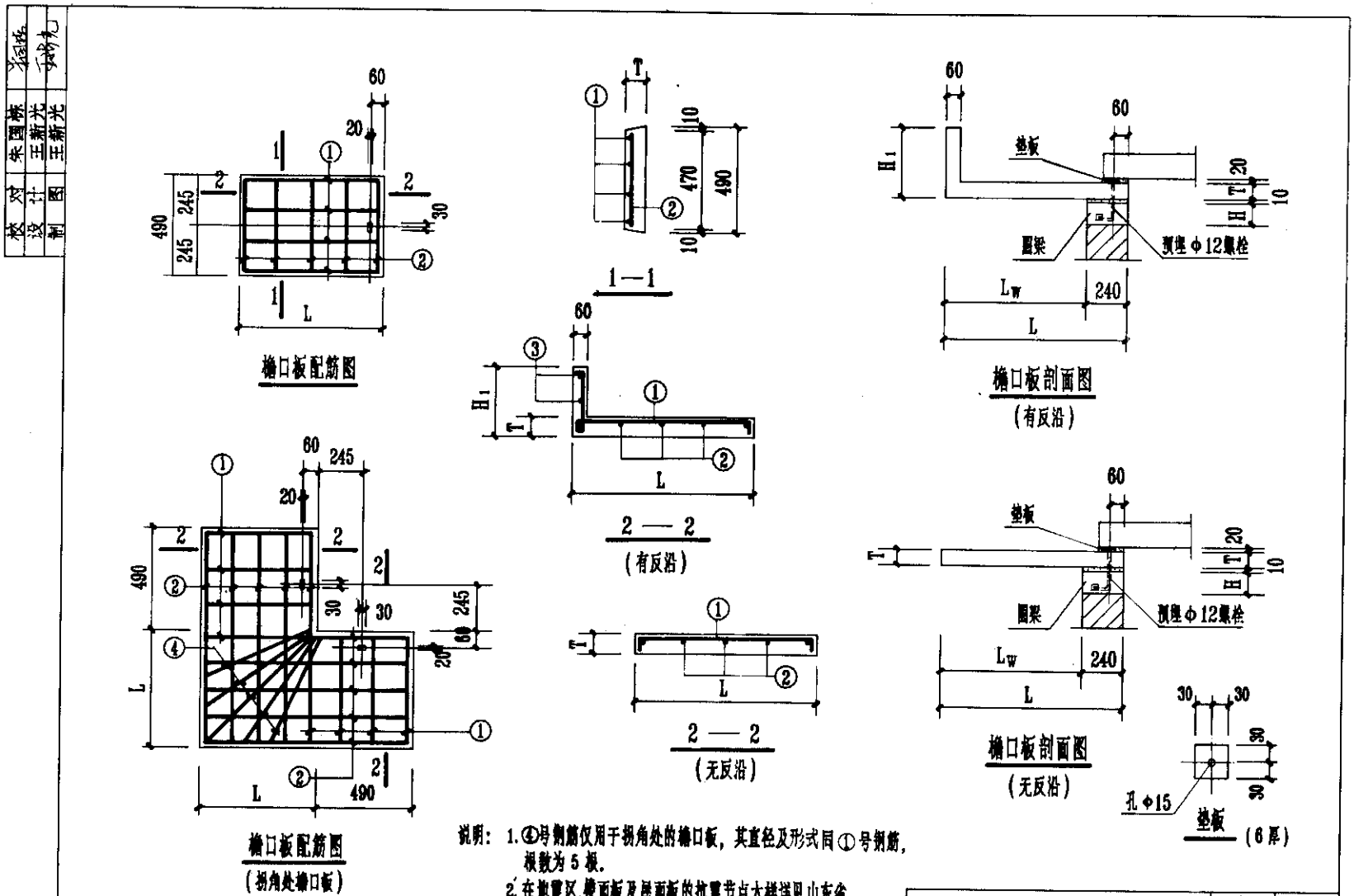

檐口板配筋图

2 — 2
(有反沿)

2 — 2
(无反沿)

檐口板剖面图
(无反沿)

说明：1.④号钢筋仅用于拐角处的檐口板，其直径及形式同①号钢筋，根数为5根。

2.在地震区，楼面板及屋面板的抗震节点大样详见山东省的有关抗震标准图。

预制檐口板模板及配筋图	图集号	L91G307
	页号	33

跟多资料加微信公众号jianzhu118

校对	朱国栋	张国栋
设计	王新光	王新光
制图	王新光	王新光

现浇檐口板选用表

类型	檐口板编号	外挑尺寸 L_W(mm)	板厚T (mm)	反沿高度 H_1(mm)	圈梁高H (mm)	圈梁伸入横墙内长度L(mm)
1型檐口板	XYB 4—1	400	70		180	773
	XYB 4—1A			200		1080
	XYB 4—1B			400	240	1210
	XYB 6—1	600			180	1042
	XYB 6—1A			200	240	1434
	XYB 6—1B			400		1631
	XYB 8—1	800	80			1307
	XYB 8—1A			200		1812
	XYB 8—1B			400	300	2022
2型檐口板	XYB 4—2	400	70		180	773
	XYB 4—2A			200		1080
	XYB 4—2B			400	240	1210
	XYB 6—2	600			180	1042
	XYB 6—2A			200	240	1434
	XYB 6—2B			400		1631
	XYB 8—2	800	80			1307
	XYB 8—2A			200		1812
	XYB 8—2B			400	300	2022

预制檐口板选用表

编号	外挑尺寸 L_W(mm)	板厚T (mm)	反沿高度 H_1(mm)	板宽 (mm)	板长L (mm)
YB 3	300	70		490	540
YB 3A			200		
YB 3B			400		
YB 4	400				640
YB 4A			200		
YB 4B			400		

跟多资料加微信公众号jianzhu118

校对	朱国栋	朱国栋
设计	王新光	王新光
制图	王新光	王新光

现浇檐口板材料表

类型	檐口板编号	受力钢筋 ①	受力钢筋 ②	受力钢筋 ③	受力钢筋 ④	分布钢筋 ⑤	分布钢筋 ⑥	圈梁钢筋 ⑦	钢筋公称质量(kg) Ⅰ级(Φ)	钢筋公称质量(kg) Ⅱ级(Φ)	混凝土体积(m^3)
1型檐口板	XYB 4—1	Φ6@200	6Φ10		Φ8@160	3Φ6		4Φ10	9.347	0.000	0.087
	XYB 4—1A						2Φ6		10.138		0.095
	XYB 4—1B	Φ6@180					3Φ6		11.443		0.121
	XYB 6—1	Φ6@200				4Φ6			9.836		0.101
	XYB 6—1A	Φ6@120	8Φ10		Φ8@120		2Φ6	4Φ12	14.590		0.123
	XYB 6—1B	Φ8@160			Φ10@150		3Φ6	4Φ12	18.221		0.135
	XYB 8—1	Φ6@160	6Φ10		Φ8@160	5Φ6		4Φ10	11.380		0.137
	XYB 8—1A	Φ8@160	6Φ12		Φ10@100		2Φ6	4Φ12	16.077	5.327	0.144
	XYB 8—1B	Φ8@120	8Φ10	2Φ12	Φ10@120		3Φ6		23.316	1.776	0.171
2型檐口板	XYB 4—2	Φ6@200	4Φ10	2Φ10	Φ8@160	3Φ6		4Φ10	8.652	0.000	0.102
	XYB 4—2A						2Φ6		9.443		0.110
	XYB 4—2B	Φ6@180					3Φ6		10.559		0.137
	XYB 6—2	Φ6@200				4Φ6			9.141		0.116
	XYB 6—2A	Φ6@120					2Φ6	4Φ12	11.304		0.139
	XYB 6—2B	Φ8@160					3Φ6	4Φ12	13.434		0.151
	XYB 8—2	Φ6@160				5Φ6		4Φ10	10.496		0.153
	XYB 8—2A	Φ8@160					2Φ6	4Φ12	13.465		0.160
	XYB 8—2B	Φ8@120			Φ8@150		3Φ6		15.962		0.186

说明：1. 圈梁伸入横墙内的长度≥L.

2. 材料用量是按照1米的纵向长度且假定空心板厚度为120算得.

3. 材料用量中不包括伸入横墙内的圈梁用量.

跟多资料加微信公众号jianzhu118

校对	朱国栋	朱国栋
设计	王新光	王新光
制图	王新光	王新光

预制檐口板材料表

编号	钢筋 ①	钢筋 ②	钢筋 ③	钢筋质量(kg) I级(Φ)	混凝土体积 (m^3)
YB 3	4Φ6	4Φ6		1.169	0.019
YB 3A			2Φ6	1.397	0.022
YB 3B	4Φ6		3Φ6	1.679	0.028
YB 4	4Φ6	5Φ6		1.362	0.022
YB 4A	4Φ8		2Φ6	2.279	0.026
YB 4B	4Φ8		3Φ6	2.699	0.032

圈梁材料表

编号	圈梁断面(mm) B	圈梁断面(mm) H	钢筋 ①	钢筋 ②	钢筋质量(kg) I级(Φ)	混凝土体积 (m^3)
QL 21	240	120	4Φ8	Φ6@150	2.681	0.029
QL 22		180	4Φ10	Φ6@200	3.454	0.043
QL 23		240		Φ6@250	3.423	0.058
QL 31	370	120	4Φ8	Φ6@150	3.143	0.044
QL 32		180	4Φ10	Φ6@200	3.800	0.067
QL 33		240		Φ6@250	3.711	0.089

说明:

1 圈梁的材料用量是按一米长度算得.

2 预制檐口板中的④号钢筋仅用于拐角处，其直径同①号钢筋，共 5 根.

3 预制檐口板中的材料用量不包括螺栓及垫板用量.

跟多资料加微信公众号jianzhu118

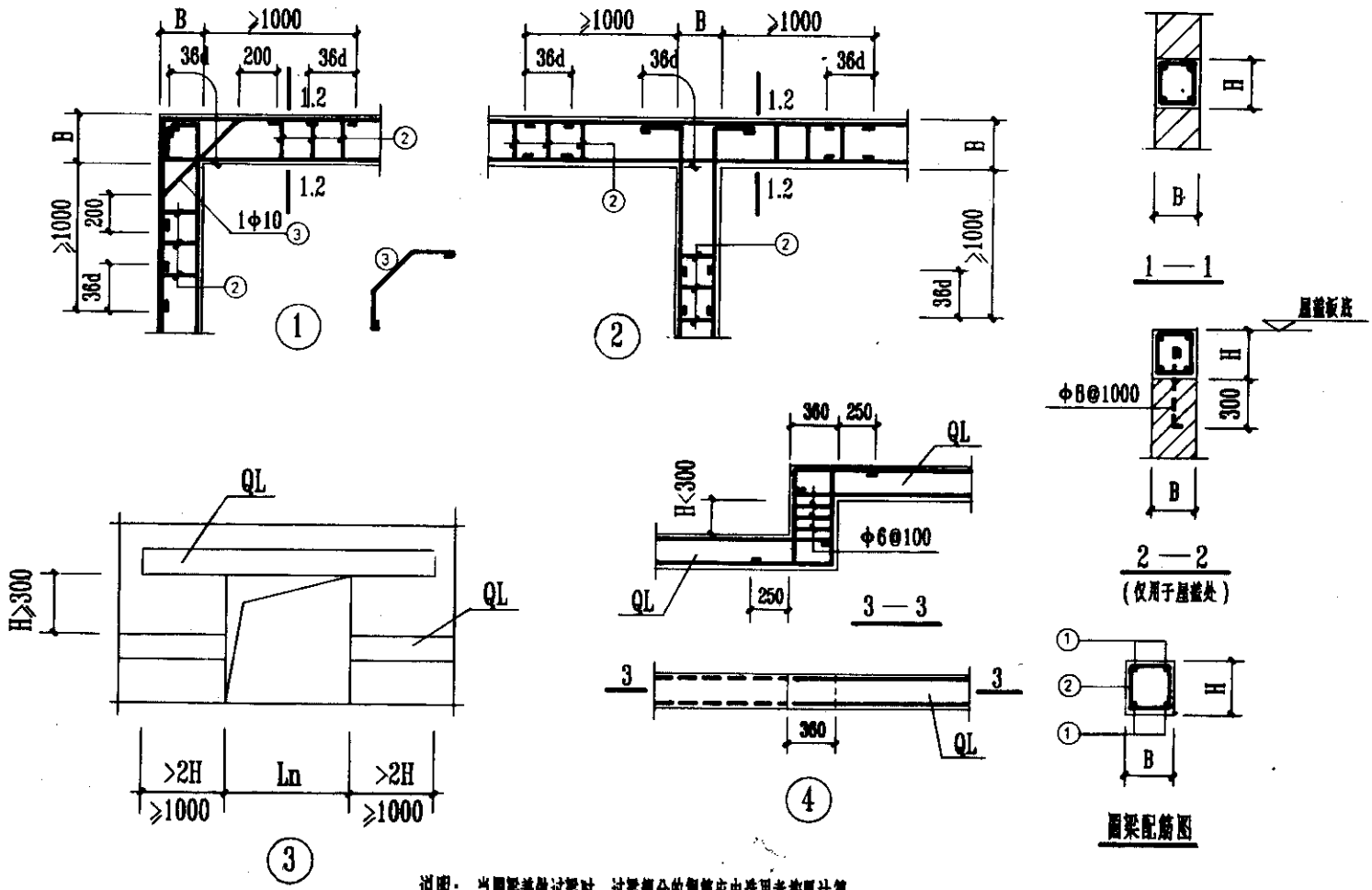

说明：当圈梁兼做过梁时，过梁部分的钢筋应由选用者按照计算用量单独配置。

圈梁详图	图集号	L91G307
	页号	37

跟多资料加微信公众号jianzhu118