浪涌土结构节点埋件

DBJT14-3

图集号：L94G801

1999

跟多资料加微信公众号jianzhu118

混凝土结构预埋件

批准部门 山东省建设委员会　　批准文号 鲁建设字[2000] 9号

主编单位 山东省第二轻工业设计院　　统一编号 DBJT14—3

实行日期 二〇〇〇年四月十六日　　图集号 L94G801

主编单位负责人

单位技术负责人

技术审定人

设计负责人

校核　设计　制图

目　录

名　称	页　次
目 录	1
设计说明（一）～（五）	2～6
方形受力预埋件选用表	7～16
矩形受力预埋件选用表	17～32
含弯折锚筋矩形受力预埋件选用表	33
角钢构造预埋件选用表	34,35
方形角钢框构造预埋件选用表	36
圆形角钢框构造预埋件选用表	37
吊环承受拉力标准值及材料表	38
方形构造预埋件详图及材料表	39～44
矩形构造预埋件详图及材料表	45～56
方形、矩形受力预埋件详图	57
方形受力预埋件材料表	58～60
矩形受力预埋件材料表	61,62
含弯折锚筋矩形受力预埋件材料表	63
附录：预埋件承载力计算方法	64,65

跟多资料加微信公众号jianzhu118

设　　计　　说　　明

一. 适用范围

1. 本图集适用于抗震设防烈度≤8度，结构表面温度<100 ℃ 的工业与民用房屋和一般构筑物的钢筋混凝土、预应力钢筋混凝土及素混凝土承重结构中的预埋件。

2. 在特殊地区或特殊环境下的结构中的预埋件设计，尚应符合专门规范的有关规定。

3. 不适用轻混凝土及其他特种混凝土结构中的预埋件。

二. 设计依据

建筑结构荷载规范	GBJ9—87
混凝土结构设计规范	GBJ10—89
建筑抗震设计规范	GBJ11—89
钢结构设计规范	GBJ17—88
建筑结构设计通用符号计量单位和基本术语	GBJ83—85
建筑结构制图标准	GBJ105—87

三. 设计内容

1.方形钢板受力预埋件
120×120 ∽ 400×400　　共 40 种

2.矩形钢板受力预埋件
150×200 ∽ 300×400　　共 32 种

3.含弯折锚筋矩形钢板受力预埋件
200×300 ∽ 300×400　　共 13 种

4.方形钢板构造预埋件
60×60 ∽ 400×400　　共 74 种

5.矩形钢板构造预埋件
600×150 ∽ 250×600　　共 164 种

6.角钢构造预埋件
L50×5×300 ∽ L110×8×600　　共 28 种

7.方形角钢框构造预埋件
L50×5 ∽ L125×10　　共 14 种

8.圆形角钢框构造预埋件
L50×5 ∽ L125×10　　共 14 种

9.吊环预埋件
φ8∽ φ34　　共 13 种

四. 采用材料

1.钢板和型钢采用Q235钢

强度设计值　$f = 215N/mm^2$

$f_v = 125N/mm^2$

弹性模量　$E = 206\times10^3 N/mm^2$

2.锚筋采用:

Ⅰ级钢（φ）

强度设计值　$f_y = 210N/mm^2$

$f_y' = 210N/mm^2$

弹性模量　$E = 2.1\times10^5 N/mm^2$

Ⅱ级钢（Φ）

强度设计值　$f_y = 310N/mm^2$

设计说明（一）	图集号	L94G801
	页　号	2

校核　设计　制图

跟多资料加微信公众号jianzhu118

$fy' = 310N/mm^2$

弹性模量 $Es = 2.0\times10^5 N/mm^2$

（不得采用冷加工钢筋）

3. 吊环采用Ⅰ级光面钢筋，严禁使用冷加工钢筋。在构件的自重标准值作用下，吊环拉应力按 $50N/mm^2$ 计算。一个构件上设有四个吊环时，设计只考虑三个吊环同时受力。
4. 混凝土强度等级适用 C20、C25、C30
5. 油漆：除锈刷防锈漆二度、调和漆二度

五. 选用方法

1. 预埋件编号：

预埋件型号	预埋件名称	备注
M_1 -- ××	方形钢板受力预埋件	××代表各种预埋件的顺序号
M_2 -- ××	矩形钢板受力预埋件	
M_3 -- ××	含弯折锚筋矩形钢板受力预埋件	
Ma -- ××	方形钢板构造预埋件	
Mb -- ××	矩形钢板构造预埋件	
Mc -- ××	角钢构造预埋件	
Md -- ××	方形角钢框构造预埋件	
Me -- ××	圆形角钢框构造预埋件	
Dφ××	吊环预埋件	

2. 本图集所给锚筋锚固长度是按预埋件在C20混凝土中受拉弯考虑的。当混凝土强度等级为 C25或≥C30时或为受剪预埋件时应根据下表进行调整，当锚固长度有困难时可采取有效的锚固措施。

受力预埋件的最小锚固长度（Ⅱ级月牙纹钢筋）

受力情况	混凝土强度等级			备注
	C20	C25	C30	
受拉、弯剪、拉弯剪及使锚筋受拉的压弯、压弯剪预埋件	40d (35d)	35d (30d)	30d (25d)	当预埋件在C20混凝土中,预埋件型号即为本图集所示。当预埋件在C25混凝土中的顺序号后加A。当预埋件在C30混凝土中的顺序号后加B。
受剪、压剪及不使锚筋受拉的压弯及压弯剪预埋件	15d			预埋件顺序号后加C

注：当为Ⅱ级螺纹钢筋时用括号内数值。

设计说明（二）	图集号	L94G801
	页号	3

校核 设计 制图

跟多资料加微信公众号jianzhu118

3. 选用预埋件时，必须使外部传力件与本图集中有关表格中所注受力状态一致，以保证锚筋受力状态和预埋件的计算假定相吻合。

4. 受力预埋件位置的确定，必须使边排锚筋符合本图集中相应位置要求。

5. 考虑地震作用组合的预埋件，在靠近锚筋根部宜增设一根直径 ≥φ10 的封闭钢箍并与锚筋贴紧扎牢 。见图一

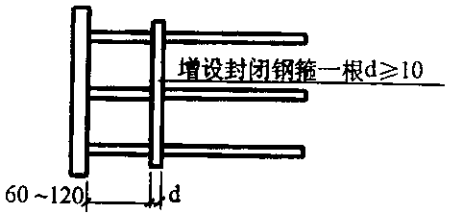

图一

6. 当进行抗震验算时，表中承载力设计值应乘以承载力折减系数0.8。(见例2)

7. 在中重级吊车水平荷载作用时的疲劳验算，受拉承载力的设计值应乘以承载力折减系数0.6。受剪承载力设计值应乘以承载力折减系数0.4。(见例3、例4)

8. 选用实例

例1. 在C25钢筋混凝土结构中预埋一200×200×12的钢板预埋件，承受设计荷载V =20.5 kN ，M =4.0kN·m ，试选择预埋件型号。

解：在方形钢板受力预埋件选用表2中查得M_1-7 ，其钢板尺寸为200×200×12 ，在C25混凝土中承载力设计值V = 21.45kN >20.50kN ，M =4.29kN·m >4.0kN·m ，满足要求，预埋件埋设在C25混凝土中，所以预埋件型号为 M_1-7A 。

例2. 在7度抗震设防的钢筋混凝土结构中预埋一250×250×12的钢板，其内力设计值V=22.00kN，M=4.40kN·m ，钢筋混凝土结构采用C30混凝土，试选择预埋件型号。

解：在方形钢板受力预埋件选用表5中查得M_1-18 ，其钢板尺寸为250×250×12 ，在C30混凝土中承载力设计值 V = 27.96×0.8 = 22.368kN > 22.00kN ，M = 5.59×0.8=4.472kN·m > 4.4kN·m ，满足要求，预埋件埋设在C30混凝土中，所以预埋件型号为M_1-18B 。

例3. 一单层工业厂房中，吊车梁承受重级吊车横向水平荷载作用时的疲劳验算，上翼缘与柱连接的柱上预埋件所受拉力标准值为 Nk =84kN 。柱采用 C30钢筋混凝土内预埋一200×400×12的钢板预埋件。试选择预埋件型号。

解：在矩形钢板受力预埋件选用表中查得 M_2-13，其钢板尺寸为 200×400×12 ，在C30混凝土中承载力设计值N =190.73×0.6 =114.43kN >84.00kN ，满足要求，预埋件埋设在C30混凝土中，为受拉预埋件，所以预埋件型号为 M_2-13B 。

设计说明（三）	图集号	L94G801
	页　号	4

跟多资料加微信公众号jianzhu118

例4. 一露天吊车柱，柱顶与吊车梁上翼缘连接的预埋件承受中级吊车横向水平荷载作用时的疲劳验算所承受的剪力标准值为 Vk=55 kN。柱采用C25钢筋混凝土，柱顶预埋件为—200×400×12。试选择预埋件型号。

解：在矩形钢板受力预埋件选用表查得M_2-13，其钢板尺寸为200×400×12，在C25混凝土内承载力设计值为：

V=171.09×0.4=68.43kN>55kN，满足要求。

预埋件埋设在C25混凝土中，为受剪预埋件，所以预埋件型号为M_2-13C 。

六. 构造要求：

1. 边排锚筋中心线至构件边缘的距离应符合下列要求：

(1). 受拉预埋件(图2)： C_1≥3d 且不小于45mm

(2). 受剪、受斜拉或受压剪预埋件(图3)：

平行剪力方向： C_1≥6d 且不小于70mm

垂直剪力方向： C_2≥3d 且不小于45mm

2. 预埋件的锚筋应放在构件的最外排主筋内侧。(图4)

3. 受拉预埋件位于构件受拉区时，应设法使锚筋承受的拉力传到构件受压区。(图5)

4. 受剪预埋件位于构件受拉区时，应采用吊筋将剪力传到构件受压区。吊筋直径d应经计算确定，且d≥φ12(图6)

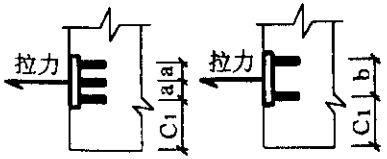

图 2

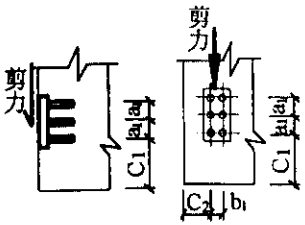

图 3

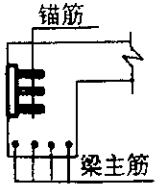

图 4

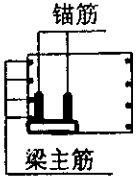

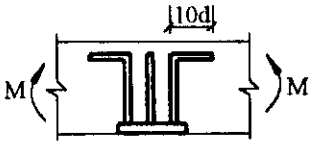

图 5

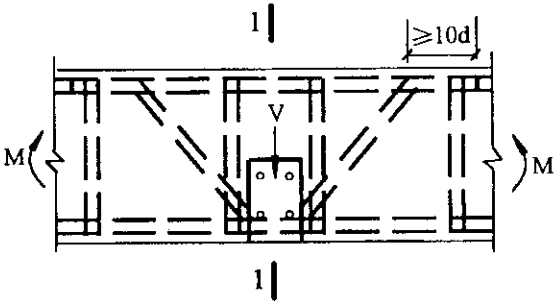

图 6

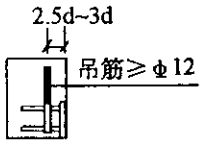

1--1

对处于混凝土浇灌面上的预埋件，当钢板两边长均>250时，应在板面中部适当位置开设直径D=30mm 的排气溢浆孔以利浇灌捣实混凝土。

七. 焊接要求：

1. 焊条、焊剂：

当钢板或型钢与锚筋采用手工电弧焊时，Ⅰ级钢锚筋采用E43型焊条，Ⅱ级钢锚筋采用E50型焊条，当采用压力埋弧焊时，其焊剂可采用431焊剂或其他性能相近的焊剂。

设计说明（四）	图集号	L94G801
	页　号	5

校核　设计　制图

跟多资料加微信公众号jianzhu118

2. 直锚筋和钢板T型焊，当锚筋直径d≤20mm时宜采用压力埋弧焊。焊缝高度h_f不宜小于6mm或0.6d。(图7)

3. 弯折锚筋弯折角α不宜小于15°且不宜大于45°，应使弯折点避开焊缝，其距离不小于2d或30mm。(图8)

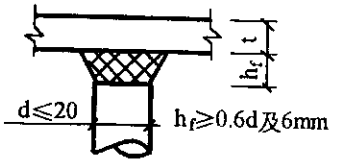

图 7

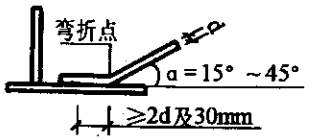

图 8

4. 锚筋和钢板采用两条焊缝的搭接电弧焊时，应符合下列要求(图9)

焊缝宽度	b_f≥0.5d	且不小于8mm
焊缝高度	h_f≥0.35d	且不小于6mm
焊缝长度	L_f≥5d	

5. 抗剪钢板与钢板焊接(图10)

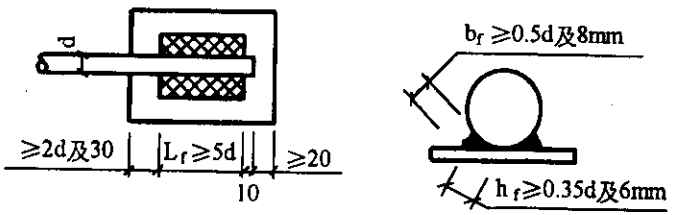

图 9

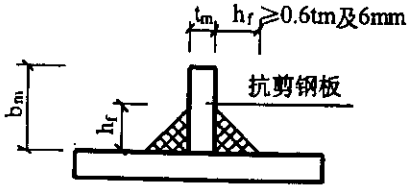

图 10

八. 其它:

1. 本图集中尺寸均为mm 。
2. 所有铁件外露部分均应除锈，刷防锈漆二度 、调和漆二度，颜色由设计人定。当预埋件在腐蚀环境中时，应在工程设计中注明防腐措施。
3. 预埋件计算方法详见附录。

校核	设计	制图

设计说明（五）	图集号	L94G801
	页　号	6

跟多资料加微信公众号jianzhu118

方 形 受 力 预 埋 件 选 用 表

预埋件型号	锚板(mm) A	锚板(mm) A	锚板(mm) t	锚筋(mm) nΦd	承载力设计值 N(kN)、V(kN)、M(kN·m) 受拉 C20~C30 N	拉弯 C20~C30 N	拉弯 C20~C30 M	受剪 C20 V	受剪 C25 V	受剪 C30 V	剪弯 C20 V	剪弯 C20 M	剪弯 C25 V	剪弯 C25 M	剪弯 C30 V	剪弯 C30 M	备注
M_1 -- 1	120	120	10	4Φ12	90.65	18.13	2.61	76.57	85.54	93.78	53.01	3.26	59.22	3.26	64.92	3.26	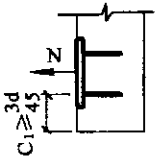
						36.26	1.95				58.90	2.44	65.80	2.44	72.13	2.44	
						54.39	1.30				64.79	1.62	72.38	1.62	79.35	1.62	
						72.52	0.65				70.68	0.81	78.96	0.81	86.56	0.81	
M_1 -- 2	150	150	10	4Φ12	90.65	18.13	2.82	76.57	85.54	93.78	53.01	3.53	59.22	3.53	64.92	3.53	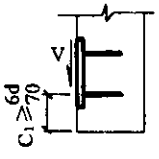
						36.26	2.12				58.90	2.65	65.80	2.65	72.13	2.65	
						54.39	1.41				64.79	1.76	72.38	1.76	79.35	1.76	
						72.52	0.70				70.68	0.88	78.96	0.88	86.56	0.88	
M_1 -- 3	150	150	12	4Φ12	95.36	19.07	3.43	76.57	85.54	93.78	53.01	4.29	59.22	4.29	64.92	4.29	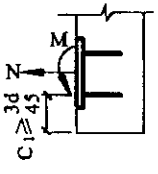
						38.14	2.57				58.90	3.21	65.80	3.21	72.13	3.21	
						57.21	1.71				64.79	2.14	72.38	2.14	79.35	2.14	
						76.29	0.85				70.68	1.07	78.96	1.07	86.56	1.07	
M_1 -- 4	150	150	12	4Φ14	124.27	24.85	4.47	98.66	110.30	120.89	68.30	5.59	76.36	5.59	83.69	5.59	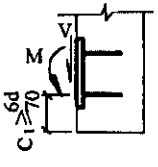
						49.70	3.35				75.88	4.19	84.84	4.19	92.99	4.19	
						74.56	2.23				83.47	2.79	93.33	2.79	102.29	2.79	
						99.41	1.11				91.06	1.39	101.81	1.39	111.59	1.39	

方形受力预埋件选用表	图集号	L94G801
	页 号	7

跟多资料加微信公众号jianzhu118

方 形 受 力 预 埋 件 选 用 表

预埋件型号	锚板(mm) A	锚板(mm) A	锚板(mm) t	锚筋(mm) nΦd	承载力设计值 N(kN)、V(kN)、M(kN·m) 受拉 C20~C30 N	拉弯 C20~C30 N	拉弯 C20~C30 M	受剪 C20 V	受剪 C25 V	受剪 C30 V	剪弯 C20 V	剪弯 C20 M	剪弯 C25 V	剪弯 C25 M	剪弯 C30 V	剪弯 C30 M	备注
M_1--5	180	180	10	4Φ12	90.65	18.13	2.82	76.57	85.54	93.78	53.01	3.53	59.22	3.53	64.92	3.53	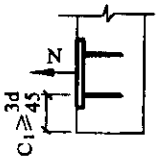
						36.26	2.12				58.90	2.65	65.80	2.65	72.13	2.65	
						54.39	1.41				64.79	1.76	72.38	1.76	79.35	1.76	
						72.52	0.70				70.68	0.88	78.96	0.88	86.56	0.88	
M_1--6	180	180	12	4Φ12	95.36	19.07	3.43	76.57	85.54	93.78	53.01	4.29	59.22	4.29	64.92	4.29	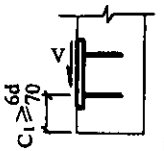
						38.14	2.57				58.90	3.21	65.80	3.21	72.13	3.21	
						57.21	1.71				64.79	2.14	72.38	2.14	79.35	2.14	
						76.29	0.85				70.68	1.07	78.96	1.07	86.56	1.07	
M_1--7	180	180	12	4Φ14	124.27	24.85	4.47	98.66	110.30	120.89	68.30	5.59	76.36	5.59	83.69	5.59	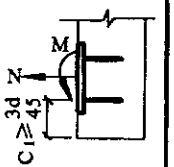
						49.70	3.35				75.88	4.19	84.84	4.19	92.99	4.19	
						74.56	2.23				83.47	2.79	93.33	2.79	102.29	2.79	
						99.41	1.11				91.06	1.39	101.81	1.39	111.59	1.39	
M_1--8	180	180	14	4Φ16	163.38	32.67	6.53	121.81	136.15	149.11	84.33	8.16	94.25	8.16	103.23	8.16	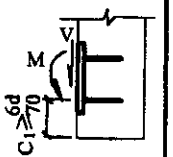
						65.35	4.90				93.70	6.12	104.73	6.12	114.70	6.12	
						98.02	3.26				103.07	4.08	115.20	4.08	126.17	4.08	
						130.70	1.63				112.44	2.04	125.67	2.04	137.64	2.04	

方形受力预埋件选用表	图集号	L94G801
	页 号	8

跟多资料加微信公众号jianzhu118

方 形 受 力 预 埋 件 选 用 表

预埋件型号	锚板(mm) A	锚板(mm) A	锚板(mm) t	锚筋(mm) nΦd	承载力设计值 N(kN)、V(kN)、M(kN·m) 受拉 C20~C30 N	拉弯 C20~C30 N	拉弯 C20~C30 M	受剪 C20 V	受剪 C25 V	受剪 C30 V	剪弯 C20 V	剪弯 C20 M	剪弯 C25 V	剪弯 C25 M	剪弯 C30 V	剪弯 C30 M	备注
M_1--9	180	180	14	4Φ18	200.45	40.09	8.65	145.10	162.20	177.67	100.45	10.82	112.29	10.82	123.00	10.82	同7页
						80.18	6.49				111.61	8.11	124.77	8.11	136.67	8.11	
						120.27	4.32				122.77	5.41	137.25	5.41	150.33	5.41	
						160.36	2.16				133.93	2.70	149.73	2.70	164.00	2.70	
M_1--10	200	200	10	4Φ12	90.65	18.13	2.82	76.57	85.54	93.78	53.01	3.53	59.22	3.53	64.92	3.53	
						36.26	2.12				58.90	2.65	65.80	2.65	72.13	2.65	
						54.39	1.41				64.79	1.76	72.38	1.76	79.35	1.76	
						72.52	0.70				70.68	0.88	78.96	0.88	86.56	0.88	
M_1--11	200	200	12	4Φ12	95.36	19.07	3.43	76.57	85.54	93.78	53.01	4.29	59.22	4.29	64.92	4.29	
						38.14	2.57				58.90	3.21	65.80	3.21	72.13	3.21	
						57.21	1.71				64.79	2.14	72.38	2.14	79.35	2.14	
						76.29	0.85				70.68	1.07	78.96	1.07	86.56	1.07	
M_1--12	200	200	12	4Φ14	124.27	24.85	4.47	98.66	110.30	120.89	68.30	5.59	76.36	5.59	83.69	5.59	
						49.70	3.35				75.88	4.19	84.84	4.19	92.99	4.19	
						74.56	2.23				83.47	2.79	93.33	2.79	102.29	2.79	
						99.41	1.11				91.06	1.39	101.81	1.39	111.59	1.39	

校核 设计 制图

方形受力预埋件选用表	图集号	L94G801
	页 号	9

跟多资料加微信公众号jianzhu118

方形受力预埋件选用表

预埋件型号	锚板(mm) A	锚板(mm) A	锚板(mm) t	锚筋(mm) nΦd	承载力设计值 N(kN)、V(kN)、M(kN·m) 受拉 C20~C30 N	拉弯 C20~C30 N	拉弯 C20~C30 M	受剪 C20 V	受剪 C25 V	受剪 C30 V	剪弯 C20 V	剪弯 C20 M	剪弯 C25 V	剪弯 C25 M	剪弯 C30 V	剪弯 C30 M	备注
M_1--13	200	200	14	4Φ16	163.38	32.67	7.18	121.81	136.15	149.11	84.33	8.98	94.25	8.98	103.23	8.98	同7页
						65.35	5.39				93.70	6.73	104.73	6.73	114.70	6.73	
						98.02	3.59				103.07	4.49	115.20	4.49	126.17	4.49	
						130.70	1.79				112.44	2.24	125.67	2.24	137.64	2.24	
M_1--14	200	200	14	4Φ18	200.45	40.09	8.82	145.10	162.20	177.67	100.45	11.02	112.29	11.02	123.00	11.02	
						80.18	6.61				111.61	8.26	124.77	8.26	136.67	8.26	
						120.27	4.41				122.77	5.51	137.25	5.51	150.33	5.51	
						160.36	2.20				133.93	2.75	149.73	2.75	164.00	2.75	
M_1--15	200	200	16	4Φ20	249.34	49.86	11.96	167.92	187.75	205.67	116.25	14.96	129.98	14.96	142.38	14.96	
						99.73	8.97				129.16	11.22	144.42	11.22	158.21	11.22	
						149.60	5.98				142.08	7.48	158.86	7.48	174.03	7.48	
						199.47	2.99				155.00	3.74	173.30	3.74	189.85	3.74	
M_1--16	240	240	12	4Φ12	95.36	19.07	3.43	76.57	85.54	93.78	53.01	4.29	59.22	4.29	64.92	4.29	
						38.14	2.57				58.90	3.21	65.80	3.21	72.13	3.21	
						57.21	1.71				64.79	2.14	72.38	2.14	79.35	2.14	
						76.29	0.85				70.68	1.07	78.96	1.07	86.56	1.07	

校核 设计 制图

跟多资料加微信公众号jianzhu118

方 形 受 力 预 埋 件 选 用 表

预埋件型号	锚板(mm) A	锚板(mm) A	锚板(mm) t	锚筋(mm) nΦd	承载力设计值 N(kN)、V(kN)、M(kN·m) 受拉 C20~C30 N	拉弯 C20~C30 N	拉弯 C20~C30 M	受剪 C20 V	受剪 C25 V	受剪 C30 V	剪弯 C20 V	剪弯 C20 M	剪弯 C25 V	剪弯 C25 M	剪弯 C30 V	剪弯 C30 M	备注
M_1--17	240	240	12	4Φ14	124.27	24.85	4.47	98.66	110.30	120.89	68.30	5.59	76.36	5.59	83.69	5.59	同7页
						49.70	3.35				75.88	4.19	84.84	4.19	92.99	4.19	
						74.56	2.23				83.47	2.79	93.33	2.79	102.29	2.79	
						99.41	1.11				91.06	1.39	101.81	1.39	111.59	1.39	
M_1--18	240	240	14	4Φ16	163.38	32.67	7.18	121.81	136.15	149.11	84.33	8.98	94.25	8.98	103.23	8.98	
						65.35	5.39				93.70	6.73	104.73	6.73	114.70	6.73	
						98.02	3.59				103.07	4.49	115.20	4.49	126.17	4.49	
						130.70	1.79				112.44	2.24	125.67	2.24	137.64	2.24	
M_1--19	240	240	14	4Φ18	200.45	40.09	8.82	145.10	162.20	177.67	100.45	11.02	112.29	11.02	123.00	11.02	
						80.18	6.61				111.61	8.26	124.77	8.26	136.67	8.26	
						120.27	4.41				122.77	5.51	137.25	5.51	150.33	5.51	
						160.36	2.20				133.93	2.75	149.73	2.75	164.00	2.75	
M_1--20	240	240	16	4Φ20	249.34	49.86	11.96	167.92	187.75	205.67	116.25	14.96	129.98	14.96	142.38	14.96	
						99.73	8.97				129.16	11.22	144.42	11.22	158.21	11.22	
						149.60	5.98				142.08	7.48	158.86	7.48	174.03	7.48	
						199.47	2.99				155.00	3.74	173.30	3.74	189.85	3.74	

校核	设计	制图

方形受力预埋件选用表	图集号	L94G801
	页 号	11

跟多资料加微信公众号jianzhu118

方形受力预埋件选用表

预埋件型号	锚板(mm) A	锚板(mm) A	锚板(mm) t	锚筋(mm) nΦd	承载力设计值 N(kN)、V(kN)、M(kN·m) 受拉 C20~C30 N	拉弯 C20~C30 N	拉弯 C20~C30 M	受剪 C20 V	受剪 C25 V	受剪 C30 V	剪弯 C20 V	剪弯 C20 M	剪弯 C25 V	剪弯 C25 M	剪弯 C30 V	剪弯 C30 M	备注
M_1--21	250	250	12	4Φ12	95.36	19.07	3.43	76.57	85.54	93.78	53.01	4.29	59.22	4.29	64.92	4.29	同7页
						38.14	2.57				58.90	3.21	65.80	3.21	72.13	3.21	
						57.21	1.71				64.79	2.14	72.38	2.14	79.35	2.14	
						76.29	0.85				70.68	1.07	78.96	1.07	86.56	1.07	
M_1--22	250	250	12	4Φ14	124.27	24.85	4.47	98.66	110.30	120.89	68.30	5.59	76.36	5.59	83.69	5.59	
						49.70	3.35				75.88	4.19	84.84	4.19	92.99	4.19	
						74.56	2.23				83.47	2.79	93.33	2.79	102.29	2.79	
						99.41	1.11				91.06	1.39	101.81	1.39	111.59	1.39	
M_1--23	250	250	14	4Φ16	163.38	32.67	7.18	121.81	136.15	149.11	84.33	8.98	94.25	8.98	103.23	8.98	
						65.35	5.59				93.70	6.73	104.73	6.73	114.70	6.73	
						98.02	3.59				103.07	4.49	115.20	4.49	126.17	4.49	
						130.70	1.79				112.44	2.24	125.67	2.24	137.64	2.24	
M_1--24	250	250	14	4Φ18	200.45	40.09	8.82	145.10	162.10	177.67	100.45	11.02	112.29	11.02	123.00	11.02	
						80.18	6.61				111.61	8.26	124.77	8.26	136.67	8.26	
						120.27	4.41				122.77	5.51	137.25	5.51	150.33	5.51	
						160.36	2.20				133.93	2.75	149.73	2.75	164.00	2.75	

校核 设计 制图

跟多资料加微信公众号jianzhu118

方形受力预埋件选用表

预埋件型号	锚板(mm) A	锚板(mm) A	锚板(mm) t	锚筋(mm) nΦd	承载力设计值 N(kN)、V(kN)、M(kN·m) 受拉 C20~C30 N	拉弯 C20~C30 N	拉弯 C20~C30 M	受剪 C20 V	受剪 C25 V	受剪 C30 V	剪弯 C20 V	剪弯 C20 M	剪弯 C25 V	剪弯 C25 M	剪弯 C30 V	剪弯 C30 M	备注
M_1--25	250	250	16	4Φ20	249.34	49.86	11.96	167.92	187.75	205.67	116.25	14.96	129.98	14.96	142.38	14.96	同7页
						99.73	8.97				129.16	11.22	144.42	11.22	158.21	11.22	
						149.60	5.98				142.08	7.48	158.86	7.48	174.03	7.48	
						199.47	2.99				155.00	3.74	173.30	3.74	189.85	3.74	
M_1--26	300	300	12	9Φ12	214.57	42.91	13.90	155.06	173.23	189.90	107.34	17.38	119.93	17.38	131.47	17.38	
						85.82	10.42				119.26	13.03	133.25	13.03	146.08	13.03	
						128.74	6.95				131.19	8.69	146.58	8.69	160.69	8.69	
						171.65	3.47				143.12	4.34	159.91	4.34	175.29	4.34	
M_1--27	300	300	12	9Φ14	279.61	55.92	18.11	199.79	223.36	244.81	138.31	22.64	154.63	22.64	169.48	22.64	
						111.84	13.58				153.67	16.98	171.81	16.98	188.31	16.98	
						167.76	9.05				169.04	11.32	189.00	11.32	207.14	11.32	
						223.69	4.52				184.41	5.66	206.18	5.66	225.97	5.66	
M_1--28	300	300	14	9Φ16	367.61	73.52	26.46	246.67	275.70	301.96	170.77	33.08	190.87	33.08	209.05	33.08	
						147.04	19.85				189.74	24.81	212.08	24.81	232.28	24.81	
						220.56	13.23				208.71	16.54	233.29	16.54	255.51	16.54	
						294.08	6.61				227.69	8.27	254.50	8.27	278.73	8.27	

方形受力预埋件选用表	图集号	L94G801
	页号	13

校核 设计 制图

跟多资料加微信公众号jianzhu118

方形受力预埋件选用表

预埋件型号	锚板(mm) A	锚板(mm) A	锚板(mm) t	锚筋(mm) nΦd	承载力设计值 N(kN)、V(kN)、M(kN·m) 受拉 C20~C30 N	拉弯 C20~C30 N	拉弯 C20~C30 M	受剪 C20 V	受剪 C25 V	受剪 C30 V	剪弯 C20 V	剪弯 C20 M	剪弯 C25 V	剪弯 C25 M	剪弯 C30 V	剪弯 C30 M	备注
M_1--29	300	300	14	9Φ18	451.02	90.20	35.72	293.82	328.47	359.78	203.41	44.65	227.40	44.65	249.08	44.65	同7页
						180.41	26.79				226.01	33.48	252.67	33.48	276.75	33.48	
						270.61	17.86				248.61	22.32	277.93	22.32	304.43	22.32	
						360.82	8.93				271.21	11.16	303.20	11.16	332.10	11.16	
M_1--30	300	300	16	4Φ20	249.34	49.86	11.96	167.92	187.75	205.67	116.25	14.96	129.98	14.96	142.38	14.96	
						99.73	8.97				129.16	11.22	144.42	11.22	158.21	11.22	
						149.60	5.98				142.08	7.48	158.86	7.48	174.03	7.48	
						199.47	2.99				155.00	3.74	173.30	3.74	189.85	3.74	
M_1--31	350	350	12	9Φ12	214.57	42.91	14.67	155.06	173.23	189.90	107.34	18.34	119.93	18.34	131.47	18.34	
						85.82	11.00				119.26	13.75	133.25	13.75	146.08	13.75	
						128.74	7.33				131.19	9.17	146.58	9.17	160.69	9.17	
						171.65	3.66				143.12	4.58	159.91	4.58	175.29	4.58	
M_1--32	350	350	12	9Φ14	279.61	55.92	19.12	199.79	223.36	244.81	138.31	23.90	154.63	23.90	169.48	23.90	
						111.84	14.34				153.67	17.93	171.81	17.93	188.31	17.93	
						167.76	9.56				169.04	11.95	189.00	11.95	207.14	11.95	
						223.69	4.78				184.41	5.97	206.18	5.97	225.97	5.97	

校核 设计 制图

方形受力预埋件选用表	图集号	L94G801
	页号	14

跟多资料加微信公众号jianzhu118

方形受力预埋件选用表

预埋件型号	锚板(mm) A	锚板(mm) A	锚板(mm) t	锚筋(mm) nΦd	承载力设计值 N(kN)、V(kN)、M(kN·m) 受拉 C20~C30 N	拉弯 C20~C30 N	拉弯 C20~C30 M	受剪 C20 V	受剪 C25 V	受剪 C30 V	剪弯 C20 V	剪弯 C20 M	剪弯 C25 V	剪弯 C25 M	剪弯 C30 V	剪弯 C30 M	备注
M_1--33	350	350	14	9Φ16	367.61	73.52	26.46	246.67	275.70	301.96	170.77	33.08	190.89	33.08	209.05	33.08	同7页
						147.04	19.85				189.74	24.81	212.08	24.81	232.28	24.81	
						220.56	13.23				208.71	16.54	233.29	16.54	255.51	16.54	
						294.08	6.61				227.69	8.27	254.50	8.27	278.73	8.27	
M_1--34	350	350	14	9Φ18	451.02	90.20	35.72	293.82	328.47	359.78	203.41	44.65	227.40	44.65	249.08	44.65	
						180.41	26.79				226.01	33.48	252.67	33.48	276.75	33.48	
						270.61	17.86				248.61	22.32	277.93	22.32	304.43	22.32	
						360.82	8.93				271.21	11.16	303.20	11.16	332.10	11.16	
M_1--35	350	350	16	9Φ20	561.03	112.20	48.47	340.04	380.19	416.48	235.41	60.59	263.21	60.59	288.33	60.59	
						224.41	36.35				261.56	45.44	292.45	45.44	320.37	45.44	
						336.62	24.23				287.72	30.29	321.70	30.29	352.41	30.29	
						448.82	12.11				313.88	15.14	350.95	15.14	384.45	15.14	
M_1--36	400	400	12	9Φ12	214.57	42.91	14.67	155.06	173.23	189.90	107.34	18.34	119.93	18.34	131.47	18.34	
						85.82	11.00				119.26	13.75	133.25	13.75	146.08	13.75	
						128.74	7.33				131.19	9.17	146.58	9.17	160.69	9.17	
						171.65	3.66				143.12	4.58	159.91	4.58	175.29	4.58	

校核	设计	制图
李高	吉	

跟多资料加微信公众号jianzhu118

方形受力预埋件选用表

预埋件型号	锚板 (mm) A	锚板 (mm) A	锚板 (mm) t	锚筋 (mm) nΦd	承载力设计值 N(kN)、V(kN)、M(kN·m) 受拉 C20~C30 N	拉弯 C20~C30 N	拉弯 C20~C30 M	受剪 C20 V	受剪 C25 V	受剪 C30 V	剪弯 C20 V	剪弯 C20 M	剪弯 C25 V	剪弯 C25 M	剪弯 C30 V	剪弯 C30 M	备注
M_1--37	400	400	12	9Φ14	279.61	55.92	19.12	199.79	223.36	244.81	138.31	23.90	154.63	23.90	169.48	23.90	同7页
						111.84	14.34				153.67	17.93	171.81	17.93	188.31	17.93	
						167.76	9.56				169.04	11.95	189.00	11.95	207.14	11.95	
						223.69	4.78				184.41	5.97	206.18	5.97	225.97	5.97	
M_1--38	400	400	14	9Φ16	367.61	73.52	29.11	246.67	275.70	301.96	170.77	36.39	190.87	36.39	209.05	36.39	
						147.04	21.83				189.74	27.29	212.08	27.29	232.28	27.29	
						220.56	14.55				208.71	18.19	233.29	18.19	255.51	18.19	
						294.08	7.27				227.69	9.09	254.50	9.09	278.73	9.09	
M_1--39	400	400	16	9Φ18	466.93	93.38	40.34	293.82	328.47	359.78	203.41	50.42	227.40	50.42	249.08	50.42	
						186.77	30.25				226.01	37.82	252.67	37.82	276.75	37.82	
						280.15	20.17				248.61	25.21	277.93	25.21	304.43	25.21	
						373.54	10.08				271.21	12.60	303.20	12.60	332.10	12.60	
M_1--40	400	400	16	9Φ20	561.03	112.20	48.47	340.04	380.19	416.48	235.41	60.59	263.21	60.59	288.33	60.59	
						224.41	36.35				261.56	45.44	292.45	45.44	320.37	45.44	
						336.62	24.32				287.72	30.29	321.70	30.29	352.41	30.29	
						448.82	12.11				313.88	15.14	350.95	15.14	384.45	15.14	

方形受力预埋件选用表	图集号	L94G801
	页号	16

校核 设计 制图

跟多资料加微信公众号jianzhu118

矩形受力预埋件选用表

预埋件型号	锚板(mm) A	锚板(mm) B	锚板(mm) t	锚筋(mm) nΦd	拉力板及剪力方向	承载力设计值 N(kN)、V(kN)、M(kN·m) 受拉 C20~C30 N	拉弯 C20~C30 N	拉弯 C20~C30 M	受剪 C20 V	受剪 C25 V	受剪 C30 V	剪弯 C20 V	剪弯 C20 M	剪弯 C25 V	剪弯 C25 M	剪弯 C30 V	剪弯 C30 M	备注
M_2--1	150	200	10	4Φ12	沿A向	90.65	18.13	2.82	76.57	85.54	93.78	53.01	3.53	59.22	3.53	64.92	3.53	同7页
							36.26	2.12				58.90	2.65	65.80	2.65	72.13	2.65	
							54.39	1.41				64.79	1.76	72.38	1.76	79.35	1.76	
							72.52	0.70				70.68	0.88	78.96	0.88	86.56	0.88	
					沿B向		18.13	2.82	76.57	85.54	93.78	53.01	3.53	59.22	3.53	64.92	3.53	
							36.26	2.12				58.90	2.65	65.80	2.65	72.13	2.65	
							54.39	1.41				64.79	1.76	72.38	1.76	79.35	1.76	
							72.52	0.70				70.68	0.88	78.96	0.88	86.56	0.88	
M_2--2	150	200	12	4Φ12	沿A向	95.36	19.07	3.43	76.57	85.54	93.78	53.01	4.29	59.22	4.29	64.92	4.29	
							38.14	2.57				58.90	3.21	65.80	3.21	72.13	3.21	
							57.21	1.71				64.79	2.14	72.38	2.14	79.35	2.14	
							76.29	0.85				70.68	1.07	78.96	1.07	86.56	1.07	
					沿B向		19.07	3.43	76.57	85.54	93.78	53.01	4.29	59.22	4.29	64.92	4.29	
							38.14	2.57				58.90	3.21	65.80	3.21	72.13	3.21	
							57.21	1.71				64.79	2.14	72.38	2.14	79.35	2.14	
							76.29	0.85				70.68	1.07	78.96	1.07	86.56	1.07	

校核 设计 制图

跟多资料加微信公众号jianzhu118

矩形受力预埋件选用表

预埋件型号	锚板(mm) A	锚板(mm) B	锚板(mm) t	锚筋(mm) nΦd	拉力板及剪力方向	承载力设计值 N(kN)、V(kN)、M(kN·m) 受拉 C20~C30 N	拉弯 C20~C30 N	拉弯 C20~C30 M	受剪 C20 V	受剪 C25 V	受剪 C30 V	剪弯 C20 V	剪弯 C20 M	剪弯 C25 V	剪弯 C25 M	剪弯 C30 V	剪弯 C30 M	备注
M_2--3	150	200	12	4Φ14	沿A向	124.27	24.85	4.47	98.66	110.30	120.89	68.30	5.59	76.36	5.59	83.69	5.59	同7页
							49.70	3.35				75.88	4.19	84.84	4.19	92.99	4.19	
							74.56	2.23				83.47	2.79	93.33	2.79	102.29	2.79	
							99.41	1.11				91.06	1.39	101.81	1.39	111.59	1.39	
					沿B向		24.85	4.47	98.66	110.30	120.89	68.30	5.59	76.36	5.59	83.69	5.59	
							49.70	3.35				75.88	4.19	84.84	4.19	92.99	4.19	
							74.56	2.23				83.47	2.79	93.33	2.79	102.29	2.79	
							99.41	1.11				91.06	1.39	101.81	1.39	111.59	1.39	
M_2--4	150	300	12	6Φ12	沿A向	143.04	28.60	5.14	114.85	128.32	140.67	79.51	6.43	88.83	6.43	97.38	6.43	
							57.21	3.86				88.34	4.82	98.71	4.82	108.20	4.82	
							85.82	2.57				97.17	3.21	108.58	3.21	119.02	3.21	
							114.43	1.28				106.01	1.60	118.45	1.60	129.85	1.60	
					沿B向		28.60	9.26	103.37	115.49	126.60	71.56	11.58	79.95	11.58	87.64	11.58	
							57.21	6.95				79.51	8.69	88.83	8.69	97.38	8.69	
							85.82	4.63				87.46	5.79	97.72	5.79	107.12	5.79	
							114.43	2.31				95.41	2.89	106.60	2.89	116.86	2.89	

校核 设计 制图

跟多资料加微信公众号jianzhu118

矩形受力预埋件选用表

预埋件型号	锚板(mm) A	锚板(mm) B	锚板(mm) t	锚筋(mm) nΦd	拉力板及剪力方向	承载力设计值 N(kN)、V(kN)、M(kN·m) 受拉 N (C20~C30)	拉弯 N (C20~C30)	拉弯 M (C20~C30)	受剪 V (C20)	受剪 V (C25)	受剪 V (C30)	剪弯 V (C20)	剪弯 M (C20)	剪弯 V (C25)	剪弯 M (C25)	剪弯 V (C30)	剪弯 M (C30)	备注
M_2--5	150	300	12	6Φ14	沿A向	186.40	37.28	6.71	147.99	165.45	181.34	102.45	8.38	114.54	8.38	125.54	8.38	同7页
							74.56	5.03				113.84	6.29	127.27	6.29	139.49	6.29	
							111.84	3.35				125.22	4.19	140.00	4.19	153.44	4.19	
							149.12	1.67				136.60	2.09	152.72	2.09	167.39	2.09	
					沿B向		37.28	12.07	133.19	148.90	163.20	92.21	15.09	103.09	15.09	112.98	15.09	
							74.56	9.05				102.45	11.32	114.54	11.32	123.54	11.32	
							111.84	6.03				112.70	7.54	126.00	7.54	138.09	7.54	
							149.12	3.01				122.94	3.77	137.45	3.77	150.65	3.77	
M_2--6	150	400	12	8Φ12	沿A向	190.73	38.14	6.86	153.14	171.09	187.56	106.02	8.58	118.45	8.58	129.85	8.58	
							76.29	5.14				117.80	6.43	131.61	6.43	144.27	6.43	
							114.43	3.43				129.58	4.29	144.77	4.29	158.70	4.29	
							152.58	1.71				141.36	2.14	157.93	2.14	173.13	2.14	
					沿B向		38.14	17.50	130.17	145.43	159.42	90.12	21.88	100.68	21.88	110.37	21.88	
							76.29	13.13				100.13	16.41	111.87	16.41	122.63	16.41	
							114.43	8.75				110.14	10.94	123.05	10.94	134.90	10.94	
							152.58	4.37				120.16	5.47	134.24	5.47	147.16	5.47	

校核 设计 制图

跟多资料加微信公众号jianzhu118

矩形受力预埋件选用表

预埋件型号	锚板(mm) A	锚板(mm) B	锚板(mm) t	锚筋(mm) nΦd	拉力板及剪力方向	承载力设计值 N(kN)、V(kN)、M(kN·m) 受拉 N	拉弯 C20~C30 N	拉弯 C20~C30 M	受剪 C20 V	受剪 C25 V	受剪 C30 V	剪弯 C20 V	剪弯 C20 M	剪弯 C25 V	剪弯 C25 M	剪弯 C30 V	剪弯 C30 M	备注
M_2--7	150	400	12	8Φ14	沿A向	248.54	49.70	8.94	197.32	220.60	241.78	136.60	11.18	152.72	11.18	167.39	11.18	同7页
							99.41	6.71				151.78	8.38	169.69	8.38	185.99	8.38	
							149.12	4.47				166.96	5.59	186.66	5.59	204.59	5.59	
							198.83	2.23				182.14	2.79	203.63	2.79	223.19	2.79	
					沿B向		49.70	22.81	167.72	187.51	205.52	116.11	28.52	129.81	28.52	142.28	28.52	
							99.41	17.11				129.01	21.39	144.24	21.39	158.09	21.39	
							149.12	11.40				141.92	14.26	158.66	14.26	173.90	14.26	
							198.83	5.70				154.82	7.13	173.09	7.13	189.71	7.13	
M_2--8	200	300	12	6Φ12	沿A向	143.04	28.60	5.14	114.85	128.32	140.67	79.51	6.43	88.83	6.43	97.38	6.43	
							57.21	3.86				88.35	4.82	98.71	4.82	108.20	4.82	
							85.82	2.57				97.18	3.21	108.58	3.21	119.02	3.21	
							114.43	1.28				106.02	1.60	118.45	1.60	129.85	1.60	
					沿B向		28.60	9.26	103.37	115.49	126.60	71.56	11.58	79.95	11.58	87.64	11.58	
							57.21	6.95				79.51	8.69	88.83	8.69	97.38	8.69	
							85.82	4.63				87.47	5.79	97.72	5.79	107.12	5.79	
							114.43	2.31				95.42	2.89	106.60	2.89	116.86	2.89	

校核 设计 制图

跟多资料加微信公众号jianzhu118

矩形受力预埋件选用表

预埋件型号	锚板(mm) A	锚板(mm) B	锚板(mm) t	锚筋(mm) nΦd	拉力板及剪力方向	承载力设计值 N(kN)、V(kN)、M(kN·m) 受拉 C20~C30 N	拉弯 C20~C30 N	拉弯 C20~C30 M	受剪 C20 V	受剪 C25 V	受剪 C30 V	剪弯 C20 V	剪弯 C20 M	剪弯 C25 V	剪弯 C25 M	剪弯 C30 V	剪弯 C30 M	备注
M_2--9	200	300	12	6Φ14	沿A向	186.40	37.28	6.71	147.99	165.45	181.34	102.45	8.38	114.54	8.38	125.54	8.38	同7页
							74.56	5.03				113.84	6.29	127.27	6.29	139.49	6.29	
							111.84	3.35				125.22	4.19	140.00	4.19	153.44	4.19	
							149.12	1.67				136.60	2.09	152.72	2.09	167.39	2.09	
					沿B向		37.28	12.07	133.19	148.90	163.20	92.21	15.09	103.09	15.09	112.98	15.09	
							74.56	9.05				102.45	11.32	114.54	11.32	125.54	11.32	
							111.84	6.03				112.70	7.54	126.00	7.54	138.09	7.54	
							149.12	3.01				122.94	3.77	137.45	3.77	150.65	3.77	
M_2--10	200	300	14	6Φ16	沿A向	245.07	49.01	9.80	182.72	204.22	223.67	126.49	12.25	141.38	12.25	154.85	12.25	
							98.02	7.35				140.55	9.19	157.09	9.19	172.06	9.19	
							147.04	4.90				154.61	6.12	172.80	6.12	189.26	6.12	
							196.05	2.45				168.66	3.06	188.51	3.06	206.47	3.06	
					沿B向		49.01	17.64	164.44	183.80	201.31	113.84	22.05	127.25	22.05	139.36	22.05	
							98.02	12.23				126.48	16.54	141.38	16.54	154.85	16.54	
							147.04	8.82				139.14	11.02	155.52	11.02	170.34	11.02	
							196.05	4.41				151.79	5.51	169.66	5.51	185.82	5.51	

校核 设计 制图

跟多资料加微信公众号|ianzhu118

矩形受力预埋件选用表

预埋件型号	锚板(mm) A	锚板(mm) B	锚板(mm) t	锚筋(mm) nΦd	拉力板及剪力方向	承载力设计值 N(kN)、V(kN)、M(kN·m) 受拉 C20~C30 N	拉弯 C20~C30 N	拉弯 C20~C30 M	受剪 C20 V	受剪 C25 V	受剪 C30 V	剪弯 C20 V	剪弯 C20 M	剪弯 C25 V	剪弯 C25 M	剪弯 C30 V	剪弯 C30 M	备注
M_2--11	200	300	14	6Φ18	沿A向	300.68	60.13	13.23	217.65	243.31	266.50	150.68	16.53	168.44	16.53	184.50	16.53	同7页
							120.27	9.92				167.42	12.40	187.16	12.40	205.00	12.40	
							180.41	6.61				184.16	8.26	205.87	8.26	225.50	8.26	
							240.54	3.30				200.90	4.13	224.59	4.13	246.00	4.13	
					沿B向		60.13	23.81	195.88	218.98	239.85	135.61	29.76	151.60	29.76	166.05	29.76	
							120.27	17.86				150.68	22.32	168.44	22.32	184.50	22.32	
							180.41	11.90				165.74	14.88	185.29	14.88	202.95	14.88	
							240.54	5.95				180.81	7.44	202.13	7.44	221.40	7.44	
M_2--12	200	300	16	4Φ20	沿A向	249.34	49.86	11.96	167.92	187.75	205.67	116.25	14.96	129.98	14.96	142.38	14.96	
							99.73	8.97				129.17	11.22	144.42	11.22	158.21	11.22	
							149.60	5.98				142.08	7.48	158.86	7.48	174.03	7.48	
							199.47	2.99				155.00	3.74	173.30	3.74	189.85	3.74	
					沿B向		49.86	11.96	167.92	187.75	205.67	116.25	14.96	129.98	14.96	142.38	14.96	
							99.73	8.97				129.17	11.22	144.42	11.22	158.21	11.22	
							149.60	5.98				142.08	7.48	158.86	7.48	174.03	7.48	
							199.47	2.99				155.00	3.74	173.30	3.74	189.85	3.74	

校核 设计 制图

跟多资料加微信公众号jianzhu118

矩形受力预埋件选用表

预埋件型号	锚板(mm) A	锚板(mm) B	锚板(mm) t	锚筋(mm) nΦd	拉力板及剪力方向	承载力设计值 N(kN)、V(kN)、M(kN·m) 受拉 N	拉弯 C20~C30 N	拉弯 C20~C30 M	受剪 C20 V	受剪 C25 V	受剪 C30 V	剪弯 C20 V	剪弯 C20 M	剪弯 C25 V	剪弯 C25 M	剪弯 C30 V	剪弯 C30 M	备注
M_2--13	200	400	12	8Φ12	沿A向	190.73	38.14	6.86	153.14	171.09	187.56	106.02	8.58	118.45	8.58	129.85	8.58	同7页
							76.29	5.14				117.80	6.43	131.61	6.43	144.27	6.43	
							114.43	3.43				129.58	4.29	144.77	4.29	158.70	4.29	
							152.58	1.71				141.36	2.14	157.93	2.14	173.13	2.14	
					沿B向		38.14	17.50	130.17	145.43	159.42	90.12	21.88	100.68	21.88	110.37	21.88	
							76.29	13.13				100.13	16.41	111.87	16.41	122.63	16.41	
							114.43	8.75				110.14	10.94	123.05	10.94	134.90	10.94	
							152.58	4.37				120.16	5.47	134.24	5.47	147.16	5.47	
M_2--14	200	400	12	8Φ14	沿A向	248.54	49.70	8.94	197.32	220.60	241.78	136.60	11.18	152.72	11.18	167.39	11.18	
							99.41	6.71				151.78	8.38	169.69	8.38	185.99	8.38	
							149.12	4.47				166.96	5.59	186.66	5.59	204.59	5.59	
							198.83	2.23				182.14	2.79	203.63	2.79	223.19	2.79	
					沿B向		49.70	22.81	167.72	187.51	205.52	116.11	28.52	129.81	28.52	142.28	28.52	
							99.41	17.11				129.01	21.39	144.24	21.39	158.09	21.39	
							149.12	11.40				141.92	14.26	158.66	14.26	173.90	14.26	
							198.83	5.70				154.82	7.13	173.09	7.13	189.71	7.13	

跟多资料加微信公众号jianzhu118

矩形受力预埋件选用表

预埋件型号	锚板(mm) A	锚板(mm) B	锚板(mm) t	锚筋(mm) nΦd	拉力板及剪力方向	承载力设计值 N(kN)、V(kN)、M(kN·m) 受拉 N (C20~C30)	拉弯 N (C20~C30)	拉弯 M (C20~C30)	受剪 V C20	受剪 V C25	受剪 V C30	剪弯 C20 V	剪弯 C20 M	剪弯 C25 V	剪弯 C25 M	剪弯 C30 V	剪弯 C30 M	备注
M_2--15	200	400	14	8Φ16	沿A向	326.76	65.35	13.07	243.62	272.30	298.23	168.66	16.33	188.51	16.33	206.47	16.33	同7页
							130.70	9.80				187.40	12.25	209.46	12.25	229.41	12.25	
							196.05	6.53				206.14	8.16	230.41	8.16	252.35	8.16	
							261.41	3.26				224.88	4.08	251.35	4.08	275.29	4.08	
					沿B向		65.35	33.33	207.08	231.45	253.50	143.36	41.66	160.24	41.66	175.50	41.66	
							130.70	24.99				159.29	31.24	178.04	31.24	195.00	31.24	
							196.05	16.66				175.22	20.83	195.85	20.83	214.50	20.83	
							261.41	8.33				191.15	10.41	213.65	10.41	234.00	10.41	
M_2--16	200	400	14	6Φ18	沿A向	300.68	60.13	13.23	217.65	243.31	266.50	150.68	16.53	168.44	16.53	184.50	16.53	
							120.27	9.92				167.42	12.40	187.16	12.40	205.00	12.40	
							180.41	6.61				184.16	8.26	205.87	8.26	225.50	8.26	
							240.54	3.30				200.90	4.13	224.59	4.13	246.00	4.13	
					沿B向		60.13	23.81	195.88	218.98	239.85	135.61	29.76	151.60	29.76	166.05	29.76	
							120.27	17.86				150.68	22.32	168.44	22.32	184.50	22.32	
							180.41	11.90				165.74	14.88	185.29	14.88	202.95	14.88	
							240.54	5.95				180.81	7.44	202.13	7.44	221.40	7.44	

校核 设计 图号

跟多资料加微信公众号jianzhu118

矩形受力预埋件选用表

预埋件型号	锚板(mm) A	锚板(mm) B	锚板(mm) t	锚筋(mm) nΦd	拉力板及剪力方向	承载力设计值 N(kN)、V(kN)、M(kN·m) 受拉 N	拉弯 C20~C30 N	拉弯 C20~C30 M	受剪 C20 V	受剪 C25 V	受剪 C30 V	剪弯 C20 V	剪弯 C20 M	剪弯 C25 V	剪弯 C25 M	剪弯 C30 V	剪弯 C30 M	备注
M_2--17	200	400	16	6Φ20	沿A向	374.02	74.80	17.95	251.88	281.62	308.51	174.37	22.44	194.97	22.44	213.58	22.44	同7页
							149.60	13.46				193.75	16.83	216.63	16.83	237.31	16.83	
							224.41	8.97				213.13	11.22	238.30	11.22	261.04	11.22	
							299.21	4.48				232.50	5.61	259.96	5.61	284.77	5.61	
					沿B向		74.80	32.31	226.69	253.46	277.65	156.94	40.39	175.47	40.39	192.22	40.39	
							149.60	24.23				174.37	30.29	194.97	30.29	213.58	30.29	
							224.41	16.15				191.81	20.19	214.47	20.19	234.94	20.19	
							299.21	8.07				209.25	10.09	233.96	10.09	256.30	10.09	
M_2--18	250	300	12	6Φ12	沿A向	143.04	28.60	5.14	114.85	128.32	140.67	79.51	6.43	88.83	6.43	97.38	6.43	
							57.21	3.86				88.35	4.82	98.71	4.82	108.20	4.82	
							85.82	2.57				97.18	3.21	108.58	3.21	119.62	3.21	
							114.43	1.28				106.62	1.60	118.45	1.60	129.85	1.60	
					沿B向		28.60	9.26	103.37	115.49	126.60	71.56	11.58	79.95	11.58	87.64	11.58	
							57.21	6.95				79.51	8.69	88.83	8.69	97.38	8.69	
							85.82	4.63				87.47	5.79	97.72	5.79	107.12	5.79	
							114.43	2.31				95.42	2.89	106.60	2.89	116.86	2.89	

跟多资料加微信公众号jianzhu118

矩形受力预埋件选用表

预埋件型号	锚板(mm) A	锚板(mm) B	锚板(mm) t	锚筋(mm) nΦd	拉力板及剪力方向	承载力设计值 N(kN)、V(kN)、M(kN·m) 受拉 C20~C30 N	拉弯 C20~C30 N	拉弯 C20~C30 M	受剪 C20 V	受剪 C25 V	受剪 C30 V	剪弯 C20 V	剪弯 C20 M	剪弯 C25 V	剪弯 C25 M	剪弯 C30 V	剪弯 C30 M	备注
M_2--19	250	300	12	6Φ14	沿A向	186.40	37.28	6.71	147.99	165.45	181.34	102.45	8.36	114.54	8.36	125.54	8.36	同7页
							74.56	5.03				113.84	6.29	127.27	6.29	139.49	6.29	
							111.84	3.35				125.22	4.19	140.00	4.19	153.44	4.19	
							149.12	1.67				136.60	2.09	152.72	2.09	167.39	2.09	
					沿B向		37.28	12.07	133.19	148.90	163.20	92.21	15.09	103.09	15.09	112.98	15.09	
							74.56	9.05				102.45	11.32	114.54	11.32	125.54	11.32	
							111.84	6.03				112.70	7.54	126.00	7.54	138.09	7.54	
							149.12	3.01				122.94	3.77	137.45	3.77	150.65	3.77	
M_2--20	250	300	14	6Φ16	沿A向	245.07	49.01	10.78	182.72	204.22	223.67	126.49	13.47	141.38	13.47	154.85	13.47	
							98.02	8.08				140.55	10.10	157.09	10.10	172.06	10.10	
							147.04	5.39				154.61	6.73	172.80	6.73	189.26	6.73	
							196.05	2.69				168.66	3.36	188.51	3.36	206.47	3.36	
					沿B向		49.01	19.40	164.44	183.80	201.31	113.84	24.26	127.25	24.26	139.36	24.26	
							98.02	14.55				126.49	18.19	141.38	18.19	154.85	18.19	
							147.04	9.70				139.14	12.13	155.52	12.13	170.34	12.13	
							196.05	4.85				151.79	6.06	169.66	6.06	185.82	6.06	

校核 设计 制图

跟多资料加微信公众号jianzhu118

矩形受力预埋件选用表

预埋件型号	锚板(mm) A	锚板(mm) B	锚板(mm) t	锚筋(mm) nΦd	拉力板及剪力方向	承载力设计值 N(kN)、V(kN)、M(kN·m) 受拉 N	拉弯 C20~C30 N	拉弯 C20~C30 M	受剪 C20 V	受剪 C25 V	受剪 C30 V	剪弯 C20 V	剪弯 C20 M	剪弯 C25 V	剪弯 C25 M	剪弯 C30 V	剪弯 C30 M	备注
M_2--21	250	300	14	6Φ18	沿A向	300.68	60.13	13.23	217.65	243.31	266.50	150.68	16.53	168.44	16.53	184.50	16.53	同7页
							120.27	9.92				167.42	12.40	187.16	12.40	205.00	12.40	
							180.41	6.61				184.16	8.26	205.87	8.26	225.50	8.26	
							240.54	3.30				200.90	4.13	224.59	4.13	246.00	4.13	
					沿B向		60.13	23.81	195.88	218.98	239.85	135.61	29.76	151.60	29.76	166.05	29.76	
							120.27	17.86				150.68	22.32	168.44	22.32	184.50	22.32	
							180.41	11.90				165.74	14.88	185.29	14.88	202.95	14.88	
							240.54	5.59				180.81	7.44	202.13	7.44	221.40	7.44	
M_2--22	250	300	16	4Φ20	沿A向	249.34	49.86	11.96	167.92	187.75	205.67	116.25	14.96	129.98	14.96	142.38	14.96	
							99.73	8.97				129.17	11.22	144.42	11.22	158.21	11.22	
							149.60	5.98				142.08	7.48	158.86	7.48	174.03	7.48	
							199.47	2.99				155.00	3.74	173.30	3.74	189.85	3.74	
					沿B向		49.86	11.96	167.92	187.75	205.67	116.25	14.96	129.98	14.96	142.38	14.96	
							99.73	8.97				129.17	11.22	144.42	11.22	158.21	11.22	
							149.60	5.98				142.08	7.48	158.86	7.48	174.03	7.48	
							199.47	2.99				155.00	3.74	173.30	3.74	189.85	3.74	

矩形受力预埋件选用表	图集号	L94G801
	页号	27

跟多资料加微信公众号jianzhu118

矩形受力预埋件选用表

预埋件型号	锚板(mm) A	锚板(mm) B	锚板(mm) t	锚筋(mm) nΦd	拉力板及剪力方向	承载力设计值 N(kN)、V(kN)、M(kN·m) 受拉 C20~C30 N	拉弯 C20~C30 N	拉弯 C20~C30 M	受剪 C20 V	受剪 C25 V	受剪 C30 V	剪弯 C20 V	剪弯 C20 M	剪弯 C25 V	剪弯 C25 M	剪弯 C30 V	剪弯 C30 M	备注
M_2--23	250	400	12	8Φ12	沿A向	190.73	38.14	6.86	153.14	171.09	187.56	106.02	8.58	118.45	8.58	129.85	8.58	同7页
							76.29	5.14				117.80	6.43	131.61	6.43	144.27	6.43	
							114.43	3.43				129.58	4.29	144.77	4.29	158.70	4.29	
							152.58	1.71				141.36	2.14	157.93	2.14	173.13	2.14	
					沿B向		38.14	17.50	130.17	145.43	159.42	90.12	21.88	100.68	21.88	110.37	21.88	
							76.29	13.13				100.13	16.41	111.87	16.41	122.63	16.41	
							114.43	8.75				110.14	10.94	123.05	10.94	134.90	10.94	
							152.58	4.37				120.16	5.47	134.24	5.47	147.16	5.47	
M_2--24	250	400	12	8Φ14	沿A向	248.54	49.70	8.94	197.32	220.60	241.78	136.60	11.18	152.72	11.18	167.39	11.18	
							99.41	6.71				151.78	8.38	169.69	8.38	185.99	8.38	
							149.12	4.47				166.96	5.59	186.66	5.59	204.59	5.59	
							198.83	2.23				182.14	2.79	203.63	2.79	223.19	2.79	
					沿B向		49.70	22.81	167.72	187.51	205.52	116.11	28.52	129.81	28.52	142.28	28.52	
							99.41	17.11				129.01	21.39	144.24	21.39	158.09	21.39	
							149.12	11.40				141.92	14.26	158.66	14.26	173.90	14.26	
							198.83	5.70				154.82	7.13	173.09	7.13	189.71	7.13	

校核 设计 制图

跟多资料加微信公众号jianzhu118

矩形受力预埋件选用表

预埋件型号	锚板(mm) A	锚板(mm) B	锚板(mm) t	锚筋(mm) nΦd	拉力板及剪力方向	承载力设计值 N(kN)、V(kN)、M(kN·m) 受拉 N (C20~C30)	拉弯 N (C20~C30)	拉弯 M (C20~C30)	受剪 V (C20)	受剪 V (C25)	受剪 V (C30)	剪弯 V (C20)	剪弯 M (C20)	剪弯 V (C25)	剪弯 M (C25)	剪弯 V (C30)	剪弯 M (C30)	备注
M_2--25	250	400	14	8Φ16	沿A向	326.76	65.35	14.37	243.62	272.30	298.23	168.66	17.97	188.51	17.97	206.47	17.97	同7页
							130.70	10.78				187.40	13.47	209.46	13.47	229.41	13.47	
							196.05	7.18				206.14	8.98	230.41	8.98	252.35	8.98	
							261.41	3.59				224.88	4.49	251.35	4.49	275.29	4.49	
					沿B向		65.35	33.33	207.08	231.45	253.50	143.36	41.66	160.24	41.66	175.50	41.66	
							130.70	24.99				159.29	31.24	178.04	31.24	195.00	31.24	
							196.05	16.66				175.22	20.83	195.85	20.83	214.50	20.83	
							261.41	8.33				191.15	10.41	213.65	10.41	234.00	10.41	
M_2--26	250	400	14	6Φ18	沿A向	300.68	60.13	13.23	217.65	243.31	266.50	150.68	16.53	168.44	16.53	184.50	16.53	
							120.27	9.92				167.42	12.40	187.16	12.40	205.00	12.40	
							180.41	6.61				184.16	8.26	205.87	8.26	225.50	8.26	
							240.54	3.30				200.90	4.13	224.59	4.13	246.00	4.13	
					沿B向		60.13	23.81	195.88	218.98	239.85	135.61	29.76	151.60	29.76	166.05	29.76	
							120.27	17.86				150.68	22.32	168.44	22.32	184.50	22.32	
							180.41	11.90				165.74	14.88	185.29	14.88	202.95	14.88	
							240.54	5.95				180.81	7.44	202.13	7.44	221.40	7.44	

校核 设计 制图

跟多资料加微信公众号jianzhu118

矩形受力预埋件选用表

预埋件型号	锚板(mm) A	锚板(mm) B	锚板(mm) t	锚筋(mm) nΦd	拉力板及剪力方向	承载力设计值 N(kN)、V(kN)、M(kN·m) 受拉 C20~C30 N	拉弯 C20~C30 N	拉弯 C20~C30 M	受剪 C20 V	受剪 C25 V	受剪 C30 V	剪弯 C20 V	剪弯 C20 M	剪弯 C25 V	剪弯 C25 M	剪弯 C30 V	剪弯 C30 M	备注
M_2--27	250	400	16	6Φ20	沿A向	374.02	74.80	17.95	251.88	281.62	308.51	174.37	22.44	194.97	22.44	213.58	22.44	同7页
							149.60	13.46				193.75	16.83	216.63	16.83	237.31	16.83	
							224.41	8.97				213.13	11.22	238.30	11.22	261.04	11.22	
							299.21	4.48				232.50	5.61	259.96	5.61	284.77	5.61	
					沿B向		74.80	33.66	226.69	253.46	277.65	156.94	42.07	175.47	42.07	192.22	42.07	
							149.60	25.24				174.37	31.55	194.97	31.55	213.58	31.55	
							224.41	16.83				191.81	21.03	214.47	21.03	234.94	21.03	
							299.21	8.41				209.25	10.51	233.96	10.51	256.30	10.51	
M_2--28	300	400	12	12Φ12	沿A向	286.09	57.21	18.53	206.74	230.98	253.20	143.13	23.17	159.91	23.17	175.29	23.17	
							114.43	13.90				159.03	17.38	177.67	17.38	194.77	17.38	
							171.65	9.26				174.94	11.58	195.44	11.58	214.25	11.58	
							228.87	4.63				190.84	5.79	213.21	5.79	233.73	5.79	
					沿B向		57.21	26.26	195.26	218.14	239.14	135.18	32.82	151.02	32.82	165.55	32.82	
							114.43	19.69				150.20	24.62	167.80	24.62	183.95	24.62	
							171.65	13.13				165.22	16.41	184.58	16.41	202.35	16.41	
							228.87	6.56				180.24	8.20	201.36	8.20	220.74	8.20	

校核 设计 制图

跟多资料加微信公众号jianzhu118

矩形受力预埋件选用表

预埋件型号	锚板(mm) A	锚板(mm) B	锚板(mm) t	锚筋(mm) nΦd	拉力板及剪力方向	承载力设计值 N(kN)、V(kN)、M(kN·m) 受拉 N	拉弯 C20~C30 N	拉弯 C20~C30 M	受剪 C20 V	受剪 C25 V	受剪 C30 V	剪弯 C20 V	剪弯 C20 M	剪弯 C25 V	剪弯 C25 M	剪弯 C30 V	剪弯 C30 M	备注
M_2--29	300	400	12	12Φ14	A向	372.81	74.56	24.15	266.38	297.81	326.41	184.42	30.19	206.18	30.19	225.97	30.19	同7页
							149.12	18.11				204.91	22.64	229.09	22.64	251.08	22.64	
							223.69	12.07				225.40	15.09	252.00	15.09	276.19	15.09	
							298.25	6.03				245.89	7.54	274.90	7.54	301.30	7.54	
					沿B向		74.56	34.22	251.58	281.27	308.28	174.17	42.78	194.72	42.78	213.42	42.78	
							149.12	25.66				193.52	32.08	216.36	32.08	237.13	32.08	
							223.69	17.11				212.88	21.39	238.00	21.39	260.85	21.39	
							298.25	8.55				232.23	10.69	259.63	10.69	284.56	10.69	
M_2--30	300	400	14	12Φ16	沿A向	490.14	98.02	35.29	328.89	367.61	402.62	227.69	44.11	254.50	44.11	278.73	44.11	
							196.05	26.46				252.99	33.08	282.77	33.08	309.71	33.08	
							294.08	17.64				278.29	22.05	311.05	22.05	340.68	22.05	
							392.11	8.82				303.59	11.02	339.33	11.02	371.65	11.02	
					沿B向		98.02	49.99	310.62	347.18	380.25	215.04	62.49	240.36	62.49	263.25	62.49	
							196.05	37.49				238.94	46.87	267.06	46.87	292.50	46.87	
							294.08	24.99				262.83	31.24	293.77	31.24	321.75	31.24	
							392.11	12.49				286.73	15.62	320.48	15.62	351.00	15.62	

矩形受力预埋件选用表	图集号	L94G801
	页号	31

跟多资料加微信公众号jianzhu118

矩形受力预埋件选用表

预埋件型号	锚板(mm) A	锚板(mm) B	锚板(mm) t	锚筋(mm) n⌀d	拉力板及剪力方向	承载力设计值 N(kN)、V(kN)、M(kN·m) 受拉 C20~C30 N	拉弯 C20~C30 N	拉弯 C20~C30 M	受剪 C20 V	受剪 C25 V	受剪 C30 V	剪弯 C20 V	剪弯 C20 M	剪弯 C25 V	剪弯 C25 M	剪弯 C30 V	剪弯 C30 M
M_2--31	300	400	16	9⌀18	A向	466.93	93.38	36.98	293.82	328.47	359.78	203.41	46.22	227.40	46.22	249.08	46.22
							186.77	27.73				226.02	34.66	252.67	34.66	276.75	34.66
							280.15	18.49				248.62	23.11	277.93	23.11	304.43	23.11
							373.54	9.24				271.22	11.55	303.20	11.55	332.10	11.55
					沿B向		93.38	42.02	293.82	328.47	359.78	203.41	52.52	227.40	52.52	249.08	52.52
							186.77	31.51				226.02	39.39	252.67	39.39	276.75	39.39
							280.15	21.01				248.62	26.26	277.93	26.26	304.43	26.26
							373.54	10.50				271.22	13.13	303.20	13.13	332.10	13.13
M_2--32	300	400	16	6⌀20	沿A向	374.02	74.80	17.95	251.88	281.62	308.51	174.37	22.44	194.97	22.44	213.58	22.44
							149.60	13.46				193.75	16.83	216.63	16.83	237.31	16.83
							224.41	8.97				213.13	11.22	238.30	11.22	261.04	11.22
							299.21	4.48				232.50	5.61	259.96	5.61	284.77	5.61
					沿B向		74.80	33.66	226.69	253.46	277.65	156.95	42.07	175.47	42.07	192.22	42.07
							149.60	25.24				174.37	31.55	194.97	31.55	213.58	31.55
							224.41	16.83				191.81	21.03	214.47	21.03	234.94	21.03
							299.21	8.41				209.25	10.51	233.96	10.51	256.30	10.51

跟多资料加微信公众号jianzhu118

含弯折锚筋矩形受力预埋件选用表

预埋件型号	锚板 A (mm)	锚板 A (mm)	锚板 t (mm)	直锚筋 $n_1 \Phi d_1$	弯折锚筋 $n_2 \Phi d_2$	承载力设计值 C20 V (kN)	承载力设计值 C25 V (kN)	承载力设计值 C30 V (kN)	备注
M_3 -- 1	200	300	8	4 Φ12	3 Φ12	143.37	151.37	158.72	
M_3 -- 2	200	300	10	4 Φ12	3 Φ14	170.38	178.39	185.73	
M_3 -- 3	200	300	12	4 Φ12	3 Φ16	201.82	209.83	217.18	
M_3 -- 4	250	350	8	4 Φ12	3 Φ12	143.37	151.37	158.72	
M_3 -- 5	250	350	10	4 Φ12	3 Φ14	170.38	178.39	185.73	
M_3 -- 6	250	350	12	4 Φ12	3 Φ16	201.82	209.83	217.18	
M_3 -- 7	250	350	12	4 Φ12	3 Φ18	237.25	245.26	252.60	
M_3 -- 8	250	350	14	4 Φ12	3 Φ20	276.67	284.67	292.02	
M_3 -- 9	300	400	8	4 Φ12	3 Φ12	143.37	151.37	158.72	
M_3 -- 10	300	400	10	4 Φ12	3 Φ14	170.38	178.39	185.73	
M_3 -- 11	300	400	12	4 Φ12	3 Φ16	201.82	209.83	217.18	
M_3 --12	300	400	12	4 Φ12	3 Φ18	237.25	245.26	252.60	
M_3 --13	300	400	14	4 Φ12	3 Φ20	276.67	284.67	292.02	

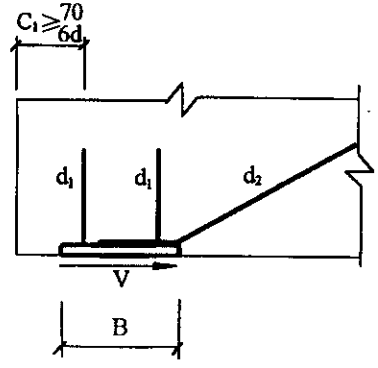

校核 设计 制图

含弯折锚筋矩形受力预埋件选用表	图集号	L94G801
	页号	33

跟多资料加微信公众号jianzhu118

角钢构造预埋件选用表

预埋件型号	预埋角钢型式	角钢规格 LB×d	角钢尺寸 N	角钢尺寸 A (mm)	角钢尺寸 L (mm)	锚筋尺寸 φ (mm)	锚筋尺寸 S (mm)	锚筋尺寸 长度 (mm)	锚筋尺寸 根数	公称质量 角钢 (kg)	公称质量 锚筋 (kg)	公称质量 总重 (kg)
Mc--1		L50×5	1	200	300	8	160	250	4	1.13	0.40	1.53
Mc--2		L50×5	2	150	400	8	160	250	6	1.51	0.60	2.11
Mc--3		L50×5	2	200	500	8	160	250	6	1.89	0.60	2.49
Mc--4		L56×5	1	200	300	8	160	256	4	1.28	0.41	1.69
Mc--5		L56×5	2	150	400	8	160	256	6	1.70	0.61	2.31
Mc--6		L56×5	2	200	500	8	160	256	6	2.13	0.61	2.74
Mc--7		L63×6	1	200	300	8	160	263	4	1.72	0.42	2.14
Mc--8		L63×6	2	150	400	8	160	263	6	2.29	0.63	2.92
Mc--9		L63×6	2	200	500	8	160	263	6	2.86	0.63	3.49
Mc--10		L70×6	1	200	300	10	200	323	4	1.92	0.80	2.72
Mc--11		L70×6	2	150	400	10	200	323	6	1.92	1.20	3.12
Mc--12		L70×6	2	200	500	10	200	323	6	3.20	1.20	4.40
Mc--13		L75×6	1	200	300	10	200	328	4	2.07	0.81	2.88
Mc--14		L75×6	2	150	400	10	200	328	6	2.76	1.22	3.98

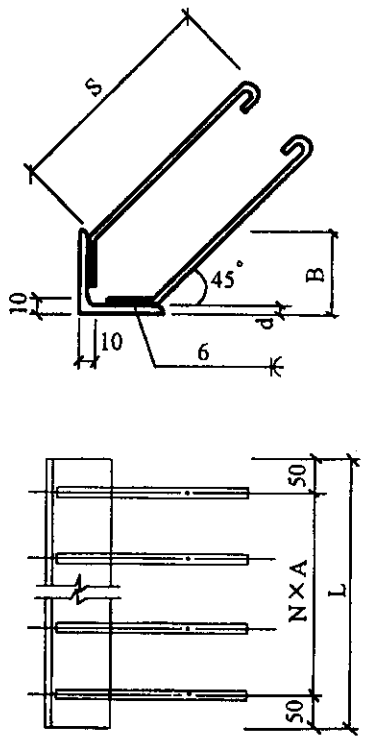

校核 设计 制图

跟多资料加微信公众号jianzhu118

角钢构造预埋件选用表

预埋件型号	预埋角钢型式	角钢规格 LB×d	角钢尺寸 N	角钢尺寸 A (mm)	角钢尺寸 L (mm)	锚筋尺寸 φ (mm)	锚筋尺寸 S (mm)	锚筋尺寸 长度 (mm)	锚筋尺寸 根数	公称质量 角钢 (kg)	公称质量 锚筋 (kg)	公称质量 总重 (kg)
Mc--15		L75×6	2	200	500	10	200	328	6	3.45	1.22	4.67
Mc--16		L80×6	1	200	300	10	200	333	4	2.21	0.83	3.04
Mc--17		L80×6	2	150	400	10	200	333	6	2.95	1.24	4.19
Mc--18		L80×6	2	200	500	10	200	333	6	3.69	1.24	4.93
Mc--19		L90×6	1	200	300	10	200	343	4	2.51	0.85	3.36
Mc--20		L90×6	2	150	400	10	200	343	6	3.34	1.27	4.61
Mc--21		L90×6	2	200	500	10	200	343	6	4.18	1.27	5.45
Mc--22		L100×6	1	200	300	10	200	353	4	2.81	0.87	3.68
Mc--23		L100×6	2	150	400	10	200	353	6	3.75	1.31	5.06
Mc--24		L100×6	2	200	500	10	200	353	6	4.68	1.31	5.99
Mc--25		L110×8	1	200	300	12	240	415	4	4.06	1.48	5.54
Mc--26		L110×8	1	150	400	12	240	415	6	5.41	2.22	7.63
Mc--27		L110×8	2	200	500	12	240	415	6	6.77	2.22	8.99
Mc--28		L110×8	3	166.67	600	12	240	415	8	8.12	2.95	11.07

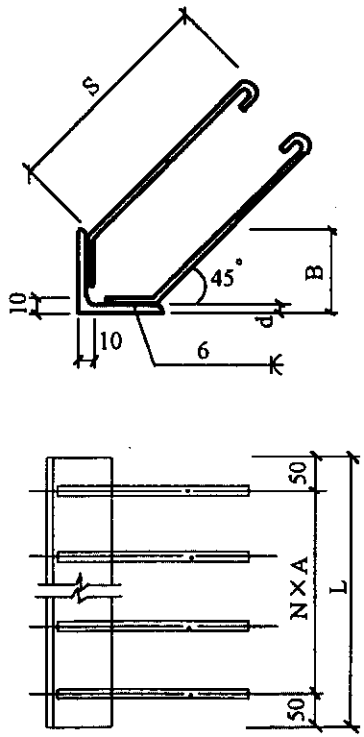

角钢构造预埋件选用表	图集号	L94G801
	页号	35

校核 设计 制图

跟多资料加微信公众号jianzhu118

方形角钢框构造预埋件选用表

预埋件型号	方形角钢框构造预埋件	角钢规格 LB×d	锚筋规格 φ (mm)	锚筋规格 S (mm)	焊缝 h_f (mm)	延米公称质量 角钢 (kg/m)	延米公称质量 锚筋 (kg/m)	备注
Md -- 1		L50×5	8	160	6	3.77	0.99	
Md -- 2		L56×5	8	160	6	4.25	1.02	
Md -- 3		L63×6	10	200	6	5.72	1.95	
Md -- 4		L70×6	10	200	6	6.41	1.99	1. L_1、L_2、m、n在工程设计中注明。
Md -- 5		L75×6	10	200	6	6.91	2.03	
Md -- 6		L80×6	10	200	6	7.38	2.06	
Md -- 7		L90×6	10	200	6	8.35	2.12	2. $a=\frac{L_1-100}{m}=200\sim300$
Md -- 8		L90×8	10	200	6	10.95	2.12	
Md -- 9		L100×6	10	200	6	9.37	2.18	
Md --10		L100×8	12	240	6	12.28	3.60	3. $b=\frac{L_2-100}{n}=200\sim300$
Md --11		L110×8	12	240	6	13.53	3.69	
Md --12		L110×10	12	240	6	16.69	3.69	
Md --13		L125×8	12	240	6	15.50	3.82	
Md --14		L125×10	12	240	6	19.13	3.82	

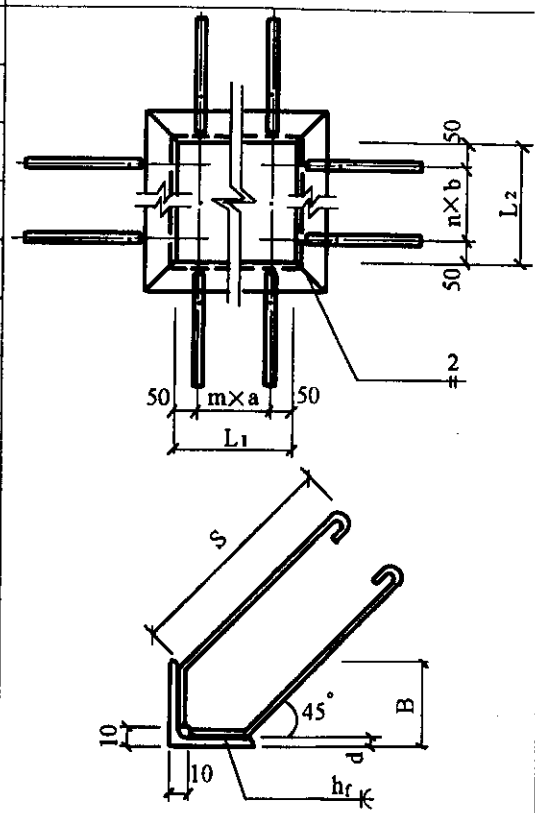

方形角钢框构造预埋件选用表	图集号	L94G801
	页号	36

跟多资料加微信公众号jianzhu118

圆形角钢框构造预埋件选用表

预埋件型号	圆形角钢框构造预埋件	角钢规格 LB×d	锚筋规格 φ (mm)	锚筋规格 S (mm)	焊缝 h_f (mm)	延米公称质量 角钢 (kg/m)	延米公称质量 锚筋 (kg/m)	备注
Me -- 1		L50×5	8	160	6	3.77	0.99	
Me -- 2		L56×5	8	160	6	4.25	1.02	
Me -- 3		L63×6	10	200	6	5.72	1.95	
Me -- 4		L70×6	10	200	6	6.41	1.99	1. "D" 在工程设计中注明。
Me -- 5		L75×6	10	200	6	6.91	2.03	
Me -- 6		L80×6	10	200	6	7.38	2.06	2. 钢筋间距
Me -- 7		L90×6	10	200	6	8.35	2.12	
Me -- 8		L90×8	10	200	6	10.95	2.12	$a = \frac{\pi D}{m}$
Me -- 9		L100×6	10	200	6	9.37	2.18	
Me --10		L100×8	12	240	6	12.28	3.60	= 200~300
Me --11		L110×8	12	240	6	13.53	3.69	
Me --12		L110×10	12	240	6	16.69	3.69	
Me --13		L125×8	12	240	6	15.50	3.82	
Me --14		L125×10	12	240	6	19.13	3.82	

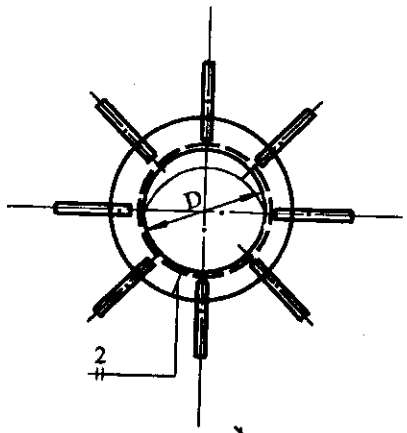

校核	设计	制图
杨劲秀	高洁	

圆形角钢框构造预埋件选用表	图集号	L94G801
	页号	37

跟多资料加微信公众号jianzhu118

吊环承受拉力标准值及材料表

吊环型号	吊环形式	吊环直径 (mm)	吊环两个截面面积 (mm^2)	吊环承受拉力标准值 (kN)	吊环尺寸 A (mm)	吊环尺寸 B (mm)	吊环尺寸 C (mm)	吊环尺寸 两个弯钩长 (mm)	吊环尺寸 总长 (mm)	吊环公称质量 (kg)
DΦ8		Φ8	100.60	5.03	60	60	250	100	754	0.30
DΦ10		Φ10	157.00	7.85	60	60	300	130	884	0.55
DΦ12		Φ12	226.20	11.31	60	60	360	150	1024	0.91
DΦ14		Φ14	307.80	15.39	60	60	450	180	1234	1.50
DΦ16		Φ16	402.20	20.11	60	60	480	200	1314	2.08
DΦ18		Φ18	509.00	25.45	60	60	540	230	1464	2.93
DΦ20		Φ20	628.40	31.40	60	60	600	250	1604	3.97
DΦ22		Φ22	760.20	38.00	70	70	660	280	1780	5.31
DΦ25		Φ25	981.80	49.10	75	70	750	310	1993	7.68
DΦ28		Φ28	1231.50	61.60	85	70	840	350	2219	10.72
DΦ30		Φ30	1413.80	70.70	90	70	900	380	2371	13.16
DΦ32		Φ32	1608.50	80.40	100	70	960	400	2517	15.89
DΦ34		Φ34	1815.80	90.80	105	70	1020	430	2670	19.03

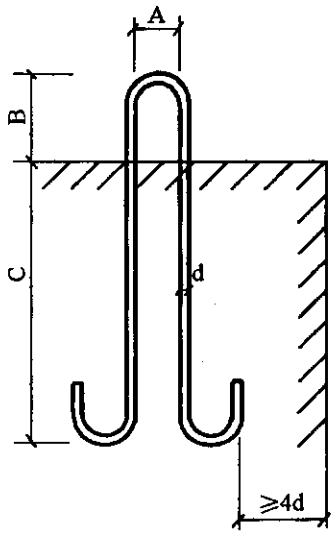

注：详见设计说明

吊环承受拉力标准值及材料表	图集号	L94G801
	页号	38

校核 设计 制图

跟多资料加微信公众号jianzhu118

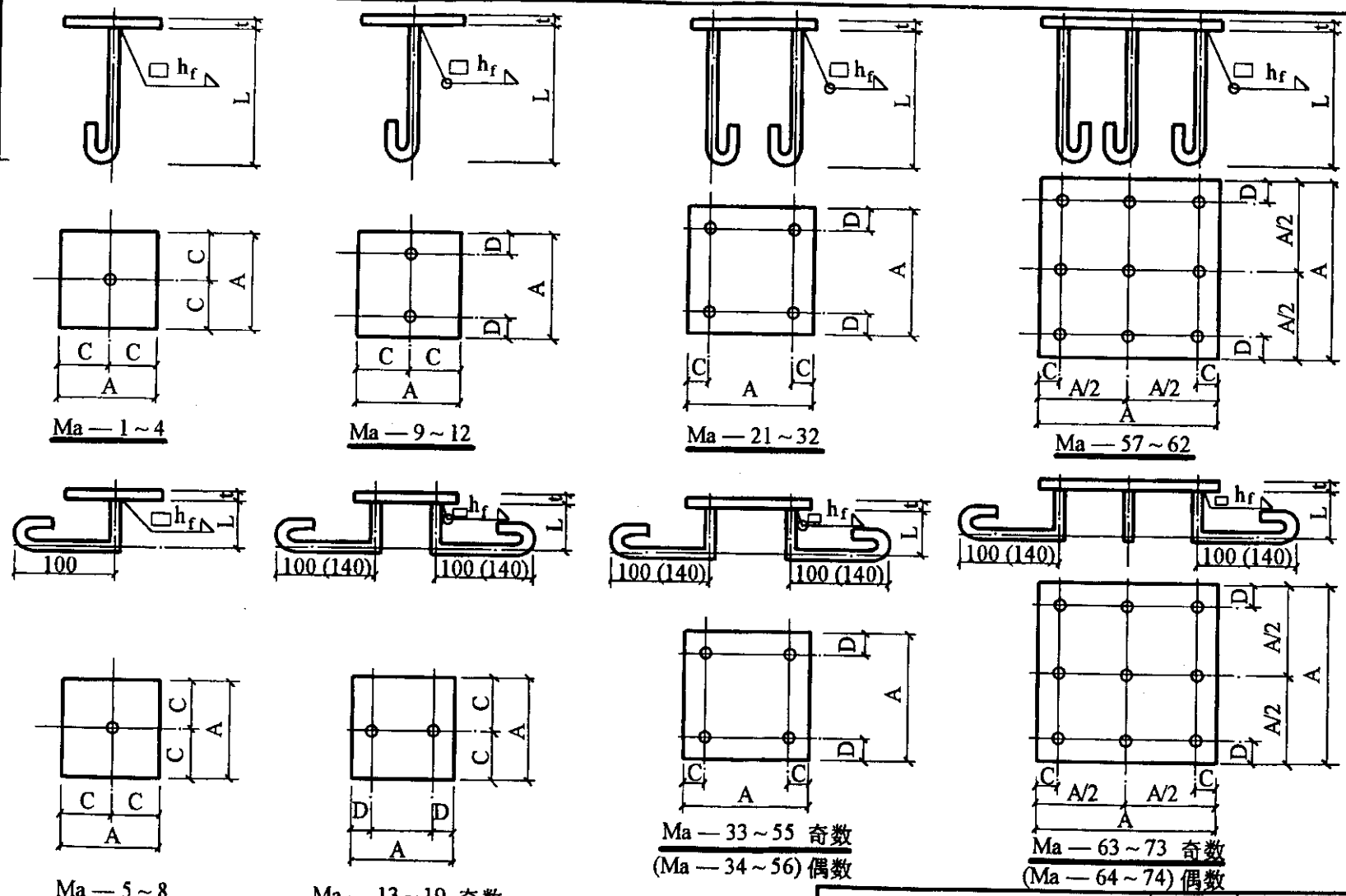

校核	设计	制图

方形构造预埋件详图	图集号	L94G801
	页　号	39

跟多资料加微信公众号jianzhu118

方形构造预埋件材料表

预埋件型号	锚板				锚筋		焊缝	公称质量		
	A (mm)	t (mm)	C (mm)	D (mm)	nΦd (mm)	L (mm)	h_f (mm)	锚板 (kg)	锚筋 (kg)	总重 (kg)
Ma---1	60	6	30	—	1 Φ 6	160	5	0.17	0.05	0.22
Ma---2	60	8	30	—	1 Φ 8	160	5	0.23	0.09	0.32
Ma---3	80	6	40	—	1 Φ 6	160	5	0.31	0.05	0.36
Ma---4	80	8	40	—	1 Φ 8	160	5	0.41	0.09	0.50
Ma---5	60	6	30	—	1 Φ 6	60	5	0.17	0.05	0.22
Ma---6	60	8	30	—	1 Φ 8	60	5	0.23	0.09	0.32
Ma---7	80	6	40	—	1 Φ 6	60	5	0.31	0.05	0.36
Ma---8	80	8	40	—	1 Φ 8	60	5	0.41	0.09	0.05
Ma---9	100	6	50	20	2 Φ 8	160	5	0.48	0.17	0.65
Ma---10	100	8	50	20	2 Φ 10	200	6	0.63	0.33	0.93
Ma---11	120	6	60	20	2 Φ 8	160	5	0.68	0.17	0.85
Ma---12	120	8	60	20	2 Φ 10	200	6	0.91	0.33	1.24
Ma---13	100	6	50	20	2 Φ 8	60	5	0.48	0.17	0.65
Ma---14	100	8	50	20	2 Φ 10	60	6	0.63	0.33	0.93
Ma---15	120	6	60	20	2 Φ 8	60	5	0.68	0.17	0.85

校核 设计 制图

跟多资料加微信公众号jianzhu118

方形构造预埋件材料表

预埋件型号	锚板				锚筋		焊缝	公称质量		
	A (mm)	t (mm)	C (mm)	D (mm)	nΦd (mm)	L (mm)	h_f (mm)	锚板 (kg)	锚筋 (kg)	总重 (kg)
Ma---16	120	8	60	20	2 Φ10	60	6	0.91	0.33	1.24
Ma---17	100	6	50	20	2 Φ 8	160	5	0.48	0.25	0.73
Ma---18	100	8	50	20	2 Φ10	160	6	0.63	0.29	0.92
Ma---19	120	6	60	20	2 Φ 8	160	5	0.68	0.25	0.93
Ma---20	120	8	60	20	2 Φ10	160	6	0.91	0.29	1.20
Ma---21	150	6	30	30	4 Φ 8	160	5	1.06	0.34	1.40
Ma---22	150	8	30	30	4 Φ10	200	6	1.42	0.65	2.07
Ma---23	180	6	30	30	4 Φ 8	160	5	1.53	0.34	1.87
Ma---24	180	8	30	30	4 Φ10	200	6	2.04	0.65	2.69
Ma---25	200	6	40	40	4 Φ 8	160	5	1.89	0.34	2.23
Ma---26	200	8	40	40	4 Φ10	200	6	2.52	0.65	3.17
Ma---27	240	6	40	40	4 Φ 8	160	5	2.72	0.34	3.06
Ma---28	240	8	40	40	4 Φ10	200	6	3.62	0.65	4.27
Ma---29	250	6	40	40	4 Φ 8	160	5	2.95	0.34	3.29
Ma---30	250	8	40	40	4 Φ10	200	6	3.93	0.65	4.58

校核 设计 制图

跟多资料加微信公众号jianzhu118

方形构造预埋件材料表

预埋件型号	锚板				锚筋		焊缝	公称质量		
	A (mm)	t (mm)	C (mm)	D (mm)	nΦd (mm)	L (mm)	h_f (mm)	锚板 (kg)	锚筋 (kg)	总重 (kg)
Ma---31	300	6	40	40	4 Φ 8	160	5	4.24	0.34	4.58
Ma---32	300	8	40	40	4 Φ10	200	6	5.66	0.65	6.31
Ma---33	150	6	30	30	4 Φ 8	60	5	1.06	0.34	1.40
Ma---34	150	8	30	30	4 Φ10	60	6	1.42	0.65	2.07
Ma---35	180	6	30	30	4 Φ 8	60	5	1.53	0.34	1.87
Ma---36	180	8	30	30	4 Φ10	60	6	2.04	0.65	2.69
Ma---37	200	6	40	40	4 Φ 8	60	5	1.89	0.34	2.23
Ma---38	200	8	40	40	4 Φ10	60	6	2.52	0.65	3.17
Ma---39	240	6	40	40	4 Φ 8	60	5	2.72	0.34	3.06
Ma---40	240	8	40	40	4 Φ10	60	6	3.62	0.65	4.27
Ma---41	250	6	40	40	4 Φ 8	60	5	2.95	0.34	3.29
Ma---42	250	8	40	40	4 Φ10	60	6	3.93	0.65	4.58
Ma---43	300	6	40	40	4 Φ 8	60	5	4.24	0.34	4.58
Ma---44	300	8	40	40	4 Φ10	60	6	5.66	0.65	6.31
Ma---45	150	6	30	30	4 Φ 8	160	5	1.06	0.49	1.55

校核 设计 制图

跟多资料加微信公众号jianzhu118

方形构造预埋件材料表

预埋件型号	锚板				锚筋		焊缝	公称质量		
	A (mm)	t (mm)	C (mm)	D (mm)	nΦd (mm)	L (mm)	h_f (mm)	锚板 (kg)	锚筋 (kg)	总重 (kg)
Ma---46	150	8	30	30	4 Φ10	160	6	1.42	0.90	2.32
Ma---47	180	6	30	30	4 Φ 8	160	5	1.53	0.49	2.02
Ma---48	180	8	30	30	4 Φ10	160	6	2.04	0.90	2.94
Ma---49	200	6	40	40	4 Φ 8	160	5	1.89	0.49	2.38
Ma---50	200	8	40	40	4 Φ10	160	6	2.52	0.90	3.42
Ma---51	240	6	40	40	4 Φ 8	160	5	2.72	0.49	3.21
Ma---52	240	8	40	40	4 Φ10	160	6	3.62	0.90	4.52
Ma---53	250	6	40	40	4 Φ 8	160	5	2.95	0.49	3.44
Ma---54	250	8	40	40	4 Φ10	160	6	3.93	0.90	4.83
Ma---55	300	6	40	40	4 Φ 8	160	5	4.24	0.49	4.73
Ma---56	300	8	40	40	4 Φ10	160	6	5.66	0.90	6.56
Ma---57	300	6	40	40	9 Φ 8	160	5	4.24	0.75	4.99
Ma---58	300	8	40	40	9 Φ10	200	6	5.66	1.46	7.12
Ma---59	350	6	40	40	9 Φ 8	160	5	5.77	0.75	6.52
Ma---60	350	8	40	40	9 Φ10	200	6	7.70	1.46	9.16

校核 设计 制图

跟多资料加微信公众号jianzhu118

方形构造预埋件材料表

预埋件型号	锚板				锚筋		焊缝	公称质量		
	A (mm)	t (mm)	C (mm)	D (mm)	nΦd (mm)	L (mm)	h_f (mm)	锚板 (kg)	锚筋 (kg)	总重 (kg)
Ma---61	400	6	50	50	9 Φ 8	160	5	7.54	0.75	8.29
Ma---62	400	8	50	50	9 Φ10	200	6	10.05	1.46	11.51
Ma---63	300	6	40	40	9 Φ 8	60	5	4.24	0.75	4.99
Ma---64	300	8	40	40	9 Φ10	60	6	5.66	1.46	7.12
Ma---65	350	6	40	40	9 Φ 8	60	5	5.77	0.75	6.52
Ma---66	350	8	40	40	9 Φ10	60	6	7.70	1.46	9.16
Ma---67	400	6	50	50	9 Φ 8	60	5	7.54	0.75	8.29
Ma---68	400	8	50	50	9 Φ10	60	6	10.05	1.46	11.51
Ma---69	300	6	40	40	9 Φ 8	160	5	4.24	1.11	5.35
Ma---70	300	8	40	40	9 Φ10	160	6	5.66	2.02	7.68
Ma---71	350	6	40	40	9 Φ 8	160	5	5.77	1.11	6.88
Ma---72	350	8	40	40	9 Φ10	160	6	7.70	2.02	9.72
Ma---73	400	6	50	50	9 Φ 8	160	5	7.54	1.11	8.65
Ma---74	400	8	50	50	9 Φ10	160	6	10.05	2.02	12.07

校核 设计 制图

跟多资料加微信公众号jianzhu118

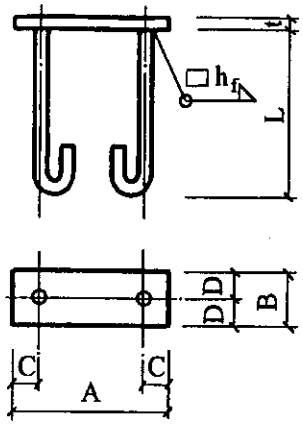

M_b—1～30

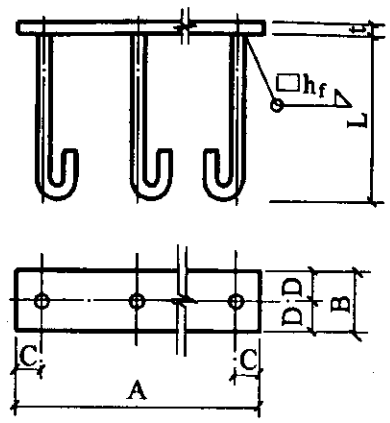

M_b—31～42

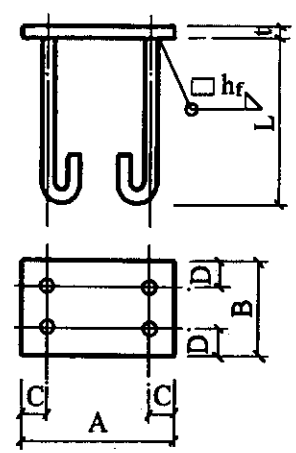

M_b—43～52

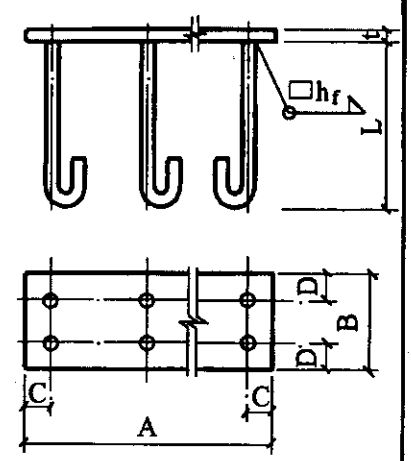

M_b—53～82

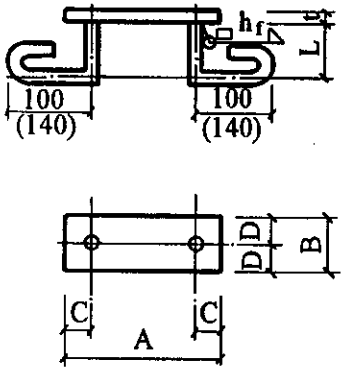

M_b—83～111 奇数
(M_b—84～112) 偶数

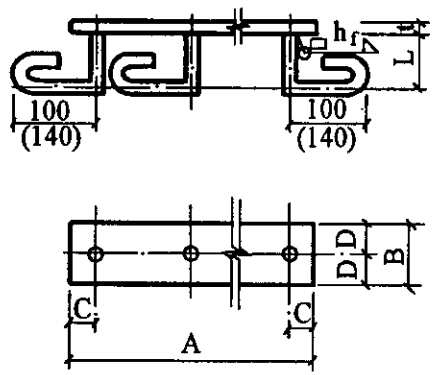

M_b—113～123 奇数
(M_b—114～124) 偶数

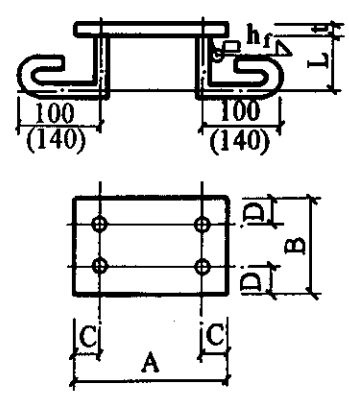

M_b—125～133 奇数
(M_b—126～134) 偶数

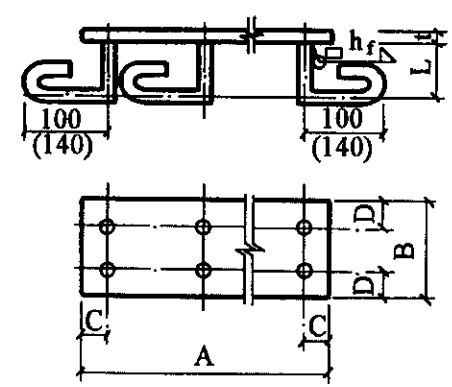

M_b—135～163 奇数
(M_b—136～164) 偶数

矩形构造预埋件详图	图集号	L94G801
	页　号	45

跟多资料加微信公众号jianzhu118

矩形构造预埋件材料表

预埋件型号	锚板 A (mm)	锚板 B (mm)	锚板 t (mm)	锚板 C (mm)	锚板 D (mm)	锚筋 nΦd (mm)	锚筋 L (mm)	焊缝 h_f (mm)	公称质量 锚板 (kg)	公称质量 锚筋 (kg)	公称质量 总重 (kg)
Mb—1	150	60	6	30	30	2 Φ 8	160	5	0.43	0.17	0.60
Mb—2	150	60	8	30	30	2 Φ 10	200	6	0.57	0.33	0.90
Mb—3	200	60	6	30	30	2 Φ 8	160	5	0.57	0.17	0.74
Mb—4	200	60	8	30	30	2 Φ 10	200	6	0.76	0.33	1.09
Mb—5	250	60	6	30	30	2 Φ 8	160	5	0.71	0.17	0.88
Mb—6	250	60	8	30	30	2 Φ 10	200	6	0.95	0.33	1.28
Mb—7	300	60	6	40	30	2 Φ 8	160	5	0.85	0.17	1.02
Mb—8	300	60	8	40	30	2 Φ 10	200	6	1.13	0.33	1.46
Mb—9	150	80	6	30	40	2 Φ 8	160	5	0.57	0.17	0.74
Mb—10	150	80	8	30	40	2 Φ 10	200	6	0.76	0.33	1.09
Mb—11	200	80	6	30	40	2 Φ 8	160	5	0.76	0.17	0.93
Mb—12	200	80	8	30	40	2 Φ 10	200	6	1.01	0.33	1.34
Mb—13	250	80	6	30	40	2 Φ 8	160	5	0.95	0.17	1.12
Mb—14	250	80	8	30	40	2 Φ 10	200	6	1.26	0.33	1.59
Mb—15	300	80	6	40	40	2 Φ 8	160	5	1.13	0.17	1.30

跟多资料加微信公众号jianzhu118

矩形构造预埋件材料表

预埋件型号	锚板					锚筋		焊缝	公称质量		
	A (mm)	B (mm)	t (mm)	C (mm)	D (mm)	nΦd (mm)	L (mm)	h_f (mm)	锚板 (kg)	锚筋 (kg)	总重 (kg)
Mb---16	300	80	8	40	40	2 Φ 10	200	6	1.51	0.33	1.84
Mb---17	150	100	6	30	50	2 Φ 8	160	5	0.71	0.17	0.88
Mb---18	150	100	8	30	50	2 Φ 10	200	6	0.95	0.33	1.28
Mb---19	200	100	6	30	50	2 Φ 8	160	5	0.95	0.17	1.12
Mb---20	200	100	8	30	50	2 Φ 10	200	6	1.26	0.33	1.59
Mb---21	250	100	6	30	50	2 Φ 8	160	5	1.18	0.17	1.35
Mb---22	250	100	8	30	50	2 Φ 10	200	6	1.57	0.33	1.90
Mb---23	300	100	6	40	50	2 Φ 8	160	5	1.42	0.17	1.59
Mb---24	300	100	8	40	50	2 Φ 10	200	6	1.89	0.33	2.22
Mb---25	200	120	6	30	60	2 Φ 8	160	5	1.13	0.17	1.30
Mb---26	200	120	8	30	60	2 Φ 10	200	6	1.51	0.33	1.84
Mb---27	250	120	6	30	60	2 Φ 8	160	5	1.42	0.17	1.59
Mb---28	250	120	8	30	60	2 Φ 10	200	6	1.89	0.33	2.22
Mb---29	300	120	6	40	60	2 Φ 8	160	5	1.70	0.17	1.87
Mb---30	300	120	8	40	60	2 Φ 10	200	6	2.27	0.33	2.60

校核 设计 制图

跟多资料加微信公众号jianzhu118

矩形构造预埋件材料表

预埋件型号	锚板					锚筋		焊缝	公称质量		
	A (mm)	B (mm)	t (mm)	C (mm)	D (mm)	nΦd (mm)	L (mm)	h_f (mm)	锚板 (kg)	锚筋 (kg)	总重 (kg)
Mb---31	400	100	6	30	50	3 Φ 8	160	5	1.89	0.25	2.14
Mb---32	400	100	8	30	50	3 Φ 10	200	6	2.52	0.49	3.01
Mb---33	500	100	6	30	50	3 Φ 8	160	5	2.36	0.25	2.61
Mb---34	500	100	8	30	50	3 Φ 10	200	6	3.14	0.49	3.63
Mb---35	600	100	6	30	50	4 Φ 8	160	5	2.83	0.34	3.17
Mb---36	600	100	8	30	50	4 Φ 10	200	6	3.77	0.65	4.42
Mb---37	400	120	6	30	60	3 Φ 8	160	5	2.27	0.25	2.52
Mb---38	400	120	8	30	60	3 Φ 10	200	6	3.02	0.49	3.51
Mb---39	500	120	6	30	60	3 Φ 8	160	5	2.83	0.25	3.08
Mb---40	500	120	8	30	60	3 Φ 10	200	6	3.77	0.49	4.26
Mb---41	600	120	6	30	60	4 Φ 8	160	5	3.40	0.34	3.74
Mb---42	600	120	8	30	60	4 Φ 10	200	6	4.53	0.65	5.18
Mb---43	200	150	6	40	30	4 Φ 8	160	5	1.42	0.34	1.76
Mb---44	200	150	8	40	30	4 Φ 10	200	6	1.89	0.65	2.54
Mb---45	250	150	6	40	30	4 Φ 8	160	5	1.77	0.34	2.11

校核 设计 制图

跟多资料加微信公众号jianzhu118

矩形构造预埋件材料表

预埋件型号	锚板					锚筋		焊缝	公称质量		
	A (mm)	B (mm)	t (mm)	C (mm)	D (mm)	nΦd (mm)	L (mm)	h_f (mm)	锚板 (kg)	锚筋 (kg)	总重 (kg)
Mb---46	250	150	8	40	30	4 Φ 10	200	6	2.36	0.65	3.01
Mb---47	300	150	6	40	30	4 Φ 8	160	5	2.12	0.34	2.46
Mb---48	300	150	8	40	30	4 Φ 10	200	6	2.83	0.65	3.48
Mb---49	300	200	6	40	40	4 Φ 8	160	5	2.83	0.34	3.17
Mb---50	300	200	8	40	40	4 Φ 10	200	6	3.77	0.65	4.42
Mb---51	350	200	6	50	40	4 Φ 8	160	5	3.30	0.34	3.68
Mb---52	350	200	8	50	40	4 Φ 10	200	6	4.40	0.65	5.05
Mb---53	400	150	6	40	30	6 Φ 8	160	5	2.83	0.50	3.33
Mb---54	400	150	8	40	30	6 Φ 10	200	6	3.77	1.00	4.77
Mb---55	450	150	6	40	30	6 Φ 8	160	5	3.18	0.50	3.68
Mb---56	450	150	8	40	30	6 Φ 10	200	6	4.24	1.00	5.24
Mb---57	500	150	6	50	30	6 Φ 8	160	5	3.54	0.50	4.04
Mb---58	500	150	8	50	30	6 Φ 10	200	6	4.71	1.00	5.71
Mb---59	550	150	6	50	30	6 Φ 8	160	5	3.89	0.50	4.39
Mb---60	550	150	8	50	30	6 Φ 10	200	6	5.19	1.00	6.19

校核 设计 制图

跟多资料加微信公众号jianzhu118

矩形构造预埋件材料表

预埋件型号	锚板 A (mm)	锚板 B (mm)	锚板 t (mm)	锚板 C (mm)	锚板 D (mm)	锚筋 nΦd (mm)	锚筋 L (mm)	焊缝 h_f (mm)	公称质量 锚板 (kg)	公称质量 锚筋 (kg)	公称质量 总重 (kg)
Mb—61	600	150	6	45	30	8 Φ 8	160	5	4.24	0.67	4.91
Mb—62	600	150	8	45	30	8 Φ 10	200	6	5.66	1.30	6.96
Mb—63	400	200	6	40	30	6 Φ 8	160	5	3.77	0.50	4.27
Mb—64	400	200	8	40	30	6 Φ 10	200	6	5.03	1.00	6.03
Mb—65	450	200	6	40	30	6 Φ 8	160	5	4.24	0.50	4.74
Mb—66	450	200	8	40	30	6 Φ 10	200	6	5.66	0.97	6.63
Mb—67	500	200	6	50	30	6 Φ 8	160	5	4.71	0.50	5.21
Mb—68	500	200	8	50	30	6 Φ 10	200	6	6.28	0.97	7.25
Mb—69	550	200	6	50	30	6 Φ 8	160	5	5.19	0.50	5.69
Mb—70	550	200	8	50	30	6 Φ 10	200	6	6.91	0.97	7.88
Mb—71	600	200	6	45	30	8 Φ 8	160	5	5.66	0.67	6.33
Mb—72	600	200	8	45	30	8 Φ 10	200	6	7.54	1.30	8.84
Mb—73	400	250	6	40	40	6 Φ 8	160	5	4.71	0.50	5.21
Mb—74	400	250	8	40	40	6 Φ 10	200	6	6.28	0.97	7.25
Mb—75	450	250	6	40	40	6 Φ 8	160	5	5.30	0.50	5.80

跟多资料加微信公众号jianzhu118

矩形构造预埋件材料表

预埋件型号	锚板 A (mm)	锚板 B (mm)	锚板 t (mm)	锚板 C (mm)	锚板 D (mm)	锚筋 nΦd (mm)	锚筋 L (mm)	焊缝 h_f (mm)	公称质量 锚板 (kg)	公称质量 锚筋 (kg)	公称质量 总重 (kg)
Mb---76	450	250	8	40	40	6 Φ 10	200	6	7.07	0.97	8.04
Mb---77	500	250	6	50	40	6 Φ 8	160	5	5.89	0.50	6.39
Mb---78	500	250	8	50	40	6 Φ 10	200	6	7.85	0.97	8.82
Mb---79	550	250	6	50	40	6 Φ 8	160	5	6.48	0.50	6.98
Mb---80	550	250	8	50	40	6 Φ 10	200	6	8.64	0.97	9.61
Mb---81	600	250	6	45	40	8 Φ 8	160	5	7.07	0.67	7.74
Mb---82	600	250	8	45	40	8 Φ 10	200	6	9.42	1.30	10.72
Mb---83	150	60	6	30	30	2 Φ 8	60	5	0.43	0.17	0.60
Mb---84	150	60	8	30	30	2 Φ 10	60	6	0.57	0.33	0.90
Mb---85	200	60	6	30	30	2 Φ 8	60	5	0.57	0.17	0.74
Mb---86	200	60	8	30	30	2 Φ 10	60	6	0.76	0.33	1.09
Mb---87	250	60	6	30	30	2 Φ 8	60	5	0.71	0.17	0.88
Mb---88	250	60	8	30	30	2 Φ 10	60	6	0.95	0.33	1.28
Mb---89	300	60	6	40	30	2 Φ 8	60	5	0.85	0.17	1.02
Mb---90	300	60	8	40	30	2 Φ 10	60	6	1.13	0.33	1.46

跟多资料加微信公众号jianzhu118

矩形构造预埋件材料表

预埋件型号	锚板 A (mm)	锚板 B (mm)	锚板 t (mm)	锚板 C (mm)	锚板 D (mm)	锚筋 nΦd (mm)	锚筋 L (mm)	焊缝 h_f (mm)	公称质量 锚板 (kg)	公称质量 锚筋 (kg)	公称质量 总重 (kg)
Mb—91	150	80	6	30	40	2 Φ 8	60	5	0.57	0.17	0.74
Mb—92	150	80	8	30	40	2 Φ 10	60	6	0.76	0.33	1.09
Mb—93	200	80	6	30	40	2 Φ 8	60	5	0.76	0.17	0.93
Mb—94	200	80	8	30	40	2 Φ 10	60	6	1.01	0.33	1.34
Mb—95	250	80	6	30	40	2 Φ 8	60	5	0.95	0.17	1.12
Mb—96	250	80	8	30	40	2 Φ 10	60	6	1.26	0.33	1.59
Mb—97	300	80	6	40	40	2 Φ 8	60	5	1.13	0.17	1.30
Mb—98	300	80	8	40	40	2 Φ 10	60	6	1.51	0.33	1.84
Mb—99	150	100	6	30	50	2 Φ 8	60	5	0.71	0.17	0.88
Mb—100	150	100	8	30	50	2 Φ 10	60	6	0.95	0.33	1.28
Mb—101	200	100	6	30	50	2 Φ 8	60	5	0.95	0.17	1.12
Mb—102	200	100	8	30	50	2 Φ 10	60	6	1.26	0.33	1.59
Mb—103	250	100	6	30	50	2 Φ 8	60	5	1.18	0.17	1.35
Mb—104	250	100	8	30	50	2 Φ 10	60	6	1.57	0.33	1.90
Mb—105	300	100	6	40	50	2 Φ 8	60	5	1.42	0.17	1.59

跟多资料加微信公众号jianzhu118

矩形构造预埋件材料表

预埋件型号	锚板 A (mm)	锚板 B (mm)	锚板 t (mm)	锚板 C (mm)	锚板 D (mm)	锚筋 n Φ d (mm)	锚筋 L (mm)	焊缝 h_f (mm)	公称质量 锚板 (kg)	公称质量 锚筋 (kg)	公称质量 总重 (kg)
Mb—106	300	100	8	40	50	2 Φ 10	60	6	1.89	0.33	2.22
Mb—107	200	120	6	30	60	2 Φ 8	60	5	1.13	0.17	1.30
Mb—108	200	120	8	30	60	2 Φ 10	60	6	1.51	0.33	1.84
Mb—109	250	120	6	30	60	2 Φ 8	60	5	1.42	0.17	1.59
Mb—110	250	120	8	30	60	2 Φ 10	60	6	1.89	0.33	2.22
Mb—111	300	120	6	40	60	2 Φ 8	60	5	1.70	0.17	1.87
Mb—112	300	120	8	40	60	2 Φ 10	60	6	2.27	0.33	2.60
Mb—113	400	100	6	30	50	3 Φ 8	60	5	1.89	0.25	2.14
Mb—114	400	100	8	30	50	3 Φ 10	60	6	2.53	0.49	3.01
Mb—115	500	100	6	30	50	3 Φ 8	60	5	2.36	0.25	2.61
Mb—116	500	100	8	30	50	3 Φ 10	60	6	3.14	0.49	3.63
Mb—117	600	100	6	30	50	4 Φ 8	60	5	2.83	0.34	3.17
Mb—118	600	100	8	30	50	4 Φ 10	60	6	3.77	0.65	4.42
Mb—119	400	120	6	30	60	3 Φ 8	60	5	2.27	0.25	2.52
Mb—120	400	120	8	30	60	3 Φ 10	60	6	3.02	0.49	3.51

跟多资料加微信公众号jianzhu118

矩形构造预埋件材料表

预埋件型号	锚板 A (mm)	锚板 B (mm)	锚板 t (mm)	锚板 C (mm)	锚板 D (mm)	锚筋 nΦd (mm)	锚筋 L (mm)	焊缝 h_f (mm)	公称质量 锚板 (kg)	公称质量 锚筋 (kg)	公称质量 总重 (kg)
Mb—121	500	120	6	30	60	3 Φ 8	60	5	2.83	0.25	3.08
Mb—122	500	120	8	30	60	3 Φ 10	60	6	3.77	0.49	4.26
Mb—123	600	120	6	30	60	4 Φ 8	60	5	3.40	0.34	3.74
Mb—124	600	120	8	30	60	4 Φ 10	60	6	4.53	0.65	5.18
Mb—125	200	150	6	40	30	4 Φ 8	60	5	1.42	0.34	1.76
Mb—126	200	150	8	40	30	4 Φ 10	60	6	1.89	0.65	2.54
Mb—127	250	150	6	40	30	4 Φ 8	60	5	1.77	0.34	2.11
Mb—128	250	150	8	40	30	4 Φ 10	60	6	2.36	0.65	3.01
Mb—129	300	150	6	40	30	4 Φ 8	60	5	2.12	0.34	2.46
Mb—130	300	150	8	40	30	4 Φ 10	60	6	2.83	0.65	3.48
Mb—131	300	200	6	40	40	4 Φ 8	60	5	2.83	0.34	3.17
Mb—132	300	200	8	40	40	4 Φ 10	60	6	3.77	0.65	4.42
Mb—133	350	200	6	50	40	4 Φ 8	60	5	3.30	0.34	3.68
Mb—134	350	200	8	50	40	4 Φ 10	60	6	4.40	0.65	5.05
Mb—135	400	150	6	40	30	6 Φ 8	60	5	2.83	0.50	3.33

跟多资料加微信公众号jianzhu118

矩形构造预埋件材料表

预埋件型号	锚板					锚筋		焊缝	公称质量		
	A (mm)	B (mm)	t (mm)	C (mm)	D (mm)	nΦd (mm)	L (mm)	h_f (mm)	锚板 (kg)	锚筋 (kg)	总重 (kg)
Mb--136	400	150	8	40	30	6 Φ 10	60	6	3.77	1.00	4.77
Mb--137	450	150	6	40	30	6 Φ 8	60	5	3.18	0.50	3.68
Mb--138	450	150	8	40	30	6 Φ 10	60	6	4.24	1.00	5.24
Mb--139	500	150	6	50	30	6 Φ 8	60	5	3.54	0.50	4.04
Mb--140	500	150	8	50	30	6 Φ 10	60	6	4.71	1.00	5.71
Mb--141	550	150	6	50	30	6 Φ 8	60	5	3.89	0.50	4.39
Mb--142	550	150	8	50	30	6 Φ 10	60	6	5.19	1.00	6.19
Mb--143	600	150	6	45	30	8 Φ 8	60	5	4.24	0.67	4.91
Mb--144	600	150	8	45	30	8 Φ 10	60	6	5.66	1.30	6.96
Mb--145	400	200	6	40	30	6 Φ 8	60	5	3.77	0.50	4.27
Mb--146	400	200	8	40	30	6 Φ 10	60	6	5.03	1.00	6.03
Mb--147	450	200	6	40	30	6 Φ 8	60	5	4.24	0.50	4.74
Mb--148	450	200	8	40	30	6 Φ 10	60	6	5.66	0.97	6.63
Mb--149	500	200	6	50	30	6 Φ 8	60	5	4.71	0.50	5.21
Mb--150	500	200	8	50	30	6 Φ 10	60	6	6.28	0.97	7.25

跟多资料加微信公众号jianzhu118

矩形构造预埋件材料表

预埋件型号	锚板 A (mm)	锚板 B (mm)	锚板 t (mm)	锚板 C (mm)	锚板 D (mm)	锚筋 nΦd (mm)	锚筋 L (mm)	焊缝 h_f (mm)	公称质量 锚板 (kg)	公称质量 锚筋 (kg)	公称质量 总重 (kg)
Mb---151	550	200	6	50	30	6 Φ 8	60	5	5.19	0.50	5.69
Mb---152	550	200	8	50	30	6 Φ 10	60	6	6.91	0.97	7.88
Mb---153	600	200	6	45	30	8 Φ 8	60	5	5.66	0.67	6.33
Mb---154	600	200	8	45	30	8 Φ 10	60	6	7.54	1.30	8.84
Mb---155	400	250	6	40	40	6 Φ 8	60	5	4.71	0.50	5.21
Mb---156	400	250	8	40	40	6 Φ 10	60	6	6.28	0.97	7.25
Mb---157	450	250	6	40	40	6 Φ 8	60	5	5.30	0.50	5.80
Mb---158	450	250	8	40	40	6 Φ 10	60	6	7.07	0.97	8.04
Mb---159	500	250	6	50	40	6 Φ 8	60	5	5.89	0.50	6.39
Mb---160	500	250	8	50	40	6 Φ 10	60	6	7.85	0.97	8.82
Mb---161	550	250	6	50	40	6 Φ 8	60	5	6.48	0.50	6.98
Mb---162	550	250	8	50	40	6 Φ 10	60	6	8.64	0.97	9.61
Mb---163	600	250	6	45	40	8 Φ 8	60	5	7.07	0.67	7.74
Mb---164	600	250	8	45	40	8 Φ 10	60	6	9.42	1.30	10.72

跟多资料加微信公众号jianzhu118

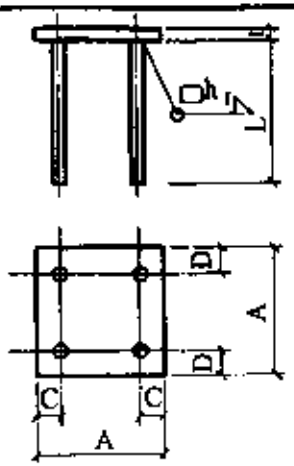

M_1 — 1 ~ 25,30

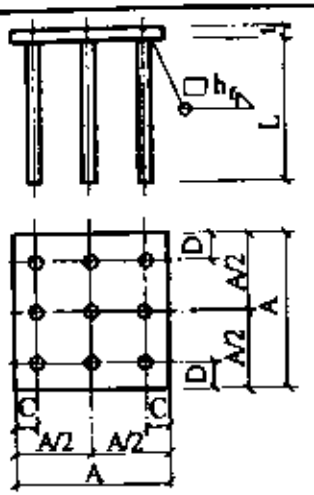

M_1 — 26 ~ 29,31 ~ 40

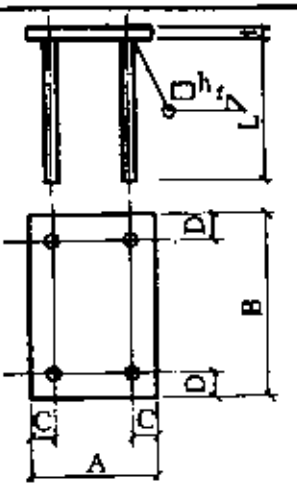

M_2 — 1 ~ 3,12,22

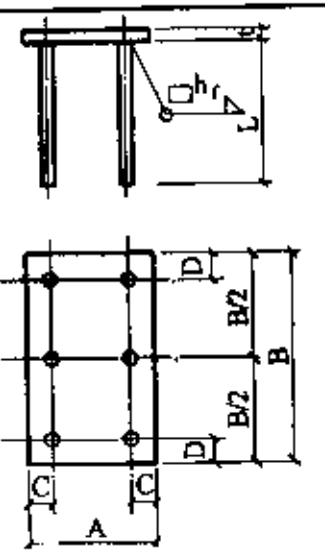

M_2 — 4,5,8 ~ 11,16 ~ 21

M_2 — 26,27,32

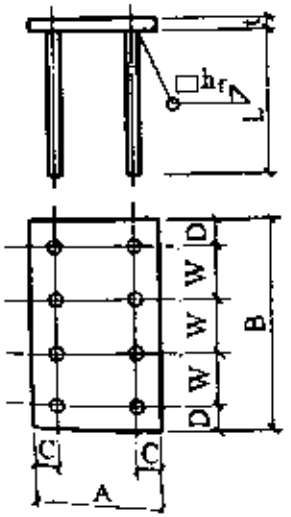

M_1 — 6,13 ~ 15,23 ~ 25

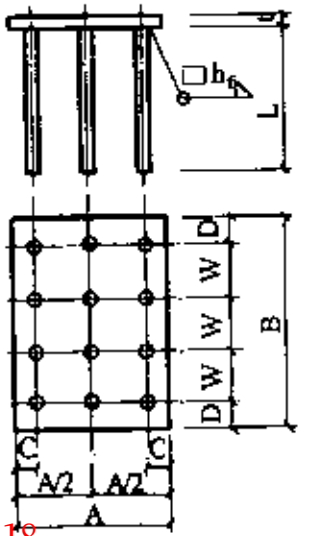

M_2 — 28 ~ 30

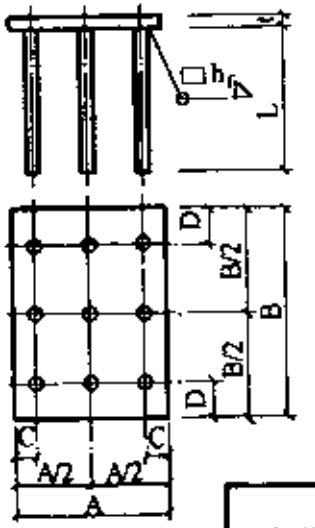

M_2 — 31

注：W=(B−2D)/3

方形、矩形受力预埋件详图	图集号	L94G801
	页 号	57

跟多资料加微信公众号jianzhu118

方形受力预埋件材料表

预埋件型号	锚板 A (mm)	锚板 t (mm)	锚板 C (mm)	锚板 D (mm)	锚筋 nΦd (mm)	锚筋 L (mm)	焊缝 h_f (mm)	公称质量 锚板 (kg)	公称质量 锚筋 (kg)	公称质量 总重 (kg)
M_1—1	120	10	24	24	4 Φ 12	480	8	1.14	1.71	2.85
M_1—2	150	10	36	36	4 Φ 12	480	8	1.77	1.71	3.48
M_1—3	150	12	30	30	4 Φ 12	480	8	2.12	1.71	3.83
M_1—4	150	12	30	30	4 Φ 14	560	10	2.12	2.72	4.84
M_1—5	180	10	51	51	4 Φ 12	480	8	2.55	1.71	4.26
M_1—6	180	12	45	45	4 Φ 12	480	8	3.06	1.71	4.77
M_1—7	180	12	45	45	4 Φ 14	560	10	3.06	2.72	5.78
M_1—8	180	14	40	40	4 Φ 16	640	10	3.57	4.05	7.62
M_1—9	180	14	36	36	4 Φ 18	720	12	3.57	5.76	9.33
M_1—10	200	10	61	61	4 Φ 12	480	8	3.14	1.71	4.85
M_1—11	200	12	55	55	4 Φ 12	480	8	3.77	1.71	5.48
M_1—12	200	12	55	55	4 Φ 14	560	10	3.77	2.72	6.49
M_1—13	200	14	45	45	4 Φ 16	640	10	4.40	4.05	8.45
M_1—14	200	14	45	45	4 Φ 18	720	12	4.40	5.76	10.16

跟多资料加微信公众号jianzhu118

方形受力预埋件材料表

预埋件型号	锚板				锚筋		焊缝	公称质量		
	A (mm)	t (mm)	C (mm)	D (mm)	n Φd (mm)	L (mm)	h_f (mm)	锚板 (kg)	锚筋 (kg)	总重 (kg)
M_1---15	200	16	40	40	4 Φ 20	800	14	5.03	7.91	12.94
M_1---16	240	12	75	75	4 Φ 12	480	8	5.43	1.71	7.14
M_1---17	240	12	75	75	4 Φ 14	560	10	5.43	2.72	8.15
M_1---18	240	14	65	65	4 Φ 16	640	10	6.34	4.05	10.39
M_1---19	240	14	65	65	4 Φ 18	720	12	6.34	5.76	12.10
M_1---20	240	16	60	60	4 Φ 20	800	14	7.24	7.91	15.15
M_1---21	250	12	80	80	4 Φ 12	480	8	5.89	1.71	7.60
M_1---22	250	12	80	80	4 Φ 14	560	10	5.89	2.72	8.61
M_1---23	250	14	70	70	4 Φ 16	640	10	6.87	4.05	10.92
M_1---24	250	14	70	70	4 Φ 18	720	12	6.87	5.76	12.63
M_1---25	250	16	65	65	4 Φ 20	800	14	7.85	7.91	15.76
M_1---26	300	12	60	60	9 Φ 12	480	8	8.48	3.84	12.32
M_1---27	300	12	60	60	9 Φ 14	560	10	8.48	6.10	14.58

跟多资料加微信公众号jianzhu118

方形受力预埋件材料表

预埋件型号	锚板 A (mm)	锚板 t (mm)	锚板 C (mm)	锚板 D (mm)	锚筋 n Φ d (mm)	锚筋 L (mm)	焊缝 h_f (mm)	公称质量 锚板 (kg)	公称质量 锚筋 (kg)	公称质量 总重 (kg)
M_1—28	300	14	50	50	9 Φ 16	640	10	9.90	9.10	19.00
M_1—29	300	14	40	40	9 Φ 18	720	12	9.90	12.96	22.86
M_1—30	300	16	90	90	4 Φ 20	800	14	11.31	7.91	19.22
M_1—31	350	12	80	80	9 Φ 12	480	8	11.54	3.84	15.38
M_1—32	350	12	80	80	9 Φ 14	560	10	11.54	6.10	17.64
M_1—33	350	14	75	75	9 Φ 16	640	10	13.47	9.10	22.57
M_1—34	350	14	65	65	9 Φ 18	720	12	13.47	12.96	26.43
M_1—35	350	16	55	55	9 Φ 20	800	14	15.39	17.79	33.18
M_1—36	400	12	105	105	9 Φ 12	480	8	15.08	3.84	18.92
M_1—37	400	12	105	105	9 Φ 14	560	10	15.08	6.10	21.18
M_1—38	400	14	90	90	9 Φ 16	640	10	17.59	9.10	26.69
M_1—39	400	16	80	80	9 Φ 18	720	12	20.10	12.96	33.06
M_1—40	400	16	80	80	9 Φ 20	800	14	20.10	17.79	37.89

跟多资料加微信公众号jianzhu118

矩形受力预埋件材料表

预埋件型号	锚板 A (mm)	锚板 B (mm)	锚板 t (mm)	锚板 C (mm)	锚板 D (mm)	锚筋 n Φd (mm)	锚筋 L (mm)	焊缝 h_f (mm)	公称质量 锚板 (kg)	公称质量 锚筋 (kg)	公称质量 总重 (kg)
M_2—1	150	200	10	36	61	4 Φ 12	480	8	2.36	1.71	4.07
M_2—2	150	200	12	30	55	4 Φ 12	480	8	2.83	1.71	4.54
M_2—3	150	200	12	30	55	4 Φ 14	560	10	2.83	2.72	5.55
M_2—4	150	300	12	30	60	6 Φ 12	480	8	4.24	2.56	6.80
M_2—5	150	300	12	30	60	6 Φ 14	560	10	4.24	4.07	8.31
M_2—6	150	400	12	30	65	8 Φ 12	480	8	5.65	3.41	9.06
M_2—7	150	400	12	30	65	8 Φ 14	560	10	5.65	5.43	11.08
M_2—8	200	300	12	55	60	6 Φ 12	480	8	5.65	2.56	8.21
M_2—9	200	300	12	55	60	6 Φ 14	560	10	5.65	4.07	9.72
M_2—10	200	300	14	50	50	6 Φ 16	640	10	6.59	6.07	12.66
M_2—11	200	300	14	45	40	6 Φ 18	720	12	6.59	8.64	15.23
M_2—12	200	300	16	40	90	4 Φ 20	800	14	7.54	7.91	15.45
M_2—13	200	400	12	55	65	8 Φ 12	480	8	7.54	3.41	10.95
M_2—14	200	400	12	55	65	8 Φ 14	560	10	7.54	5.43	12.97
M_2—15	200	400	14	50	50	8 Φ 16	640	10	8.79	8.09	16.88
M_2—16	200	400	14	45	90	6 Φ 18	720	12	8.80	8.64	17.44

跟多资料加微信公众号jianzhu118

矩形受力预埋件材料表

预埋件型号	锚板 A (mm)	锚板 B (mm)	锚板 t (mm)	锚板 C (mm)	锚板 D (mm)	锚筋 n⌀d (mm)	锚筋 L (mm)	焊缝 h_f (mm)	公称质量 锚板 (kg)	公称质量 锚筋 (kg)	公称质量 总重 (kg)
M_2---17	200	400	16	40	80	6⌀20	800	14	10.05	11.86	21.91
M_2---18	250	300	12	80	60	6⌀12	480	8	7.07	2.56	9.63
M_2---19	250	300	12	80	60	6⌀14	560	10	7.07	4.07	11.14
M_2---20	250	300	14	70	40	6⌀16	640	10	8.25	6.07	14.32
M_2---21	250	300	14	70	40	6⌀18	720	12	8.25	8.64	16.89
M_2---22	250	300	16	65	90	4⌀20	800	14	9.42	7.91	17.33
M_2---23	250	400	12	80	65	8⌀12	480	8	9.42	3.41	12.83
M_2---24	250	400	12	80	65	8⌀14	560	10	9.42	5.43	14.85
M_2---25	250	400	14	70	50	8⌀16	640	10	10.99	8.09	19.08
M_2---26	250	400	14	70	90	6⌀18	720	12	10.99	8.64	19.63
M_2---27	250	400	16	40	75	6⌀20	800	14	12.56	11.86	24.42
M_2---28	300	400	12	60	65	12⌀12	480	8	11.31	5.12	16.43
M_2---29	300	400	12	60	65	12⌀14	560	10	11.31	8.14	18.45
M_2---30	300	400	14	50	50	12⌀16	640	10	13.19	12.14	25.33
M_2---31	300	400	16	40	75	9⌀18	720	12	15.08	12.96	28.04
M_2---32	300	400	16	90	75	6⌀20	800	14	15.08	11.86	26.94

跟多资料加微信公众号jianzhu118

含弯折锚筋矩形受力预埋件材料表

预埋件详图

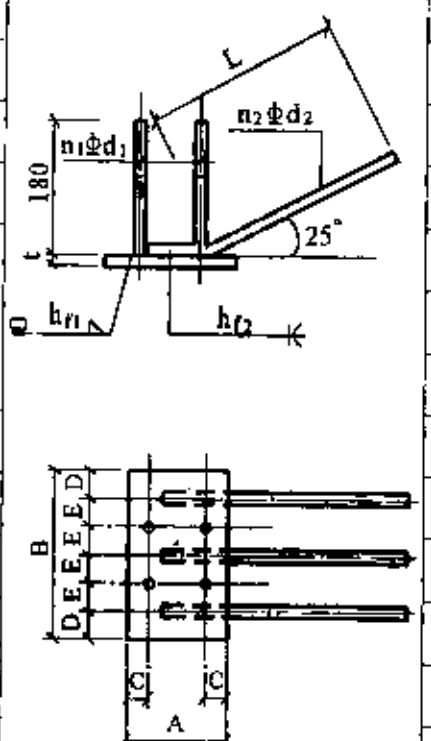

预埋件型号	锚板 (mm) A	B	t	C	D	E	锚筋 (mm) $n_1\Phi d_1$	$n_2\Phi d_2$	L	焊缝(mm) h_{f1}	h_{f2}	公称质量 (kg) 锚板	直锚筋	弯锚筋	总重
M_3--1	200	300	8	50	50	50	4Φ12	3Φ12	480	8	6	3.77	0.64	1.55	5.96
M_3--2	200	300	10	50	50	50	4Φ12	3Φ14	560	8	6	4.71	0.64	2.40	7.75
M_3--3	200	300	12	50	50	50	4Φ12	3Φ16	640	8	8	5.65	0.64	3.51	9.81
M_3--4	250	350	8	65	55	60	4Φ12	3Φ12	480	8	6	5.50	0.64	1.60	7.74
M_3--5	250	350	10	65	55	60	4Φ12	3Φ14	560	8	6	6.87	0.64	2.47	9.98
M_3--6	250	350	12	65	55	60	4Φ12	3Φ16	640	8	8	8.25	0.64	3.61	12.50
M_3--7	250	350	12	65	55	60	4Φ12	3Φ18	720	8	8	8.25	0.64	5.04	13.93
M_3--8	250	350	14	65	55	60	4Φ12	3Φ20	800	8	10	9.62	0.64	6.82	17.08
M_3--9	300	400	8	70	70	65	4Φ12	3Φ12	480	8	6	7.54	0.64	1.71	9.89
M_3--10	300	400	10	70	70	65	4Φ12	3Φ14	560	8	6	9.42	0.64	2.62	12.68
M_3--11	300	400	12	70	70	65	4Φ12	3Φ16	640	8	8	11.31	0.64	3.80	15.75
M_3--12	300	400	12	70	70	65	4Φ12	3Φ18	720	8	8	11.31	0.64	5.28	17.23
M_3--13	300	400	14	70	70	65	4Φ12	3Φ20	800	8	10	13.19	0.64	7.12	20.95

含弯折锚筋矩形受力预埋件材料表	图集号	L94G801
	页号	63

跟多资料加微信公众号jianzhu118

附录：

受力预埋件锚筋的计算方法

一、计算规定

1. 受力预埋件需进行强度计算，计算时采用设计荷载。
2. 纯拉或纯剪预埋件，力的作用线通过锚筋截面重心。
3. 受剪弯和拉弯的预埋件，其对称于弯曲作用平面。

二、强度计算公式

1. 受拉预埋件

受拉预埋件直锚筋总截面面积 As

$$As \geq N/0.8\,\alpha_b f_y \qquad (1)$$

式中：N -- 法向拉力设计值

α_b -- 锚板弯曲变形折减系数

$\alpha_b = 0.6 + 0.25\,t/d$

t为锚板厚度　d为锚筋直径

当采取措施防止锚板变形时，$\alpha_b = 1.0$

2. 受剪预埋件

受剪预埋件直锚筋总截面面积 As

$$As \geq V/\alpha_r \alpha_v f_y \qquad (2)$$

式中：V -- 剪力设计值

α_r -- 锚筋层数的影响系数，当等间距配置时，两层取1.0；三层取0.9；四层取0.85。

α_v -- 锚筋的受剪承载力系数

取 $\alpha_v = (4 - 0.08d)\sqrt{f_c/f_y}$

d为锚筋直径，当 $\alpha_v > 0.7$ 时，取 $\alpha_v = 0.7$

3. 拉弯预埋件

同时承受法向拉力和弯矩的预埋件直锚筋截面面积 As

$$As \geq N/0.8\,\alpha_b f_y + M/0.4\,\alpha_r \alpha_b f_y Z \qquad (3)$$

式中：M -- 弯矩设计值

Z -- 外层锚筋中心线之间的距离

4. 弯剪预埋件

同时承受弯矩和剪力的预埋件直锚筋截面面积 As

As 取下列两公式中较大者：

$$\left.\begin{aligned} As &\geq V/\alpha_r \alpha_v f_y + M/1.3\,\alpha_r \alpha_b f_y Z \\ As &\geq M/0.4\,\alpha_r \alpha_b f_y Z \end{aligned}\right\} \qquad (4)$$

5. 由锚板和对称配置的弯折锚筋与直锚筋组成的预埋件共同承受剪力时，其弯折锚筋的截面面积Asb

$$Asb \geq 1.4V/f_y - 1.25\,\alpha_v As \qquad (5)$$

As -- 直锚筋截面面积

α_v -- 直锚筋受剪面承载力系数

当直锚筋按构造要求放置时，As = 0

弯折锚筋与钢板间夹角，一般不宜小于15°

且不宜大于45°

三、与吊车梁上翼缘连接的柱面预埋件荷载计算方法

用于工业厂房时，吊车竖向荷载按两台轻级工作制设计。预埋件承受拉力应包括吊车垂直荷载及水平荷载，产生扭矩所引起的拉力，并按规定位置考虑20mm的偏差计算。

四、与屋架连接的柱顶预埋件和与吊车梁底连接的牛腿面预埋件

其荷载应考虑横向荷载及纵向荷载同时作用的可能性。

跟多资料加微信公众号jianzhu118

五. 锚筋的受剪承载力系数 α_v（II级钢 f_y= 310N/mm²）

钢筋直径 d (mm)	混凝土强度等级		
	C20	C25	C30
12	0.546	0.610	0.6687
14	0.517	0.578	0.6335
16	0.4885	0.546	0.598
18	0.4598	0.514	0.563
20	0.431	0.4819	0.5219

六. 锚筋弯曲变形折减系数 α_b

锚板厚 t (mm) / 锚筋 d (mm)	α_b
10 / 12	0.808
12 / 12	0.850
12 / 14	0.814
14 / 16	0.819
14 / 18	0.794
16 / 20	0.800

跟多资料加微信公众号jianzhu118