山 东 省 建 筑 标 准 设 计

受控

阳　　台

DBJT14—3—83

图集号:LJ108

1983

跟多资料加微信公众号jianzhu118

阳　台

批准部门 山东省城乡建设委员会　　批准文号 鲁建设发〔1984〕42号
主编单位 山东省建筑设计院　　统一编号 DBJT 14—3—83
实行日期 1984年7月1日　　分类号 LJ 108

主编单位负责人 赵元
主编单位技术负责人 伍子昂
技术审定人 [illegible]
设计负责人 [illegible]

目　录

序号	图名	页
1	目录	1
2	目录	2
3	设计说明	3
4	设计说明	4
5	阳台平、立、侧面图〈一〉	5
6	阳台平、立、侧面图〈二〉	6
7	阳台平、立、侧面图〈三〉	7
8	阳台平、立、侧面图〈四〉	8
9	阳台平、立、侧面图〈五〉	9
10	阳台平、立、侧面图（带花池）〈六〉	10
11	转角阳台平、立面图	11
12	外廊平、立面图	12
13	挑外廊平、立面图	13
14	底层阳台平、立、剖及大样图〈一〉	14
15	底层阳台平、立、剖面〈二〉	15
16	底层阳台平、立、剖面〈三〉	16
17	底层阳台平、立、剖面〈四〉	17
18	底层阳台平、立、剖面〈五〉	18
19	底层阳台地面配筋	19
20	阳台剖面详图〈一〉	20
21	阳台剖面详图〈二〉	21
22	阳台剖面详图〈三〉	22
23	阳台剖面详图〈四〉	23
24	阳台剖面详图〈五〉	24
25	阳台剖面详图〈六〉	25
26	阳台剖面详图〈七〉	26

校核	石玉吉	目录	分类号	LJ 108
设计	陈维理		页	1
制图	陶敏			

跟多资料加微信公众号jianzhu118

序号	图名	页
27	阳台剖面详图 (八)	27
28	阳台剖面详图 (九)	28
29	阳台剖面详图 (十)	29
30	阳台剖面详图 (十一)	30
31	阳台剖面详图 (十二)	31
32	阳台剖面详图 (十三)	32
33	阳台剖面详图 (十四)	33
34	阳台剖面详图 (十五)	34
35	阳台剖面详图 (十六)	35
36	阳台剖面详图 (十七)	36
37	阳台剖面详图 (十八)	37
38	阳台剖面详图 (十九)	38
39	阳台栏杆组合立面	39
40	阳台栏杆详图	40
41	阳台砼格片、花饰详图	41
42	阳台砼、金属花饰大样	42
43	阳台砼、金属格片	43
44	现浇阳台扶手详图 (一)	44
45	现浇阳台扶手详图 (二)	45

序号	图名	页
46	预制阳台扶手详图 (一)	46
47	预制阳台扶手详图 (二)	47
48	阳台预制栏板 (一)	48
49	阳台预制栏板 (二)	49
50	阳台预制栏板 (三)	50
51	阳台平面转角节点大样 (一)	51
52	阳台平面转角节点大样 (二)	52
53	阳台平面转角节点大样 (三)	53
54	预制阳台隔板详图	54
55	阳台晒衣架	55
56	外廊剖面详图 (一)	56
57	外廊剖面详图 (二)	57
58	外廊剖面详图 (三)	58
59	阳台节点大样	59
60	阳台扶手与墙、柱联接大样	60
61	阳台装饰图案大样 (一)	61
62	阳台装饰图案大样 (二)	62

校核	石玉吉	目录	分类号	LJ108
设计	陈性理		页	2
制图	陶敏			

跟多资料加微信公众号jianzhu118

设 计 说 明

1. 本图集适用于住宅建筑和一般民用建筑的阳台（包括凹阳台、挑阳台、半凹半挑阳台、转角阳台）和外挂廊，挑廊的栏板及栏杆。
2. 本图集的标注方式以预制阳台挑梁（不露梁头），预制空心阳台板为主，但同时也适用于其他形式的预制阳台和现浇阳台。其主要节点详 4-7/4
3. 图集中的平面标注尺寸：
   (1)开间尺寸：以3300 为基准，当用于2400、2700、3000、3600 开间时，其预制栏板宽度应作相应均衡调整。
   (2)挑出尺寸（详外皮至阳台栏板外皮）：全挑阳台为1200，半凹半挑阳台为600，当尺寸与上述不符时，可将侧栏板宽度做相应调整。
   (3)栏板、栏杆高度：除部分现浇阳台外，当用于外露挑梁或凹阳台时，栏板高度应使用括号内尺寸，详 03-07 有关大样及 4-5/4 节点，但栏板，栏杆净高不得小于900
4. 阳台平立面均以单阳台表示，其中多数栏板形式亦适用于拼联阳台，但必须加注说明和有关详图索引号，如阳台隔板……等。
5. 材料及注意事项：
   (1)混凝土扶手：采用200号细石混凝土制作，同详连接处需与详内预留钢筋浇制在一起，做法详见 6/52 7/52 9/52 10/60 10/60。 如采用预制混凝土扶手时，与详连接处，需预留300长钢筋与详内预留筋绑扎，二次浇灌混凝土。
   (2)预制混凝土栏板40厚，现浇混凝土栏杆60厚。采用200号细石混凝土或同标号水泥砂浆制作。当栏板外侧采用腻子刮平，色浆饰面时，其制作模板为刨光模板或钢模。栏板内侧饰面除注明者外，均做1:3 水泥砂浆抹面20厚。
   (3)砖砌栏板：75号砖,50号砂浆，原浆勾缝，若为其他饰面，由工程设计人确定。
   (4)预制混凝土花池，用料同混凝土栏板。
   (5)混凝土格片：刨光模板或钢模200号细石混凝土或同标号水泥砂浆制作，随即抹光，脱模后表面不平整处，用腻子刮平或纯水泥浆抹光，安装后表面可刷油浆、白水泥浆、乳胶色浆或其他塗料，均由工程设计人确定。
   (6)混凝土花饰图案：用1:2白水泥石英砂浆一次浇成，初凝时脱模,不平整处用白水泥浆抹光。当用普通水泥制作时，表面可刷白水泥浆,乳胶色浆，水泥色浆或其他塗料，均由工程设计人确定。
   (7)阳台板底抹灰：
   预制板：1:1:2 水泥石灰砂浆打底3厚，1:2.5 石灰砂浆

校核	石正点	设计说明	分类号	LJ108
设计	陈维理		页	3
制图	陶敏			

跟多资料加微信公众号jianzhu118

找平12厚，麻刀石灰面3厚，喷大白浆两遍。

现浇板：1:1:2水泥石灰砂浆打底6厚，麻刀石灰面3厚喷大白浆两遍。

外露金属件：刷红丹一度，铅油二度，颜色由工程设计人确定。

露空栏杆间距净空尺寸不得大于120

阳台排水口大样详 (1/—)

混凝土扶手不同饰面材料的交线位置详 (2/—)

阳台立面界格除注明者外详 (3/—)

6.混凝土扶手、栏杆、装饰图案，具有多种形式，除立面图中注明者外，可根据需要调换选用，形成更多的类型，但需注明相应的编号和所在页次。

7.使用本图集索引方法：

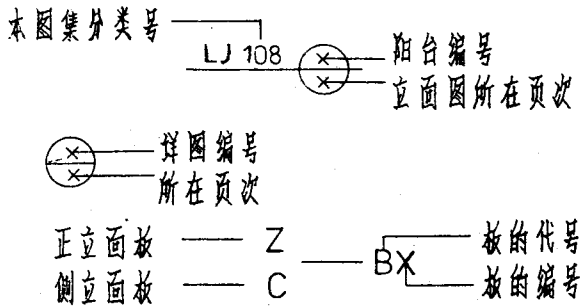

8.本图集阳台立面宽度（除转角阳台）为房间轴线尺寸，如遇其他情况，予制栏板宽应作适当调整。

9.本图集所注尺寸除注明者外，均以毫米为单位。

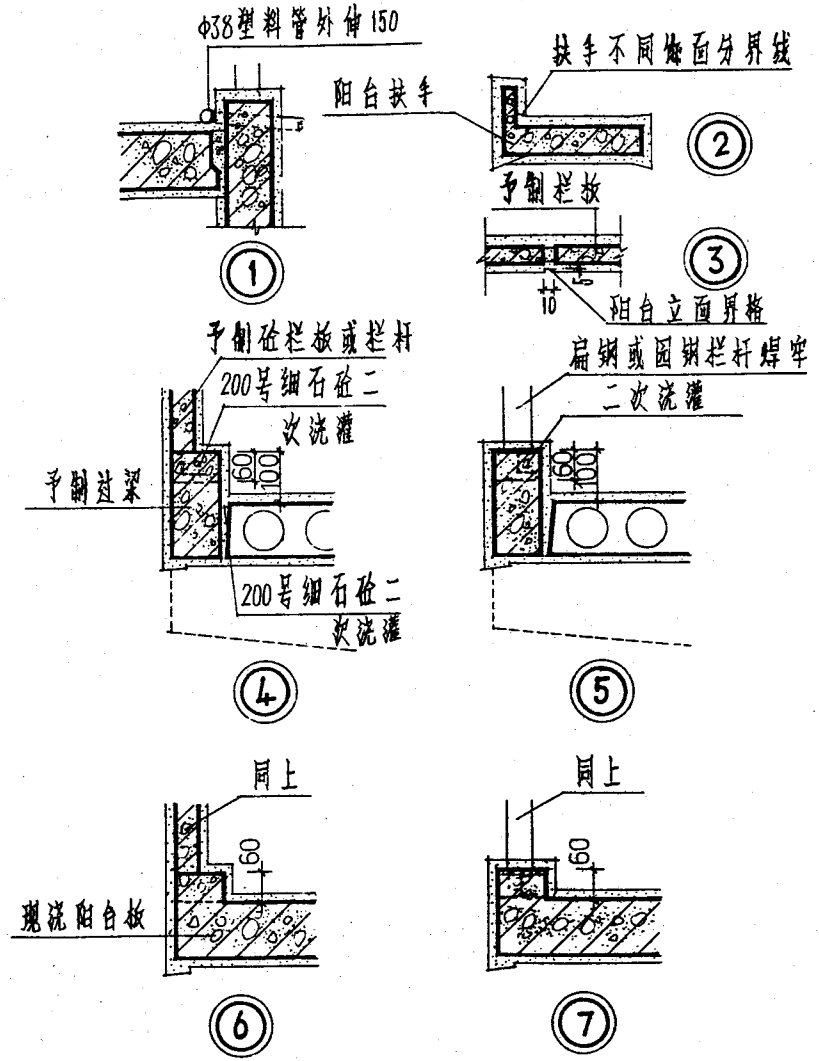

校核	孔玉吉	设计说明	分类号	LJ108
设计	温维煜		页	4
制图	陶敏			

跟多资料加微信公众号jianzhu118

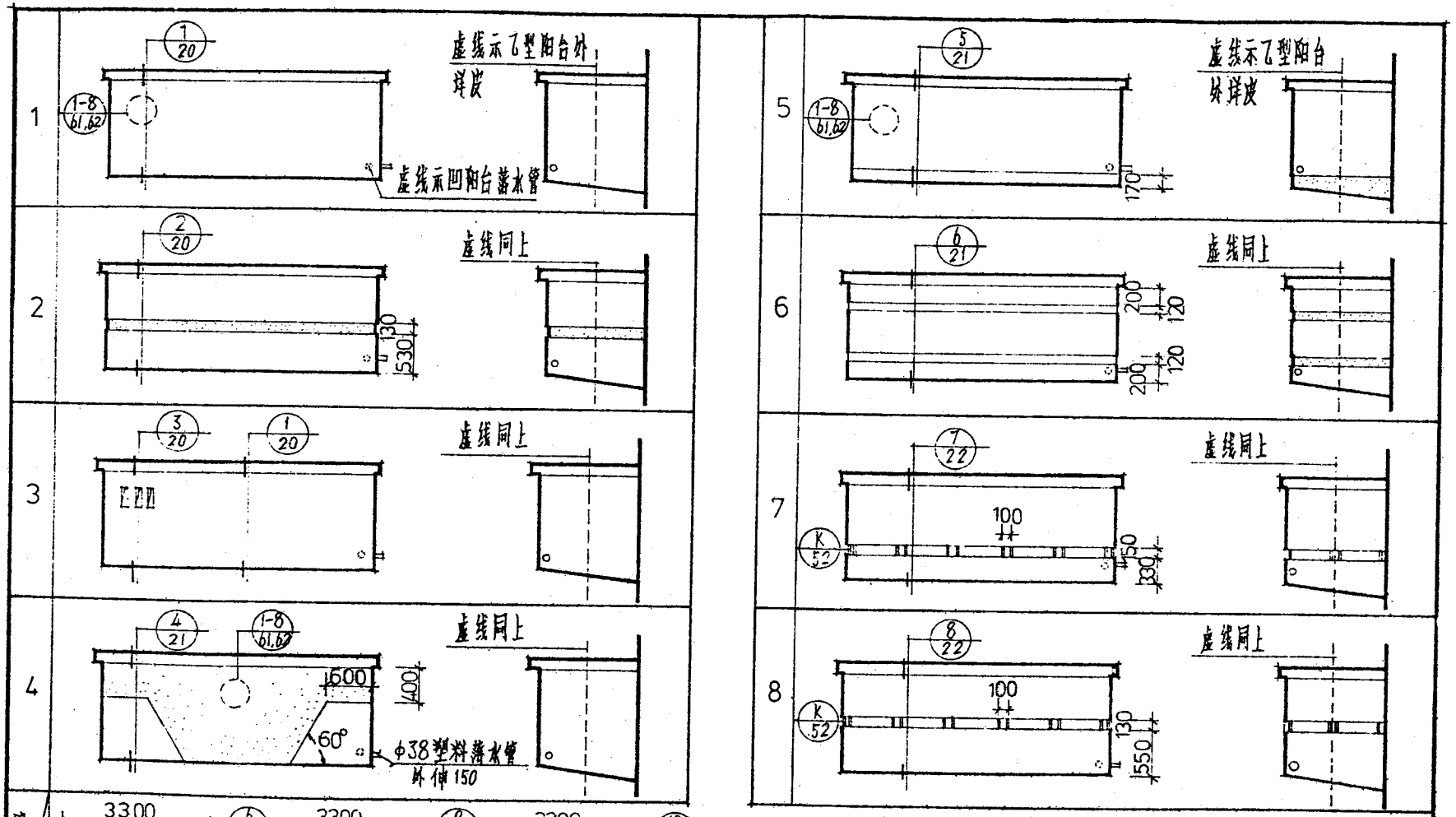

注:(1)阳台立面图中虚线圆为花饰图案位置，并配有专门的予制栏板详 (K-8 52)

(2)1,2,3,4,5,6,9号阳台的栏板均可改为砖砌栏板，其剖面详 (9/22)

校核	石玉吉	阳台平、立、剖面图(一)	分类号 LJ108
设计	杨雅理		页 5
制图	陶敏		

跟多资料加微信公众号jianzhu118

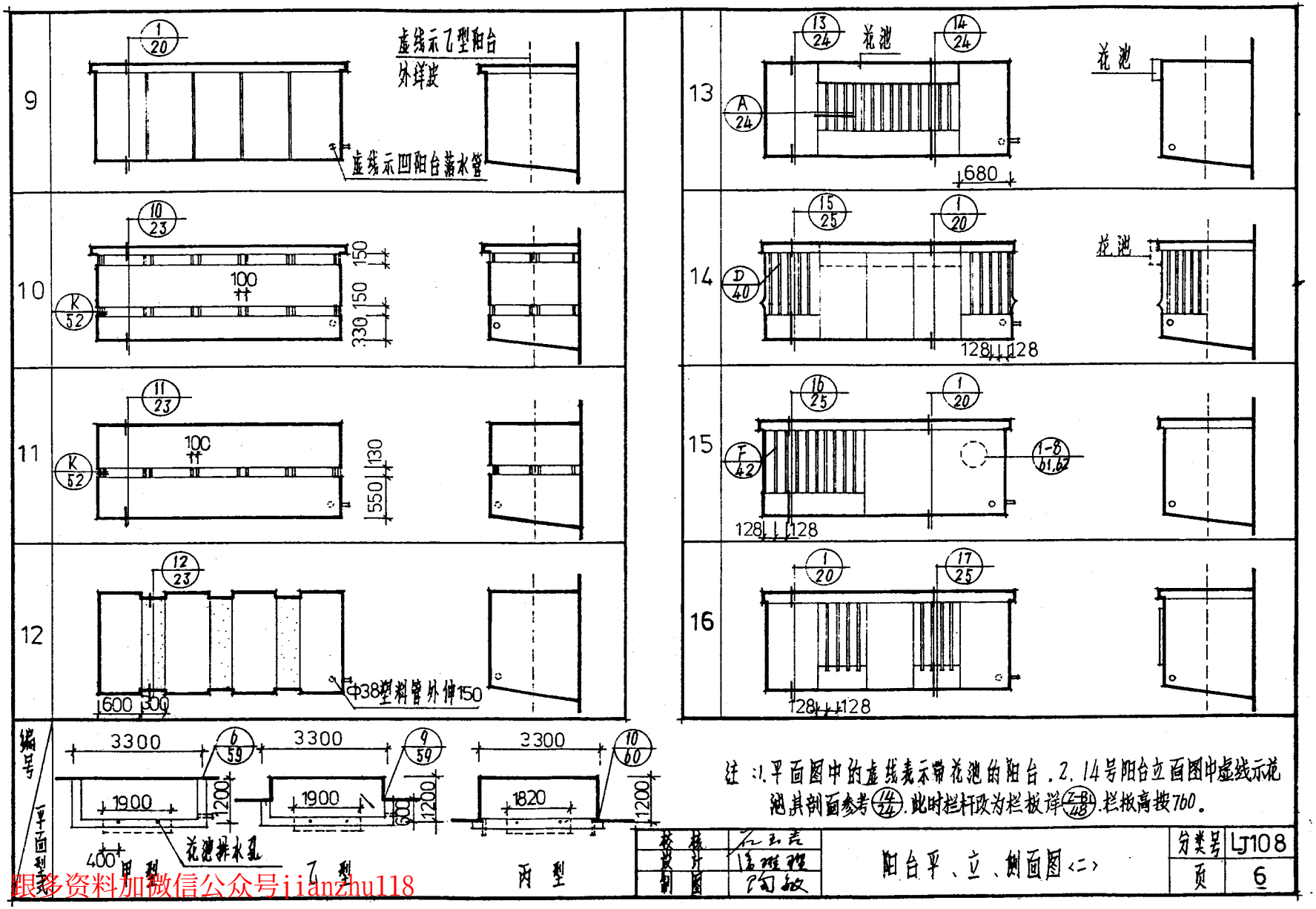

跟多资料加微信公众号jianzhu118

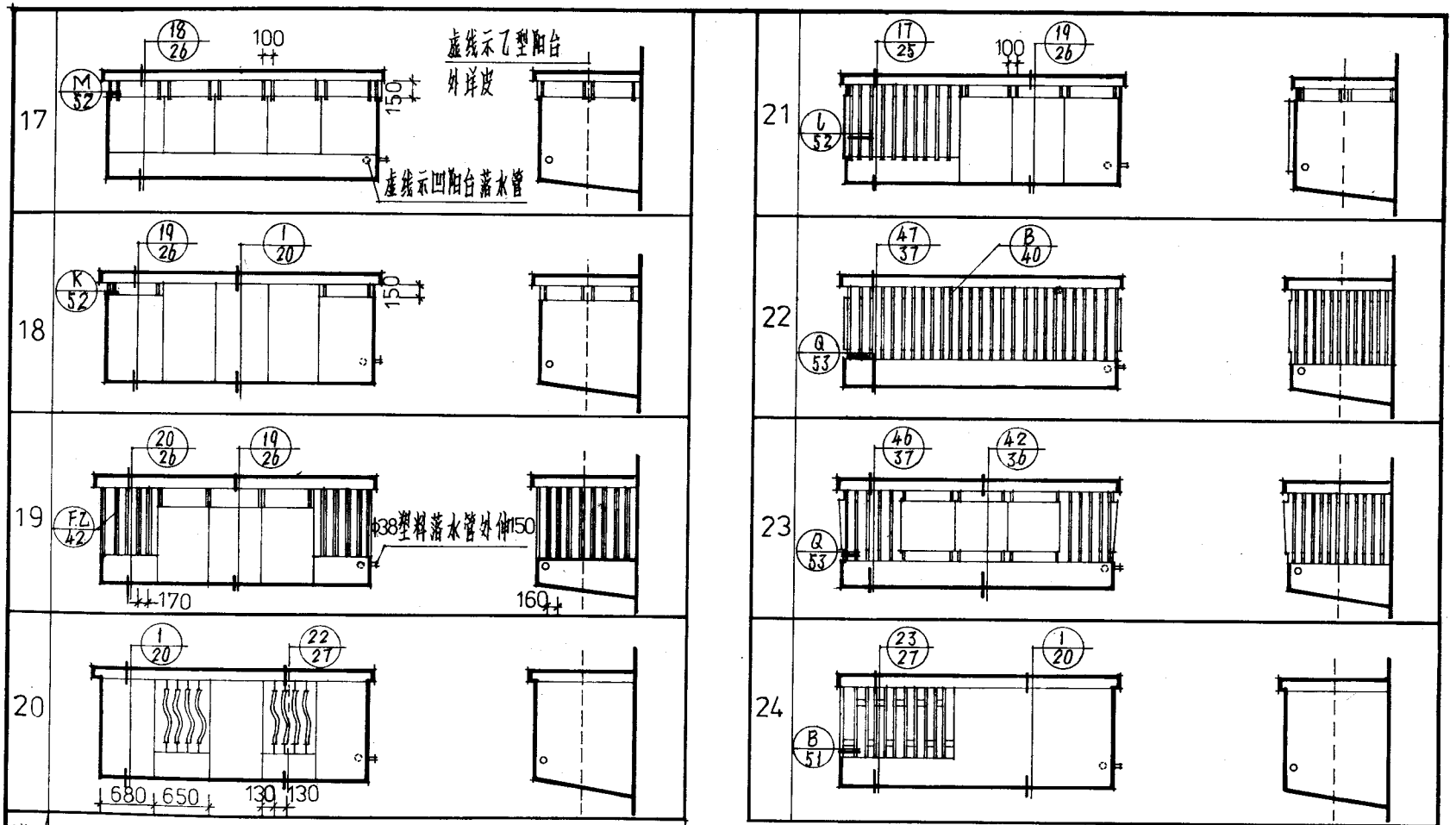

跟多资料加微信公众号jianzhu118

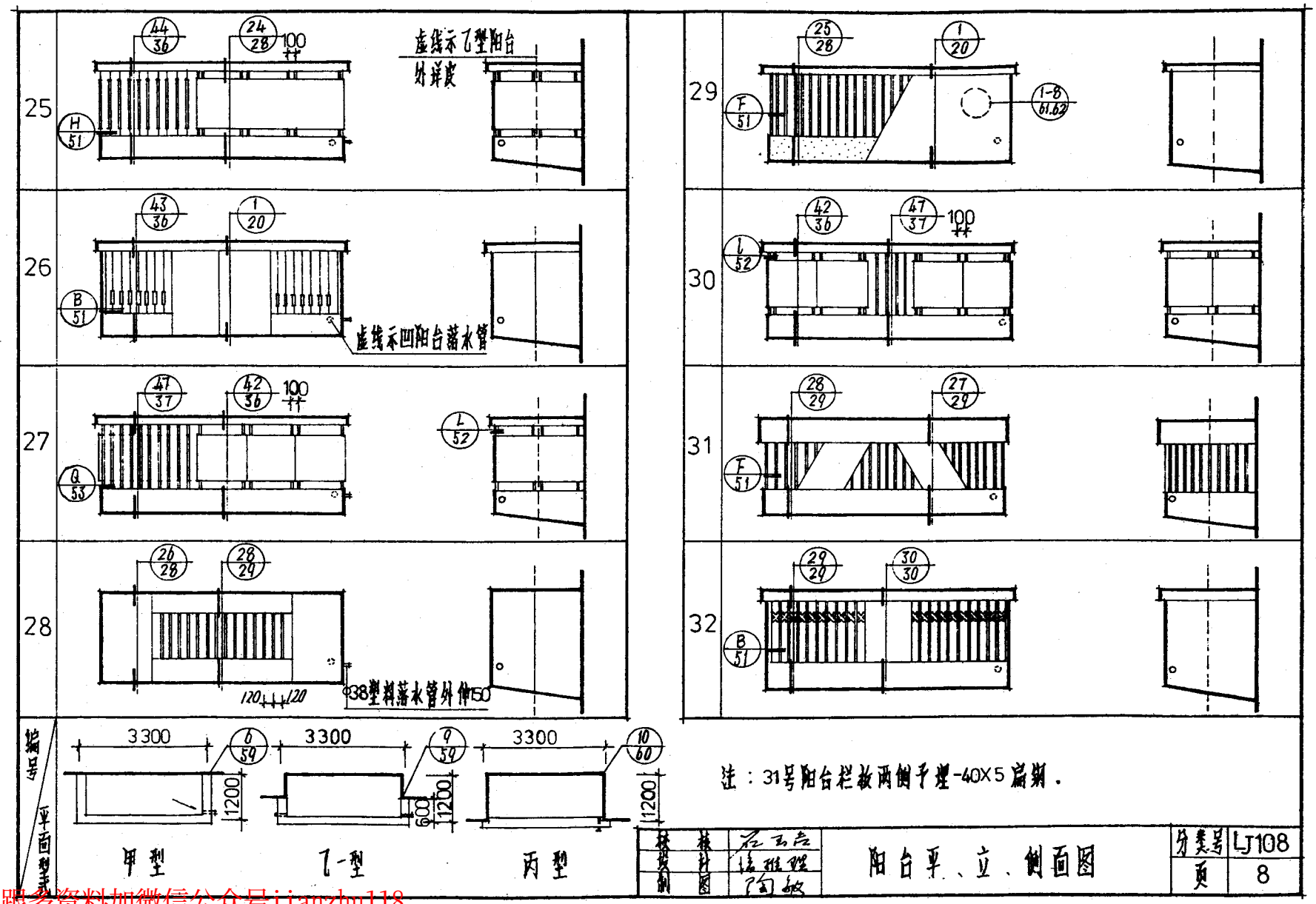

注：31号阳台栏板两侧予埋-40X5扁钢。

校核	石玉岳	阳台平、立、侧面图	分类号	LJ108
设计	陆雅娟		页	8
制图	陶敏			

跟多资料加微信公众号jianzhu118

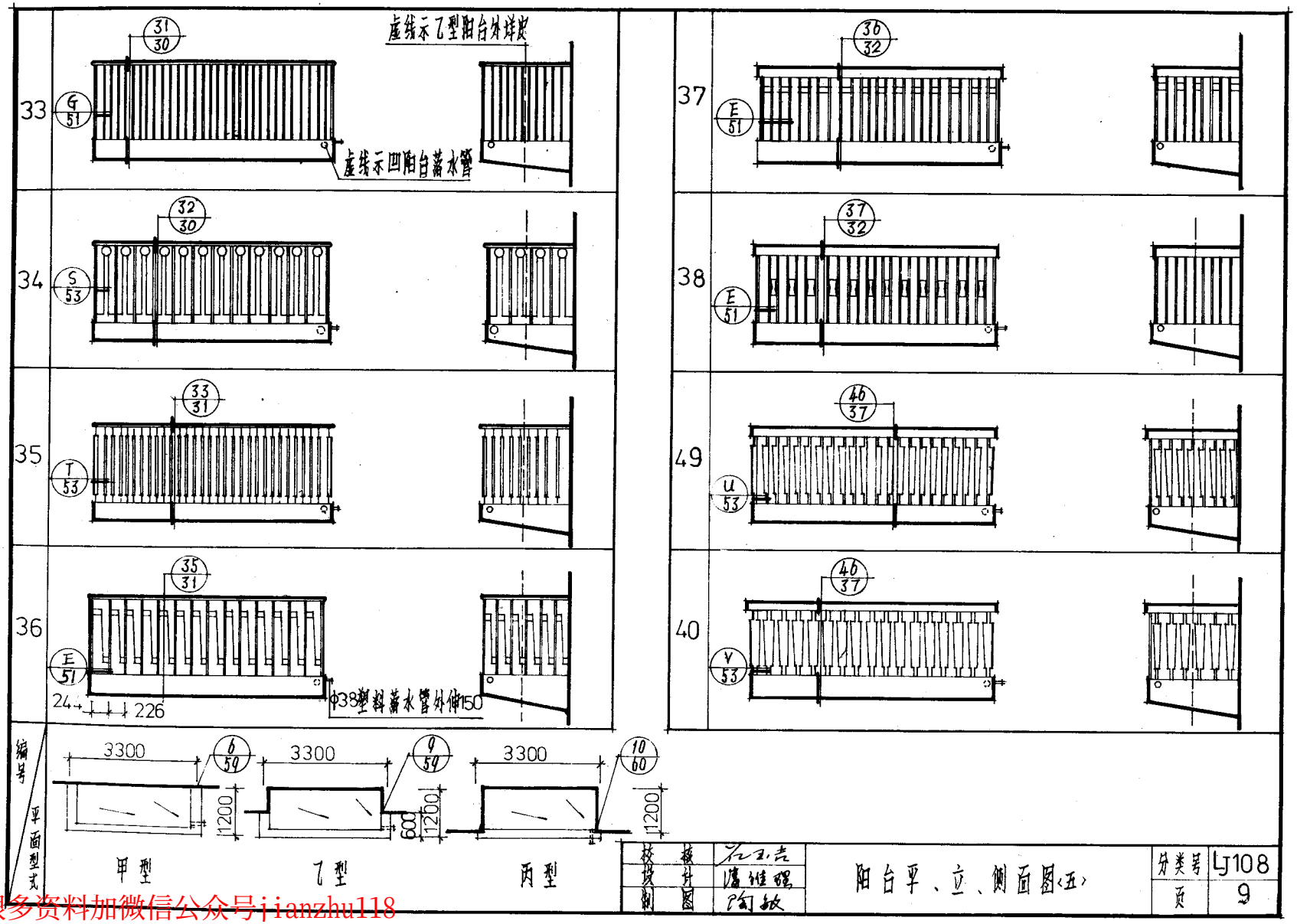

跟多资料加微信公众号jianzhu118

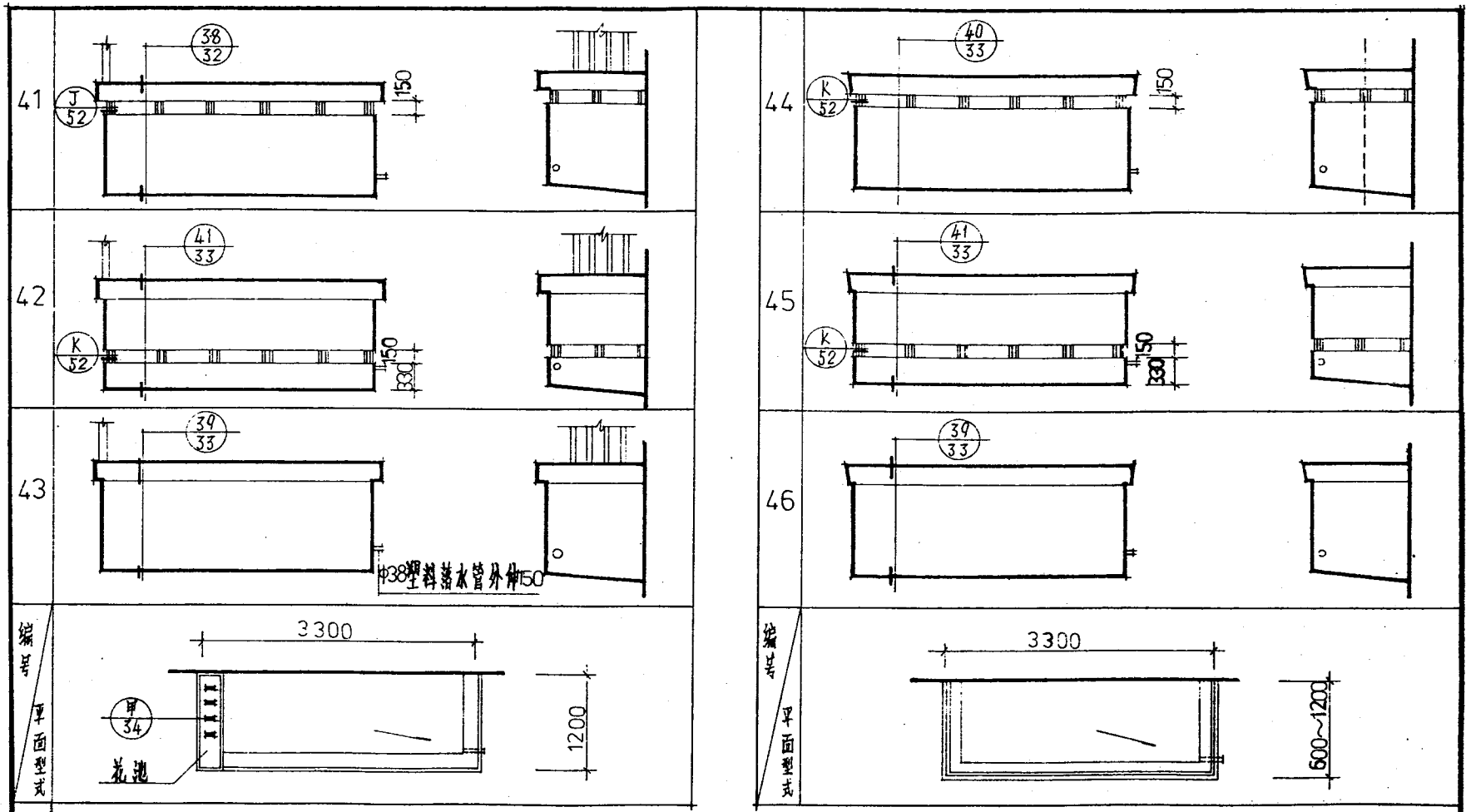

注：1. 43号阳台采用46号阳台的剖面，使用时改接了扶手型式详见其剖面说明。

2. 45号阳台采用42号阳台的剖面，使用时改接了扶手型式详见其剖面说明。

3. 当花池设在阳台右边时，有关予埋件和排水孔要作适当调整。

校核	石玉亮	阳台平、立、侧面图(六×带花池)	分类号	LJ108
设计	高维理		页	10
制图	陶敏			

跟多资料加微信公众号jianzhu118

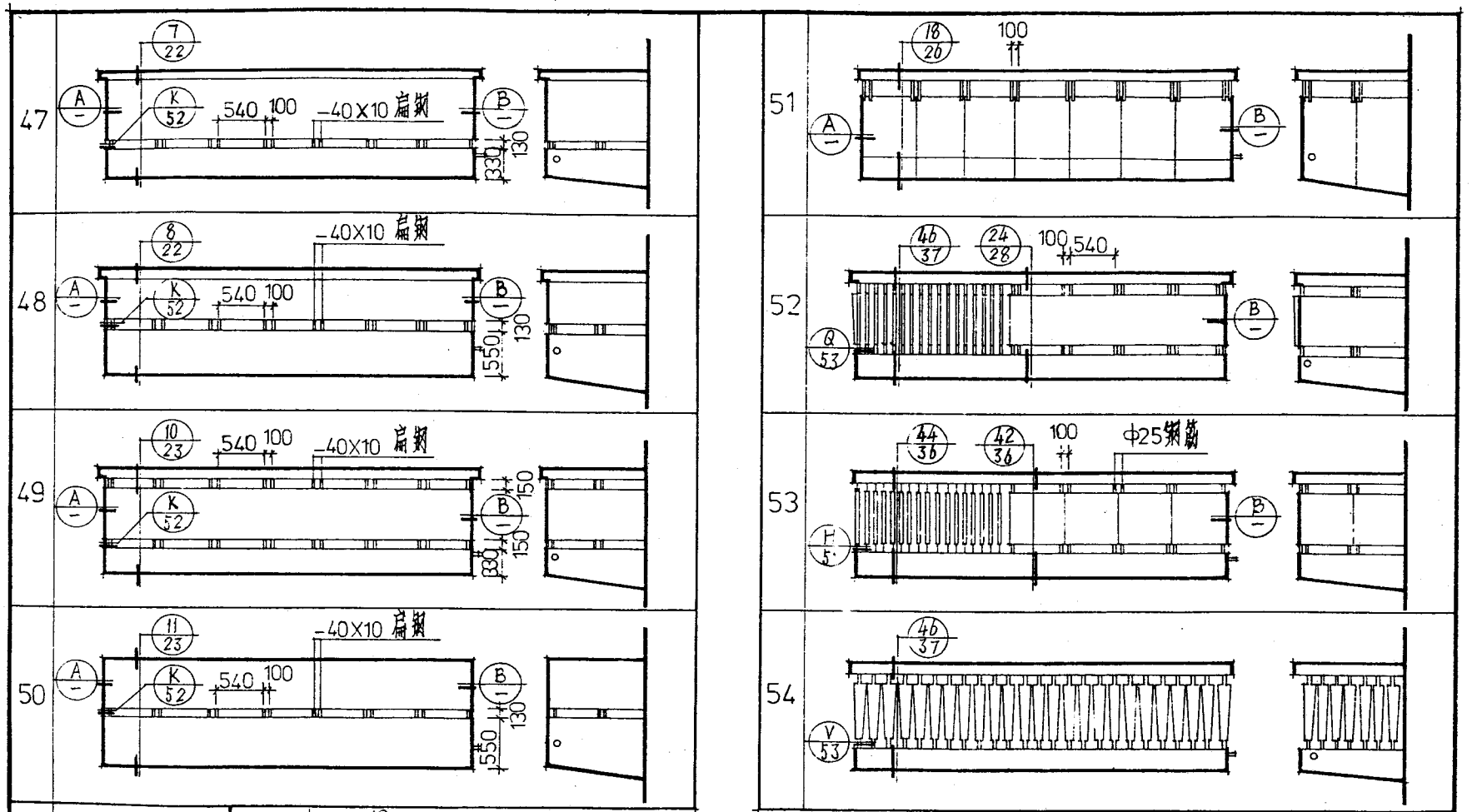

注：上图中每种转角阳台只绘制了一个正立面，一个侧立面。其余的同相临立面。

校核	石玉亮	转角阳台平、立面图	分类号	LJ108
设计	潘炳煜		页	11
制图	陶敏			

跟多资料加微信公众号jianzhu118

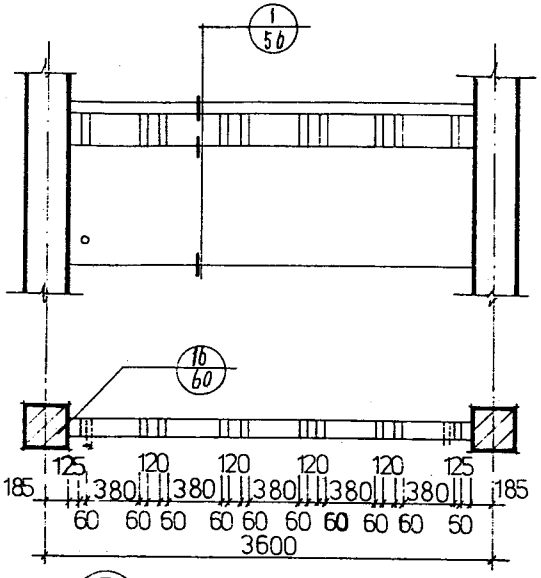

①

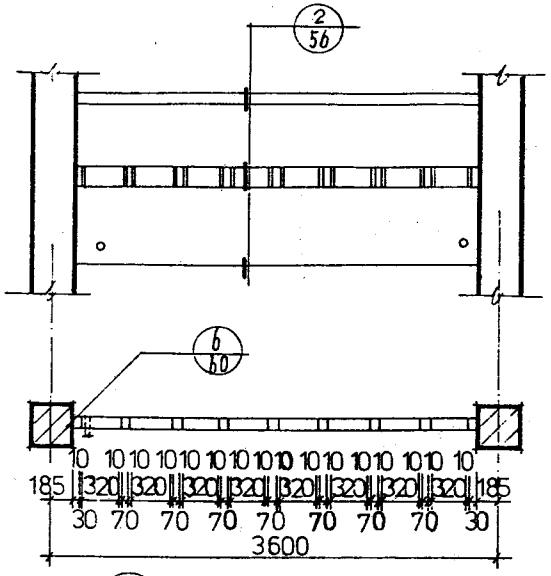

②

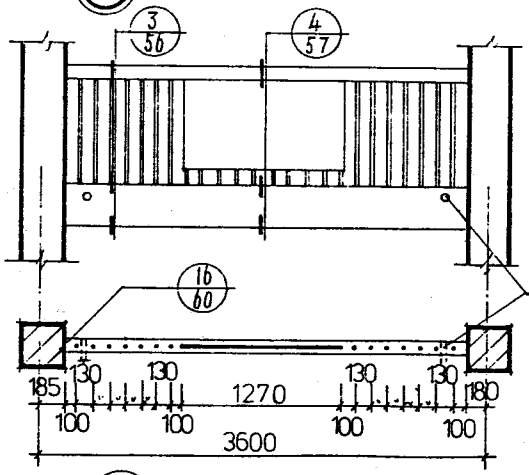

③

注：当开间大于或小于3600时，可适当调整栏杆数量或间距，但其净空≥120。

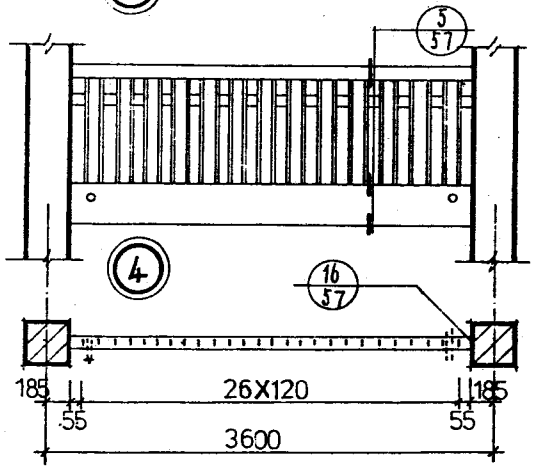

④

校核	石正右	外廊平、立面图	分类号	LJ108
设计	杨雅理		页	12
制图	陶敏			

跟多资料加微信公众号jianzhu118

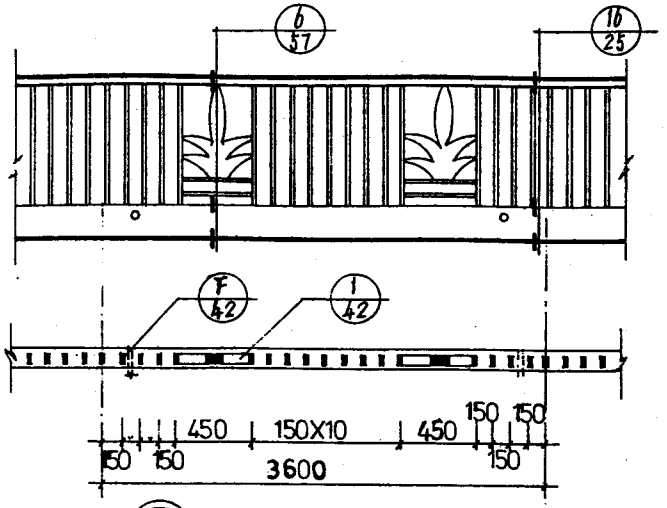

⑤

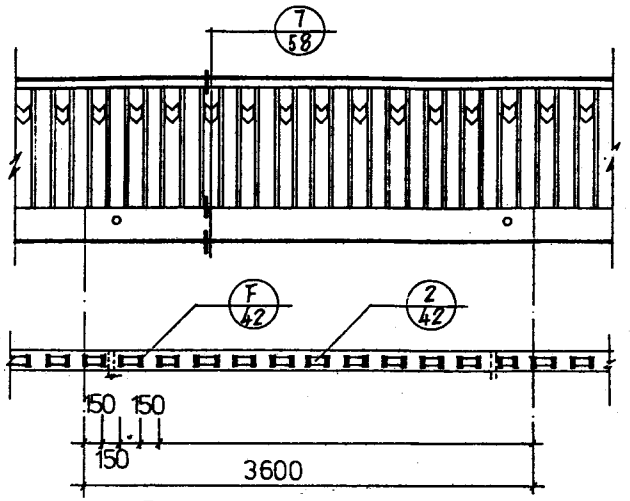

⑥

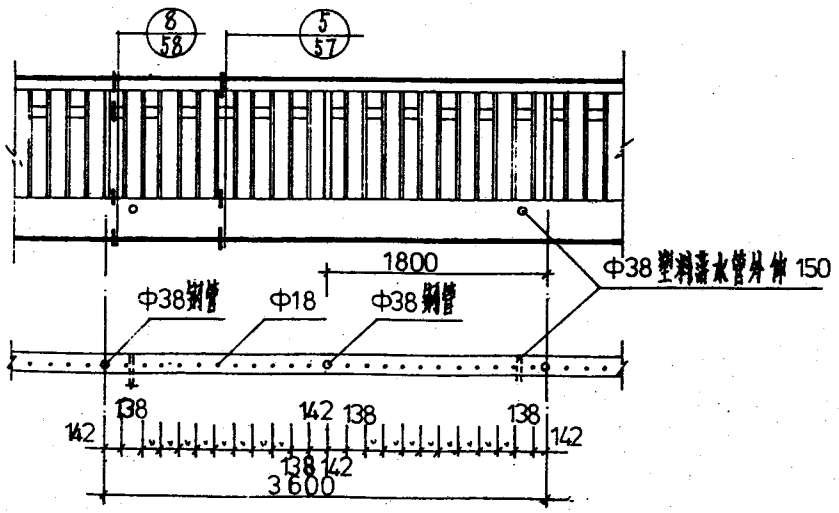

⑦

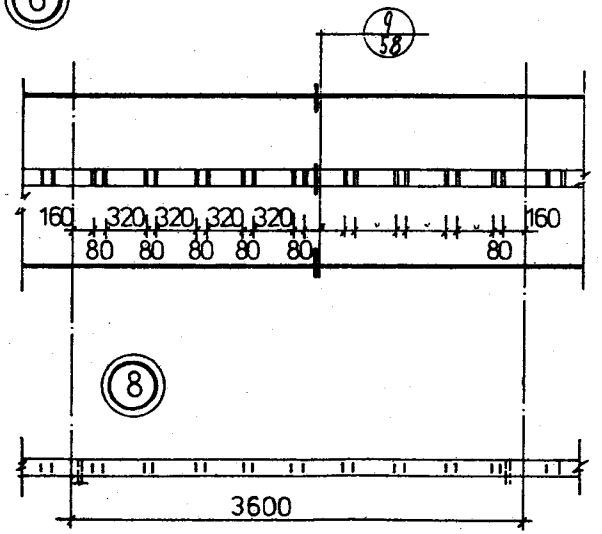

⑧

校核	石之元	挑外廊平、立面图	分类号	LJ108
设计	孟祥瑞		页	13
制图	陈敏			

跟多资料加微信公众号jianzhu118

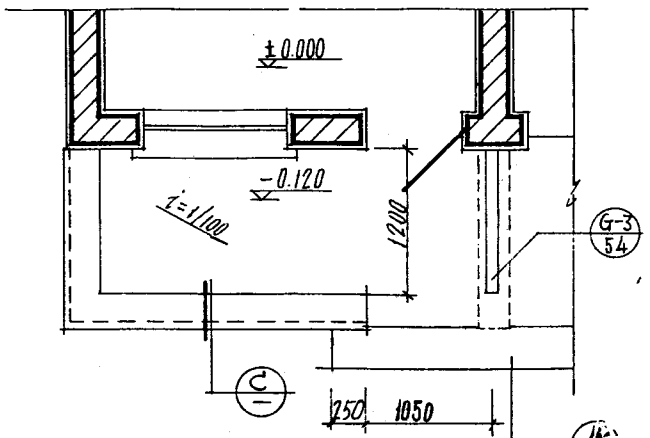

底层阳台平面(1)

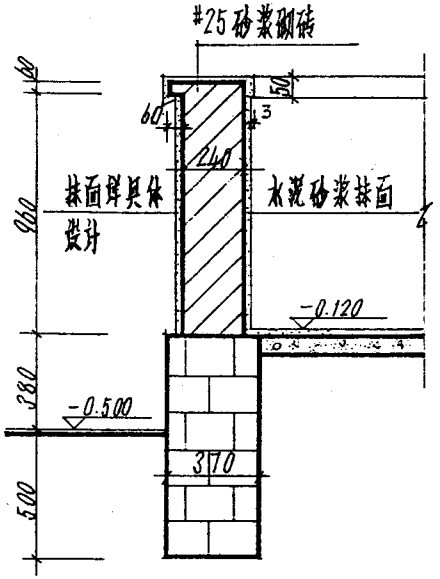

C 剖面图

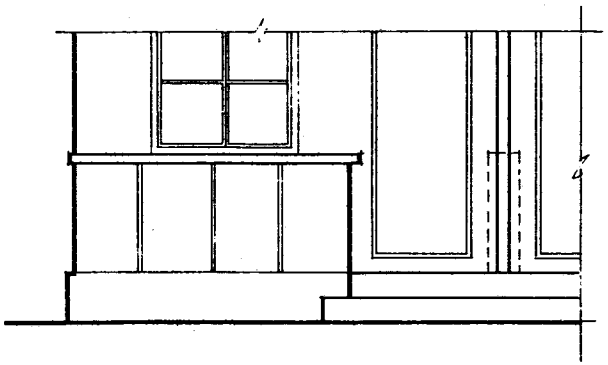

底层阳台立面

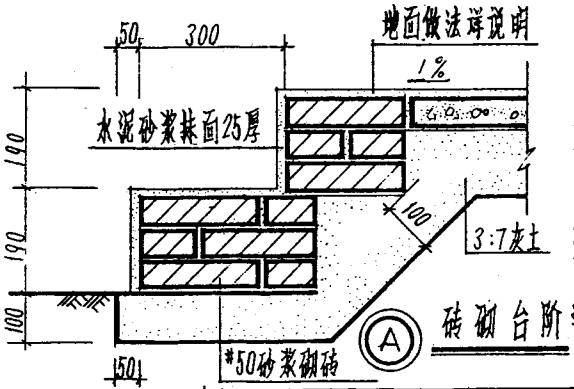

A 砖砌台阶

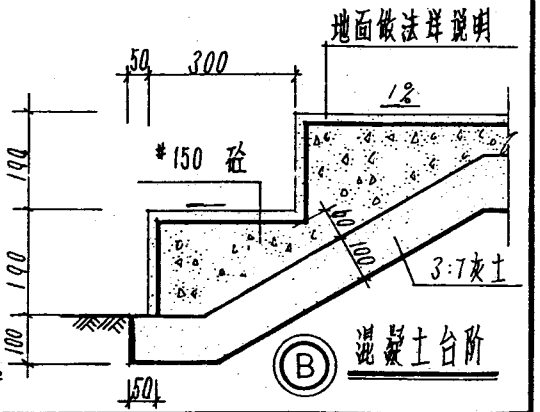

B 混凝土台阶

校核	石玉龙	底层阳台平、立、剖及大样图(一)	分类号	LJ 108
设计	潘旺强		页	14
制图	陶敏			

跟多资料加微信公众号tianzhu118

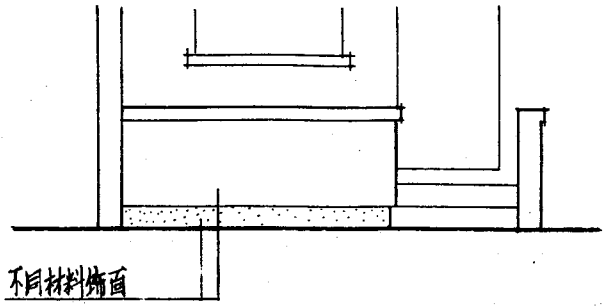

底层阳台立面

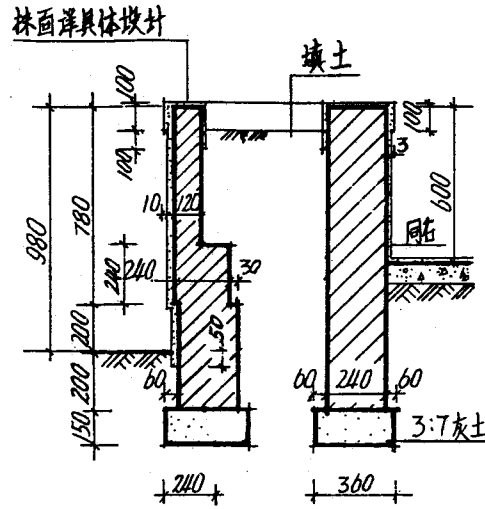

D

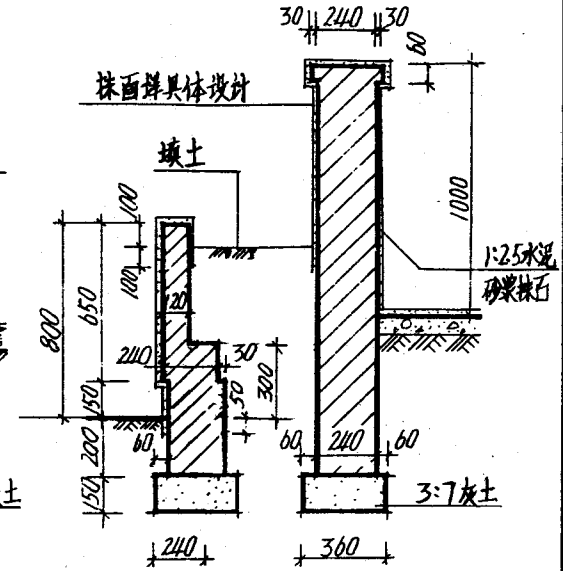

E

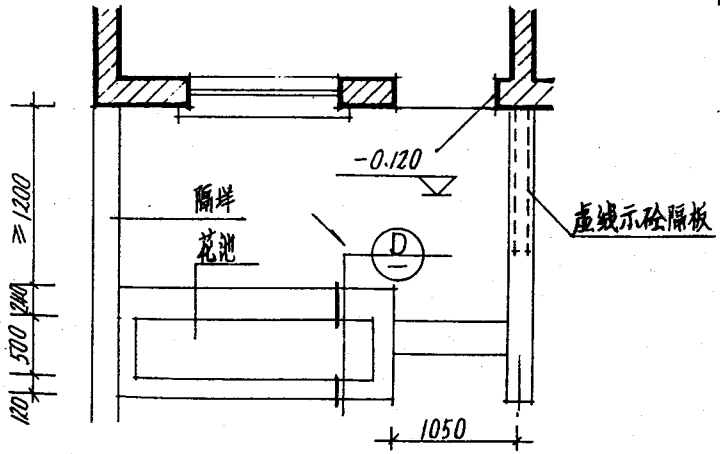

底层阳台平面〈2〉

注:1.池壁用75号砖25号砂浆砌筑。
2.阳台隔栏的高度可由具体设计确定。
3.阳台地面做法同室内

校核	不玉成	底层阳台平.立.剖面〈二〉	分类号	LJ108
设计	傅维煌		页	15
制图	张力飞			

跟多资料加微信公众号jianzhu118

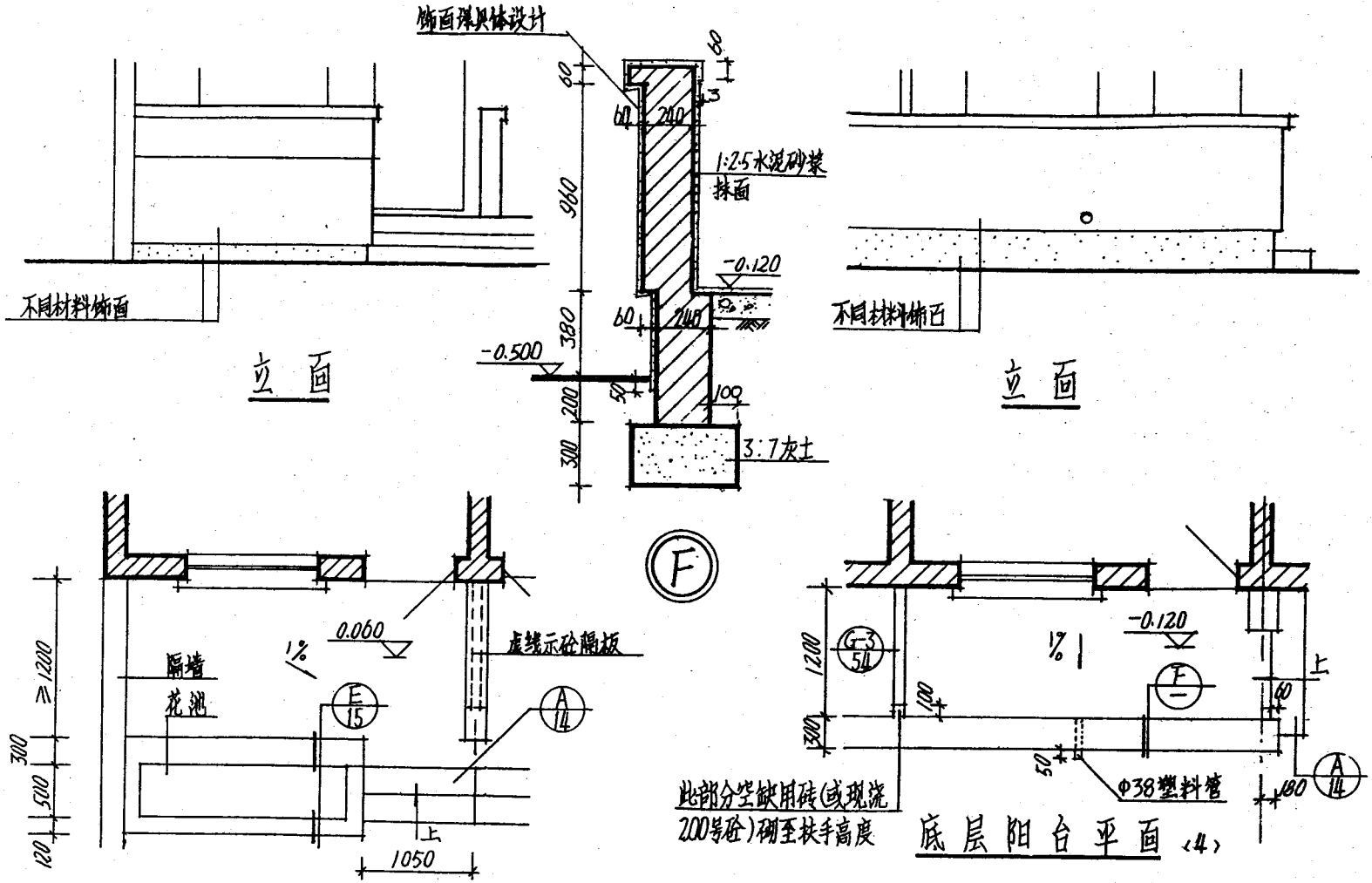

校核		底层阳台平、立、剖面(三)	分类号	Lj108
设计			页	16
制图				

跟多资料加微信公众号jianzhu118

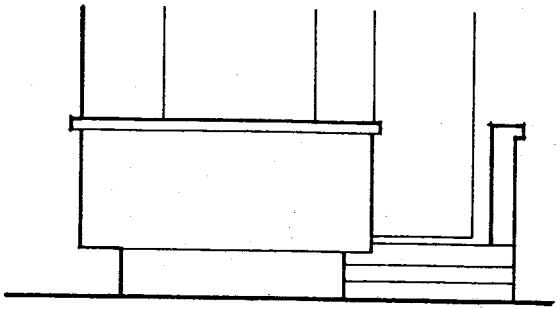

立 石

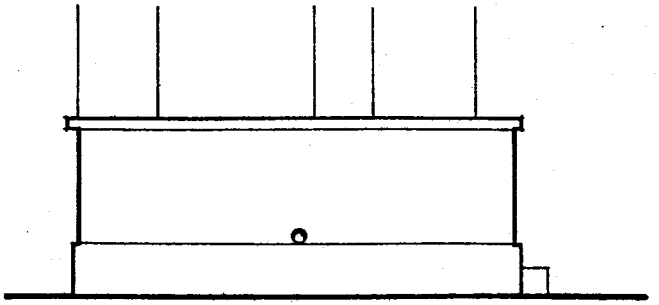

立 石

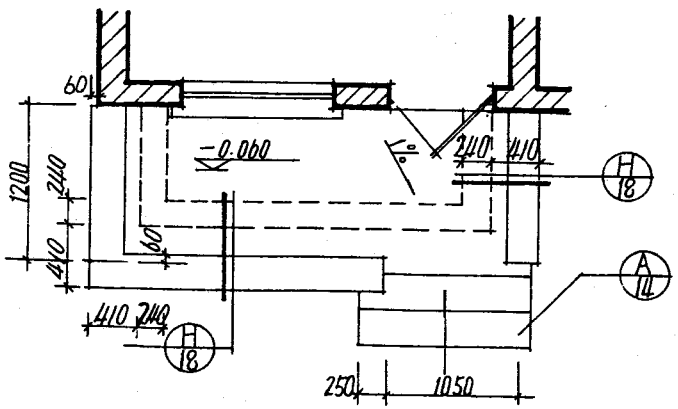

底层阳台平石〈6〉

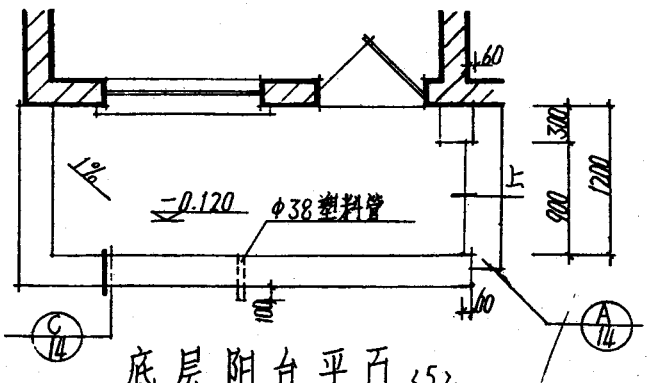

底层阳台平石〈5〉

校核	石正彦	底层阳台平 立石〈四〉	分类号	LJ108
设计	谭维理		页	17
制图	张力飞			

跟多资料加微信公众号jianzhu118

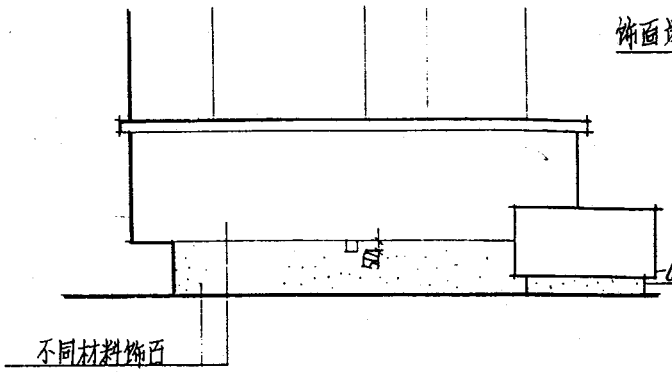

立面

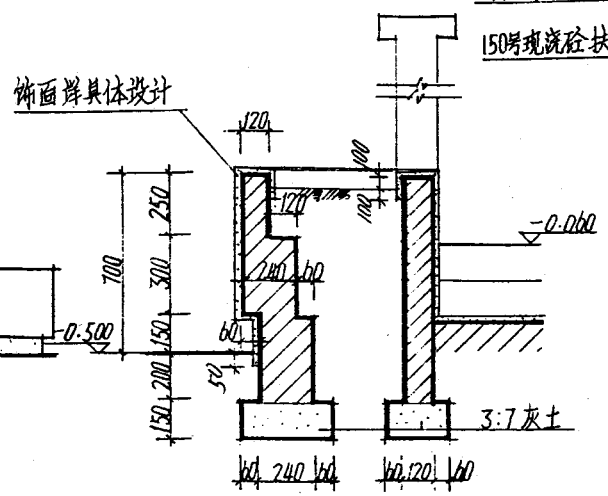

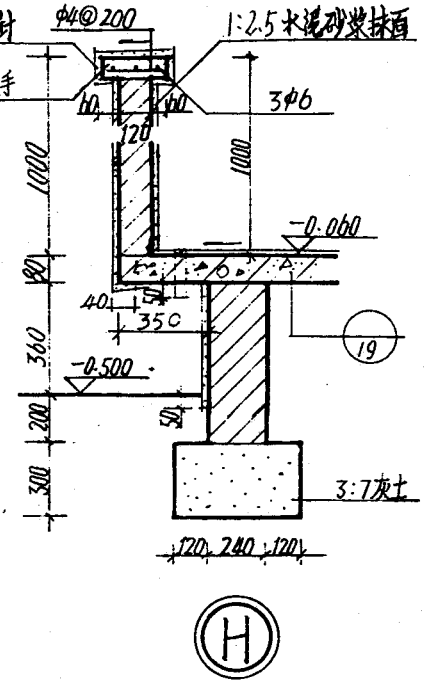

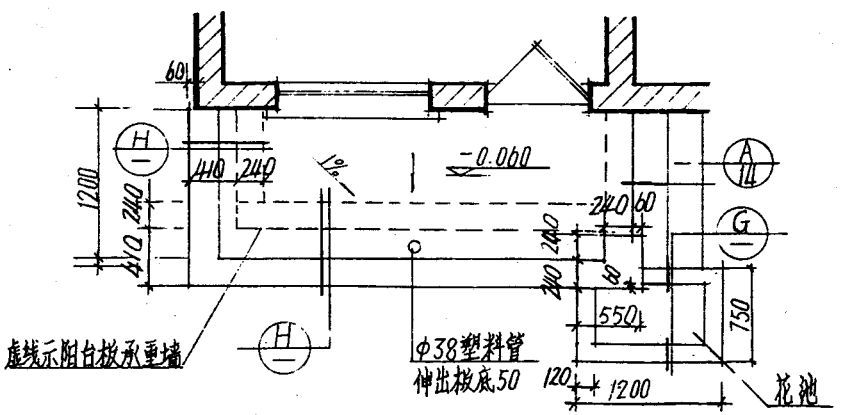

底层阳台平面 (7)

注：

1. 砖墙用75号砖.25号砂浆砌筑。(栏板用50号砂浆砌筑)
2. 基底应为老土并夯实

校核	石玉龙	底层阳台平.立.剖面 (五)	分类号	LJ108
设计	陈维聪		页	18
制图	张小飞			

跟多资料加微信公众号jianzhu118

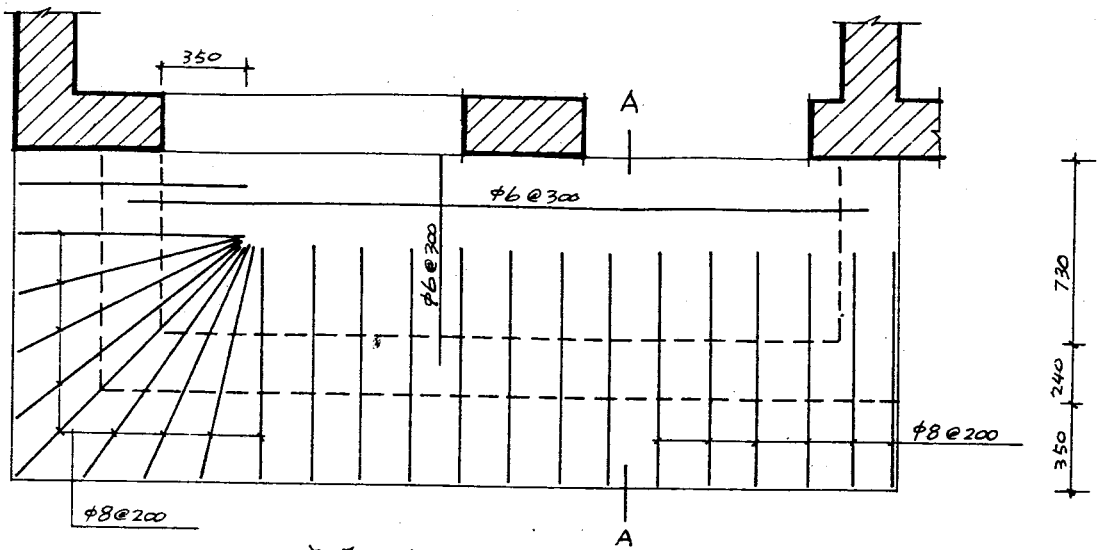

底层阳台平面

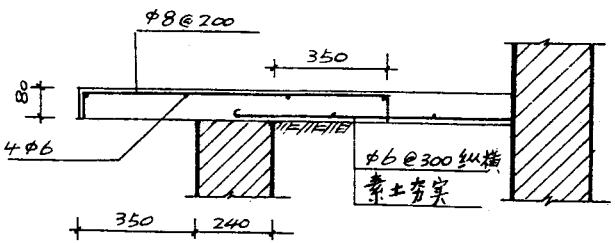

A－A剖面

注：

1. 砼标号 150号
2. 钢号 I级钢筋

校核		底层阳台结构图	分类号	LJ108
设计			页	19
绘图				

跟多资料加微信公众号jianzhu118

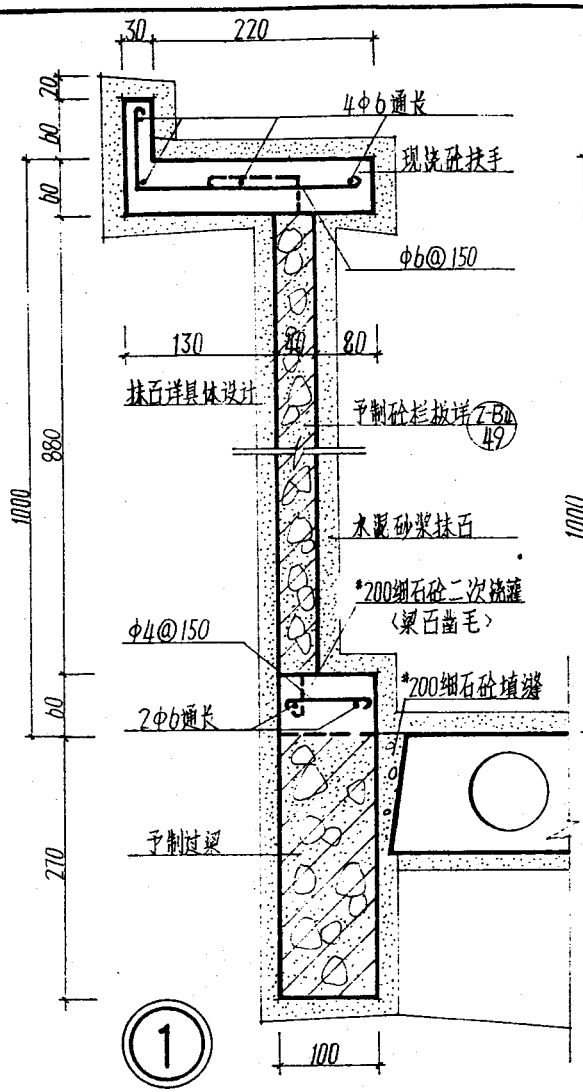

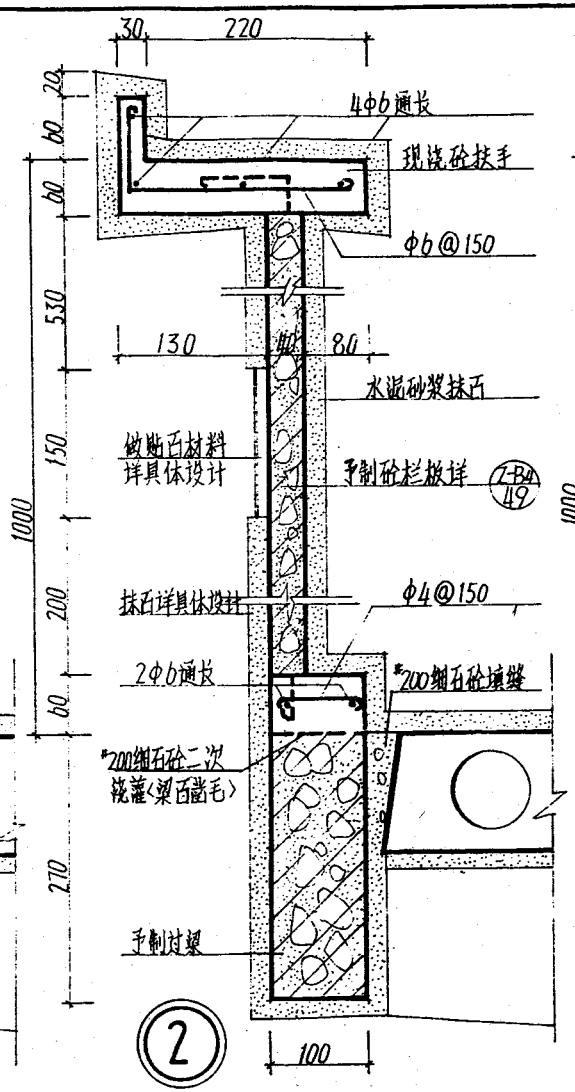

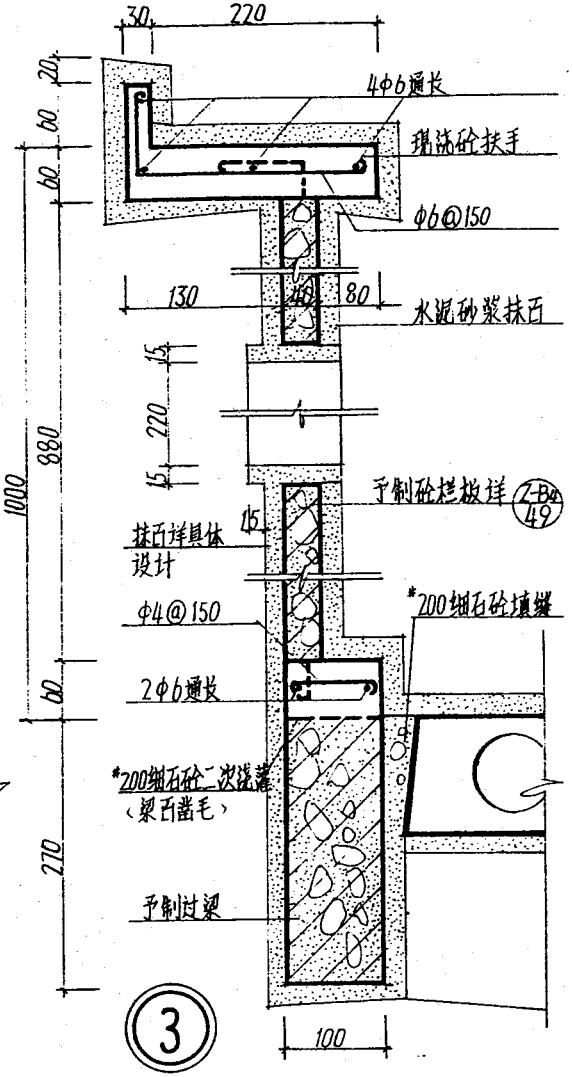

校核	石白杰	阳台剖面详图 (一)	分类号	LJ108
设计	陈维强		页	20
制图	张力飞			

跟多资料加微信公众号jianzhu118

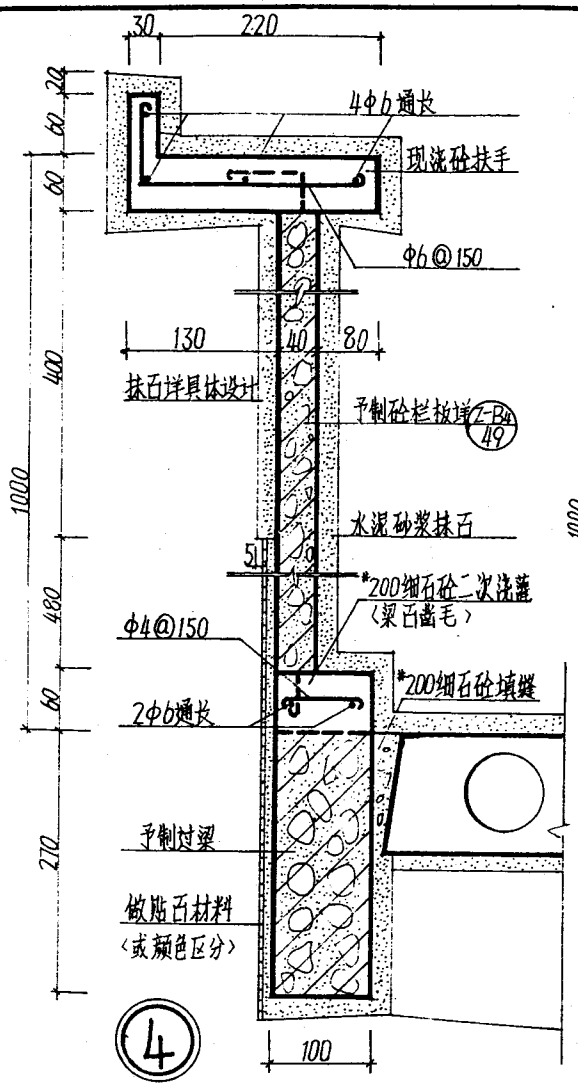

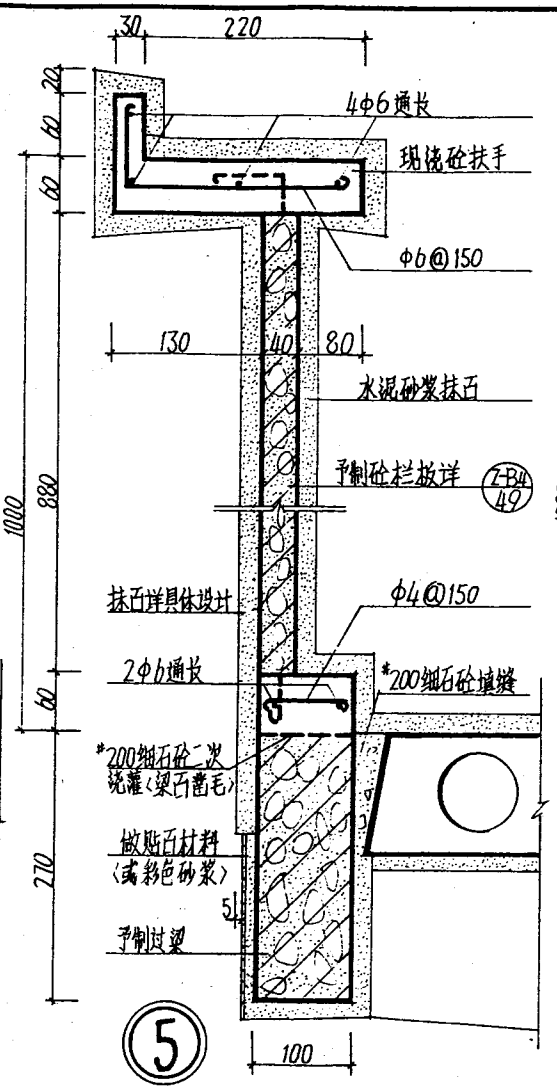

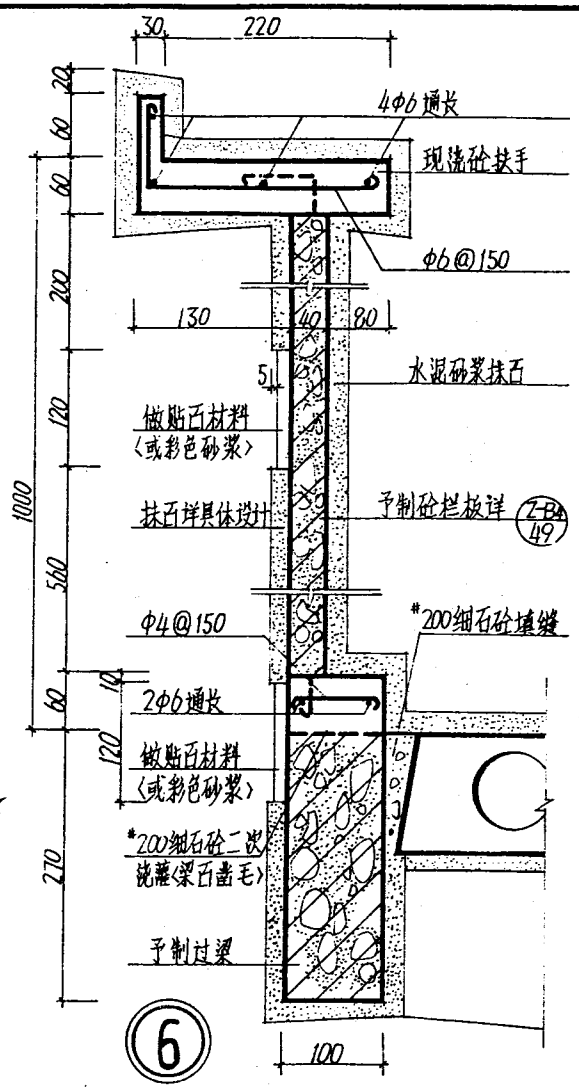

校核	石玉龙	阳台剖石详图 (二)	分类号	LJ108
设计	陈雅强		页	21
制图	张力飞			

跟多资料加微信公众号jianzhu118

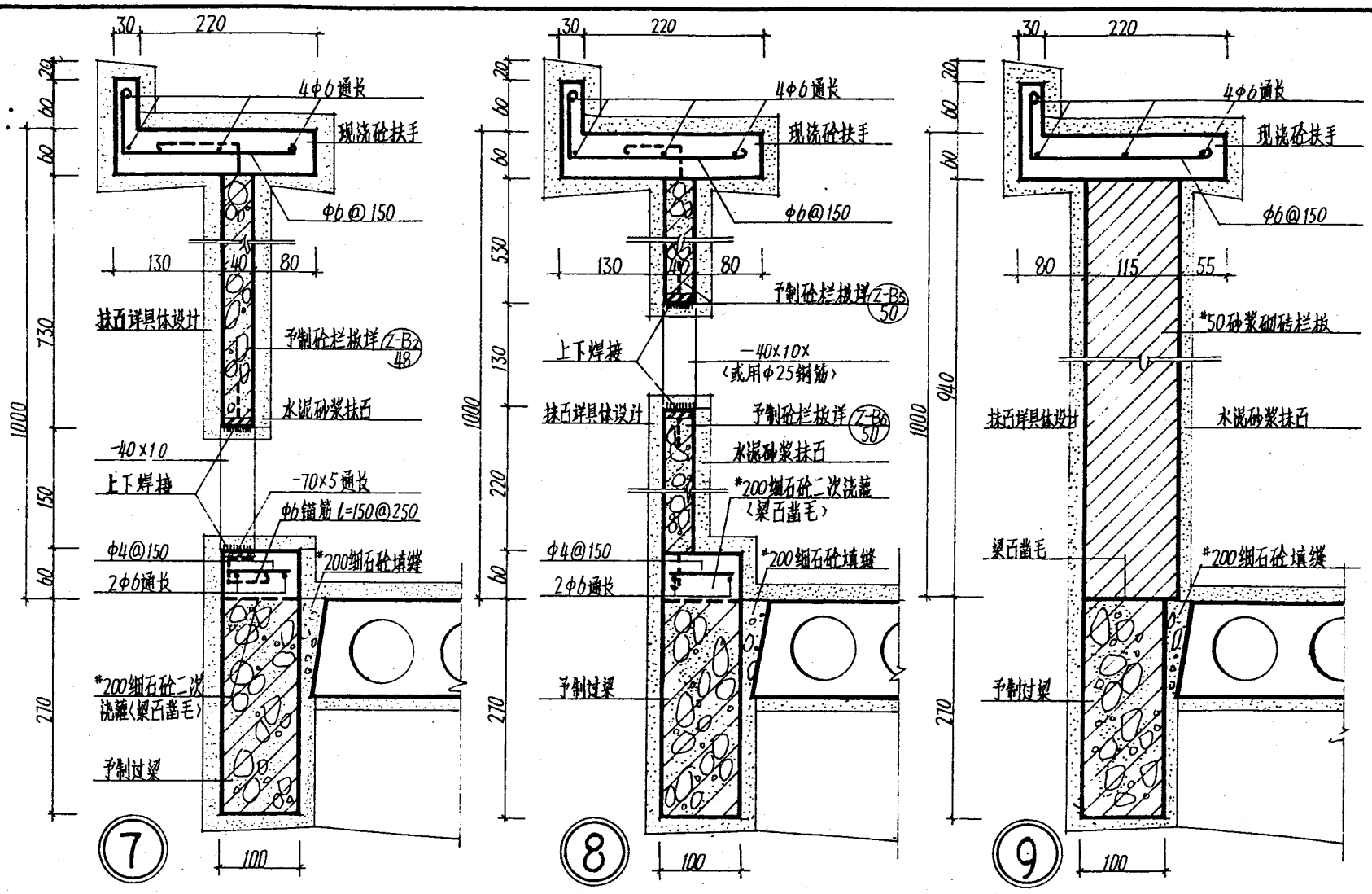

校核	石玉声	阳台剖面详图 (三)	分类号	LJ108
设计	陈祖理		页	22
制图	张力飞			

跟多资料加微信公众号jianzhu118

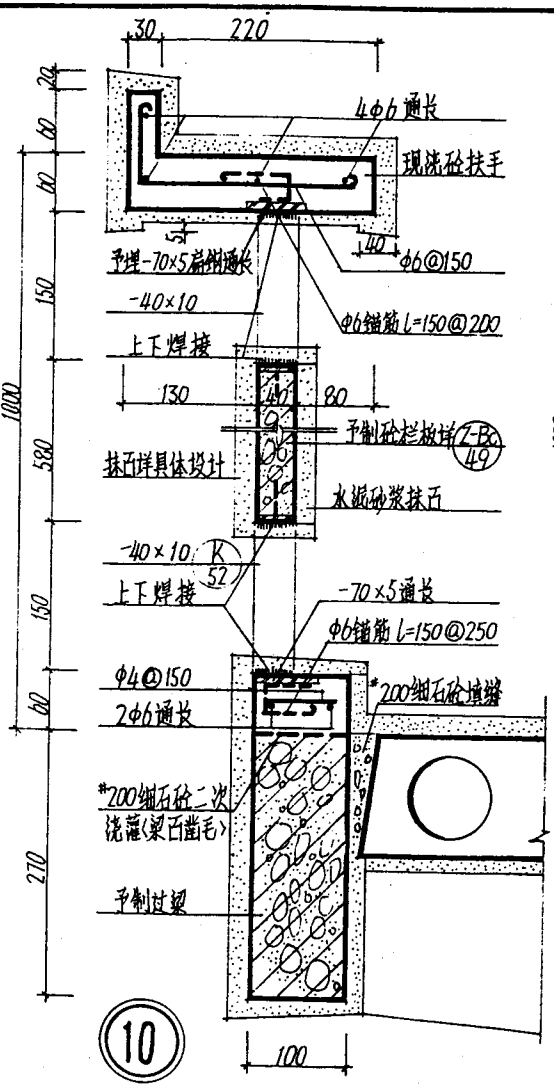

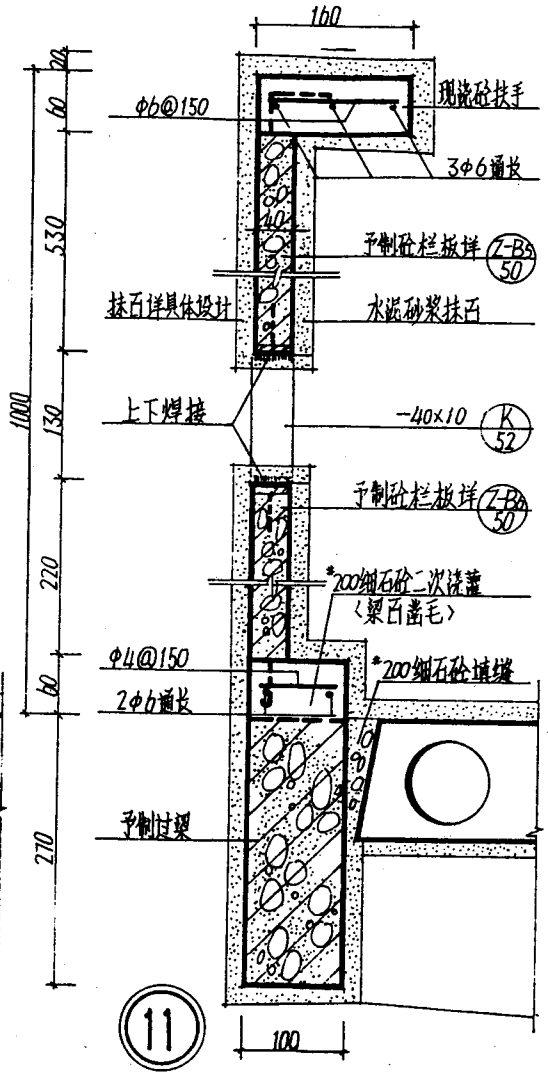

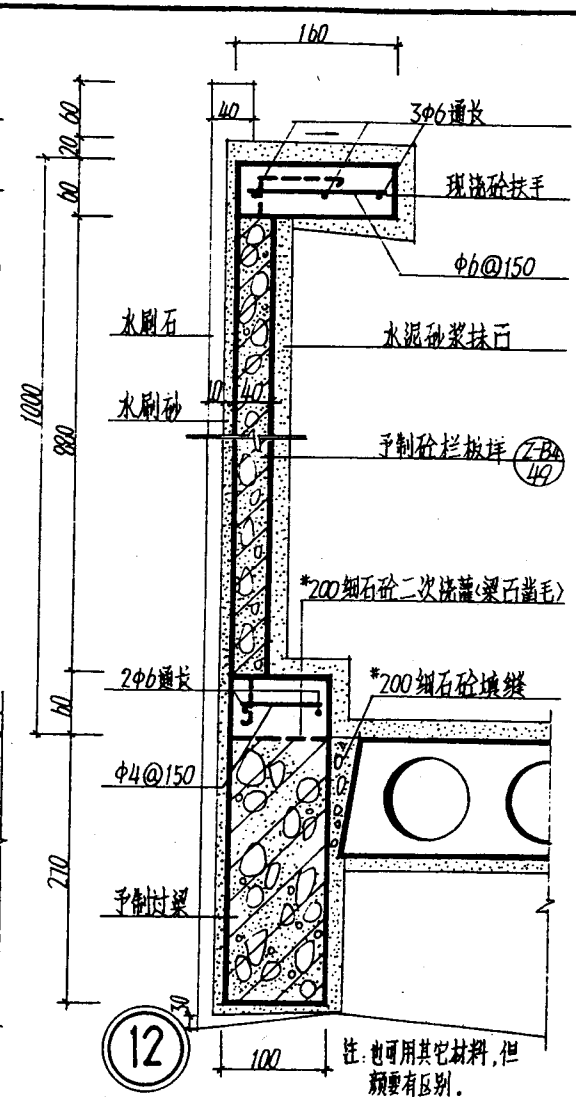

校核	孔祥亮	阳台剖石详图 (四)	分类号	LJ 108
设计	温雅明		页	23
制图	张力飞			

跟多资料加微信公众号jianzhu118

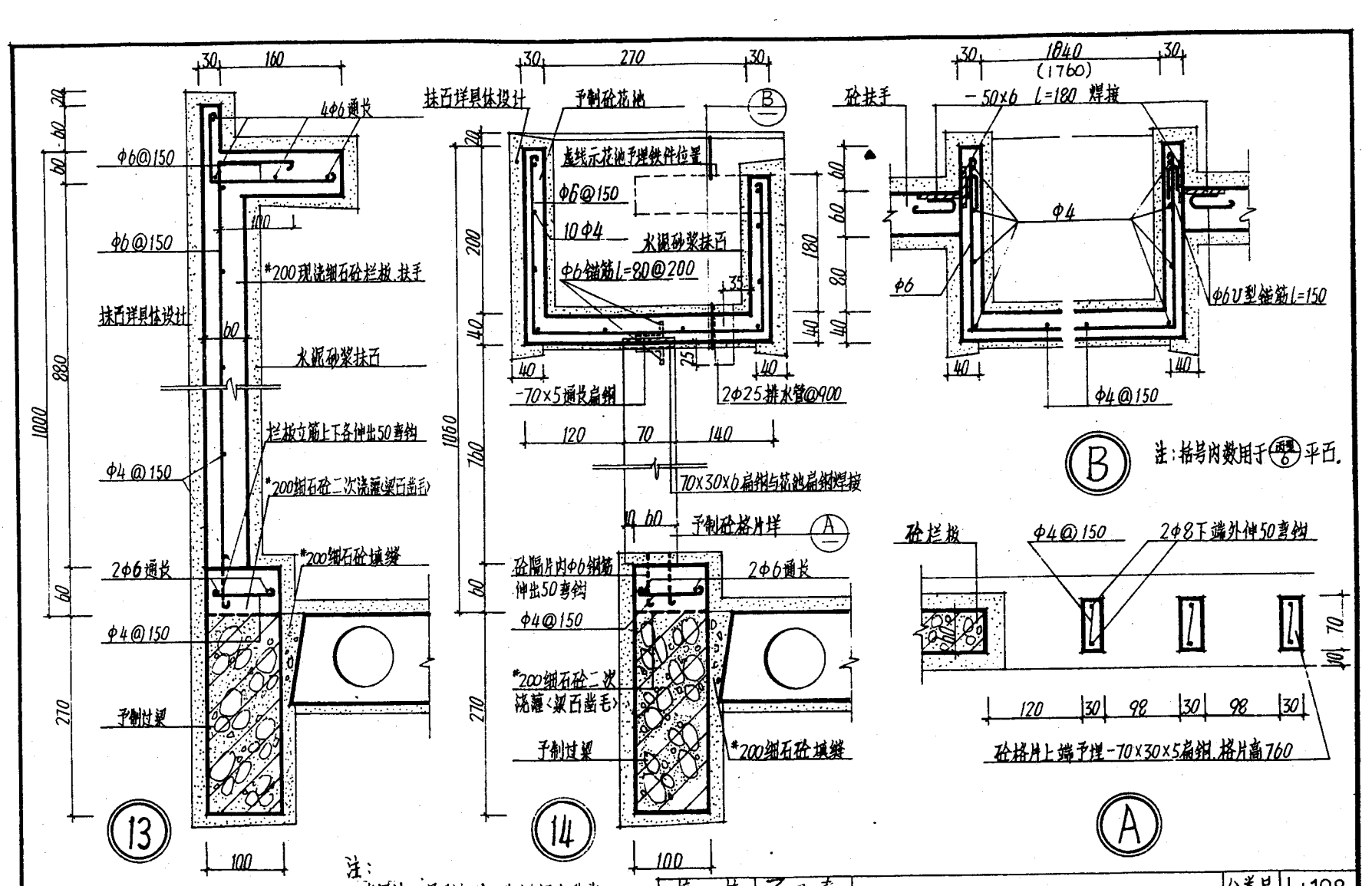

注:
当用於14号阳台时,砼栏杆A改为予制砼栏板样(Z-B1/18),此时板高按760。

校核	石玉亮	阳台剖面详图(五)	分类号 LJ108
设计	陈维理		页 24
制图	张力飞		

跟多资料加微信公众号jianzhu118

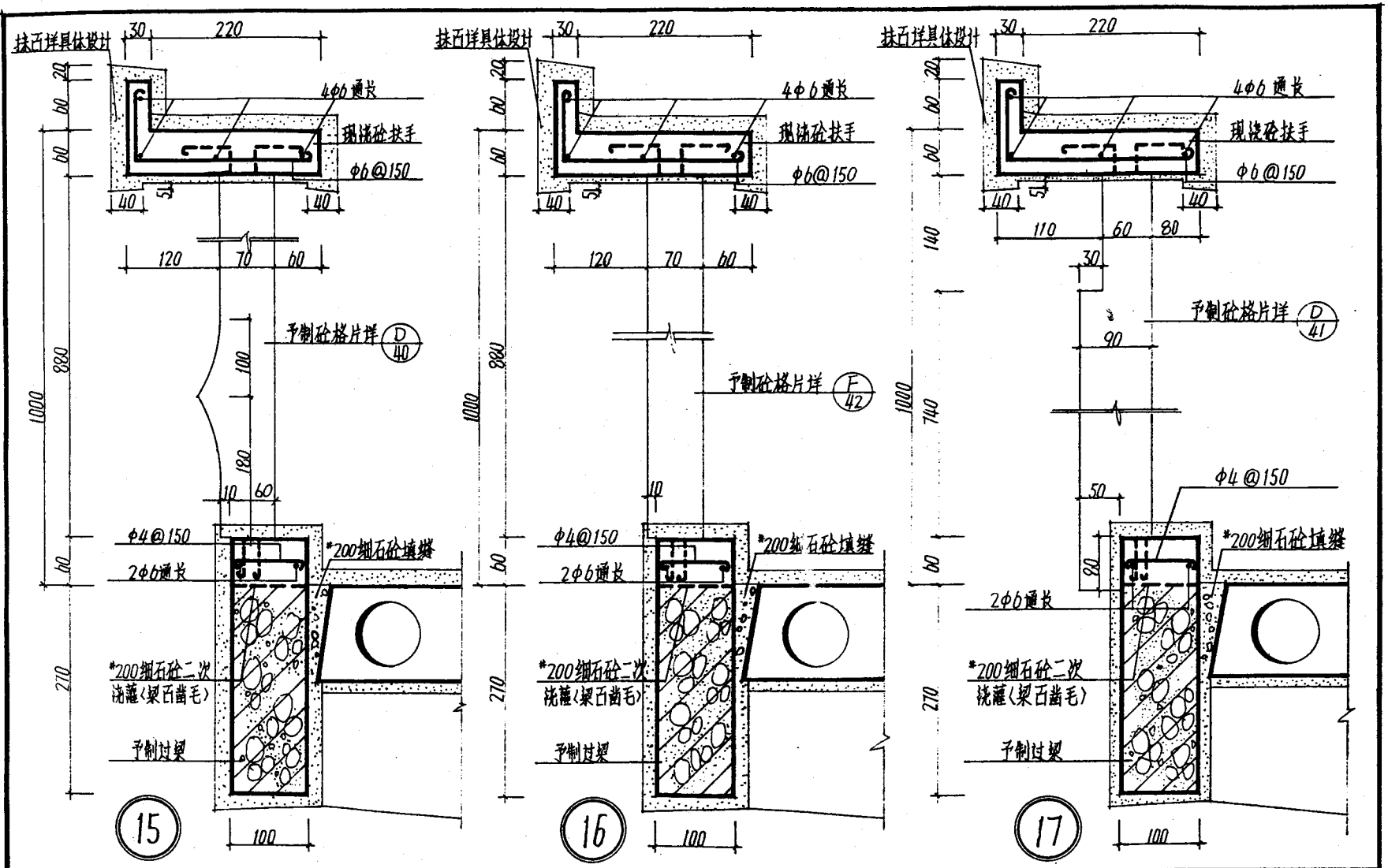

校核	石士彦	阳台剖石样图 (六)	分类号	LJ108
设计	杨桂强		页	25
制图	张力飞			

跟多资料加微信公众号jianzhu118

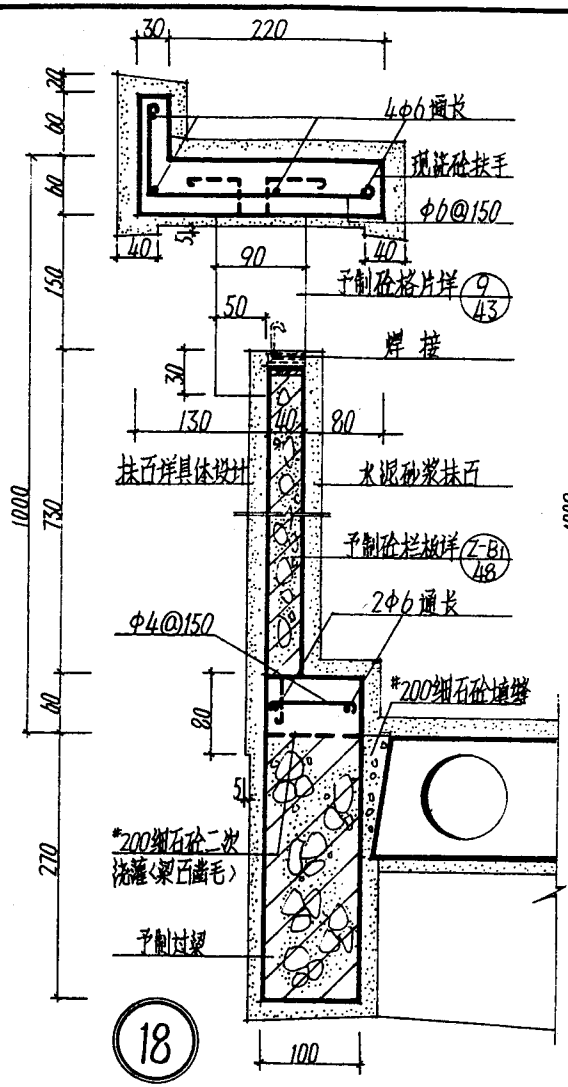

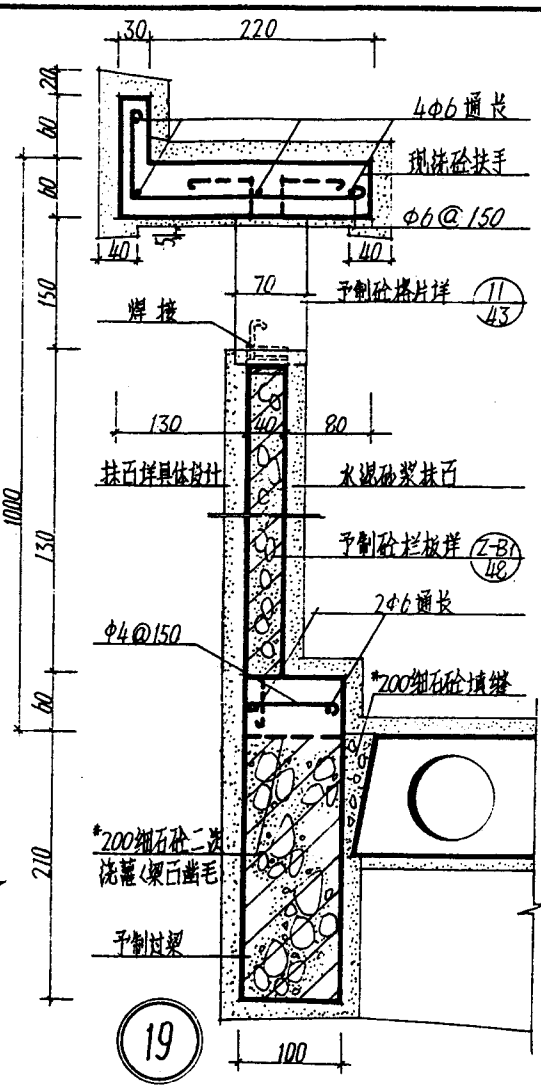

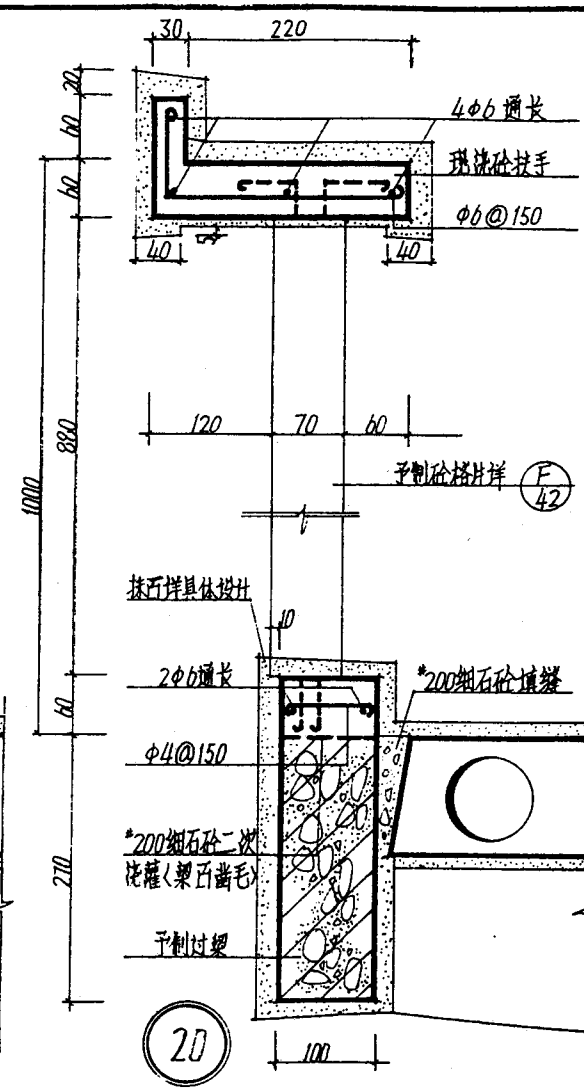

校核	石正杰	阳台剖石详图〈七〉	分类号	LJ108
设计	袁世强		页	26
制图	张力飞			

跟多资料加微信公众号jianzhu118

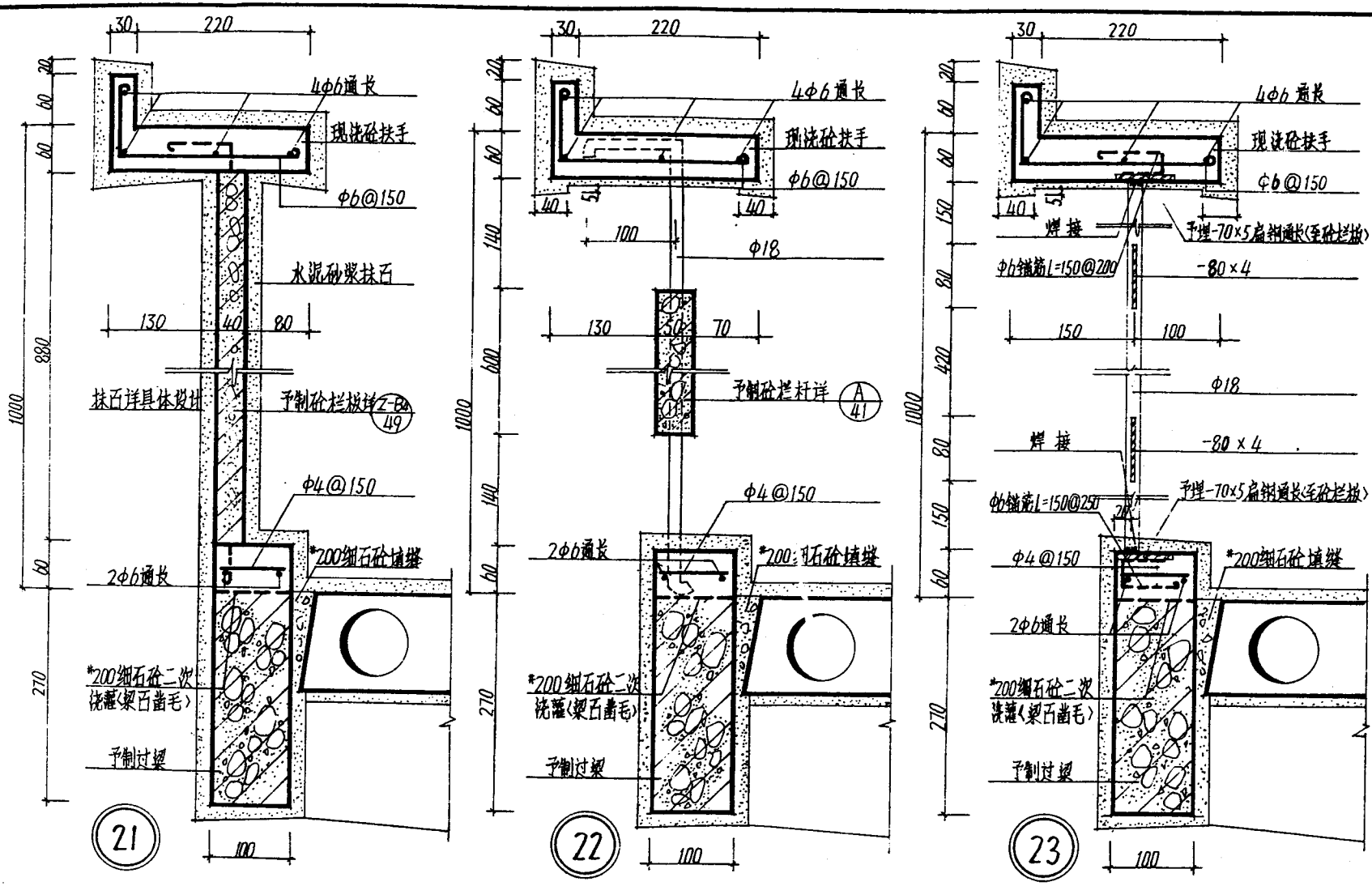

校核	石玉吉	阳台剖面详图 〈八〉	分类号	LJ108
设计	高祖敏		页	27
制图	张力飞			

跟多资料加微信公众号jianzhu118

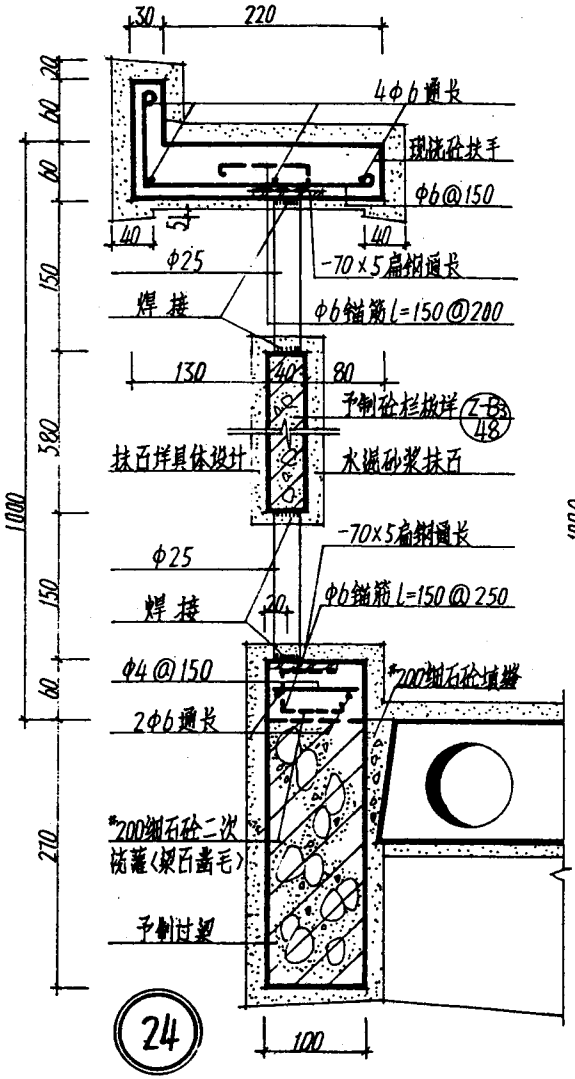

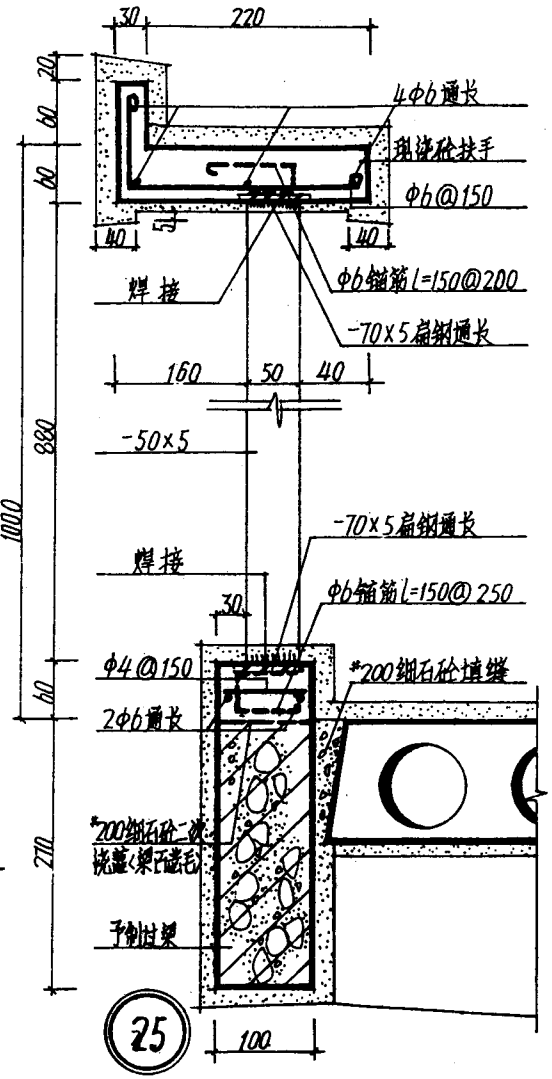

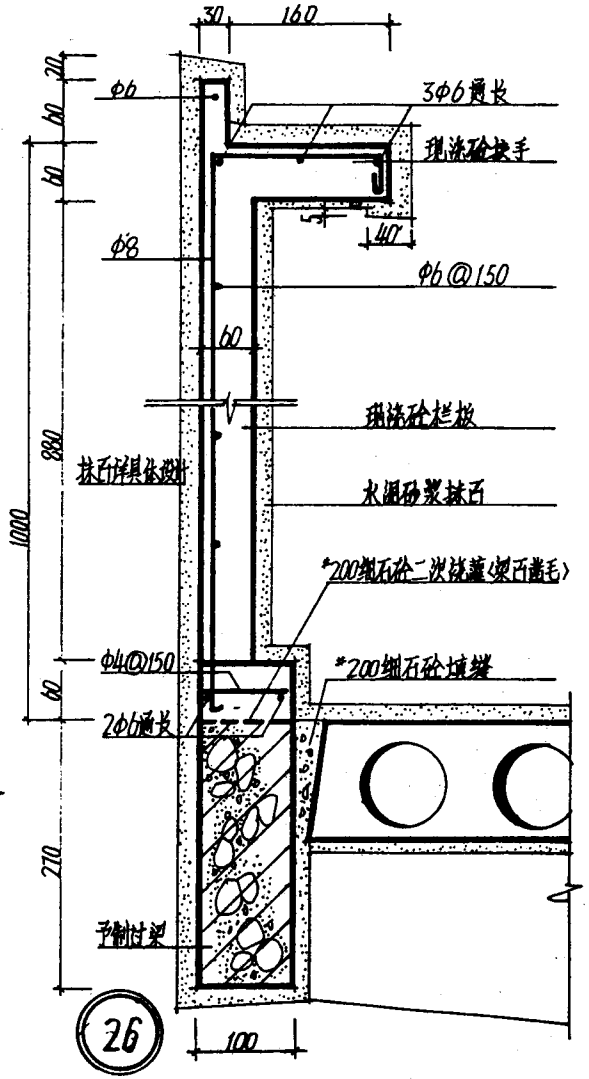

校核	石玉亮	阳台剖面样图 (九)	分类号	LJ108
设计	高明江		页	28
制图	张力飞			

跟多资料加微信公众号jianzhu118

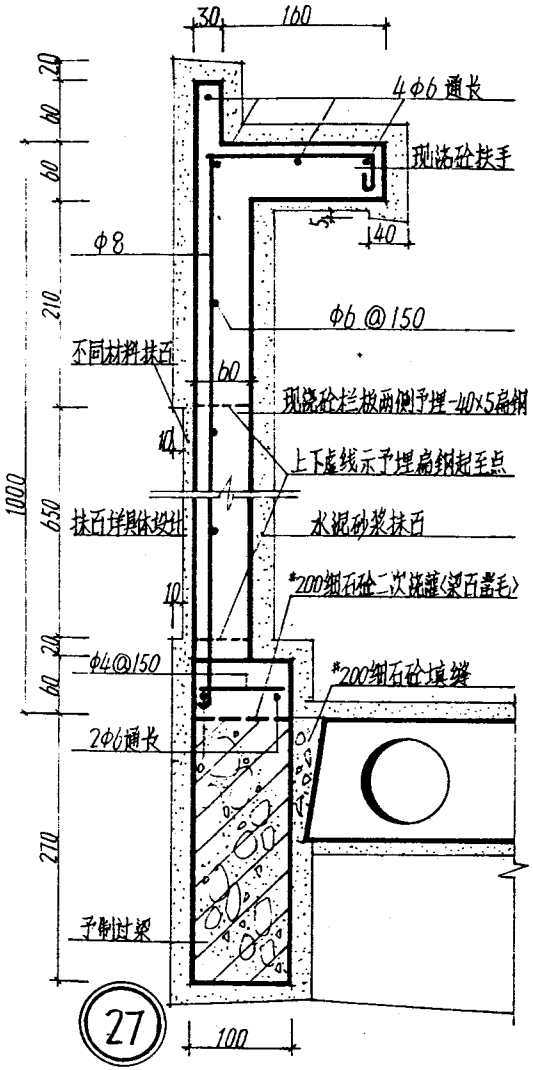

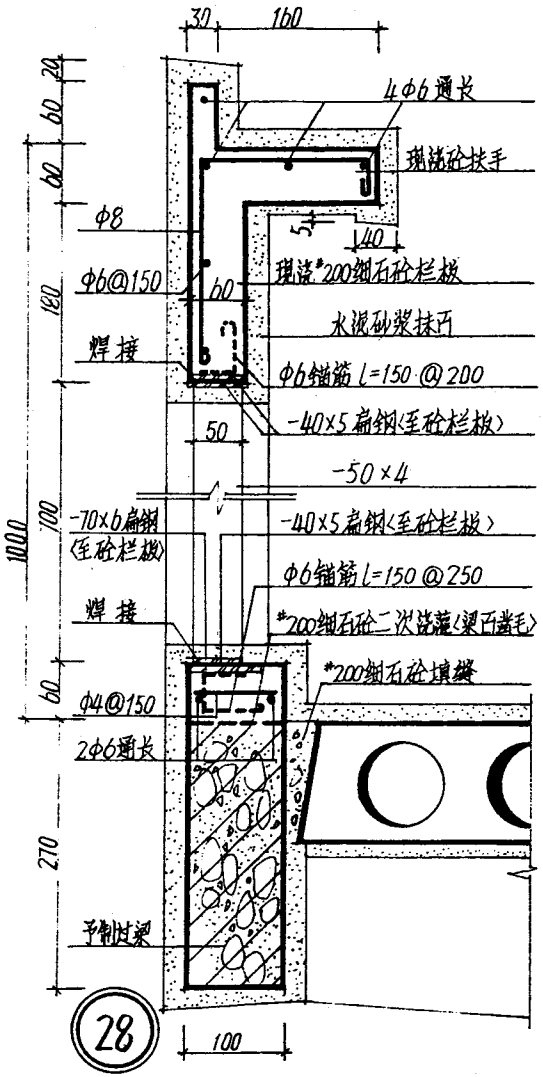

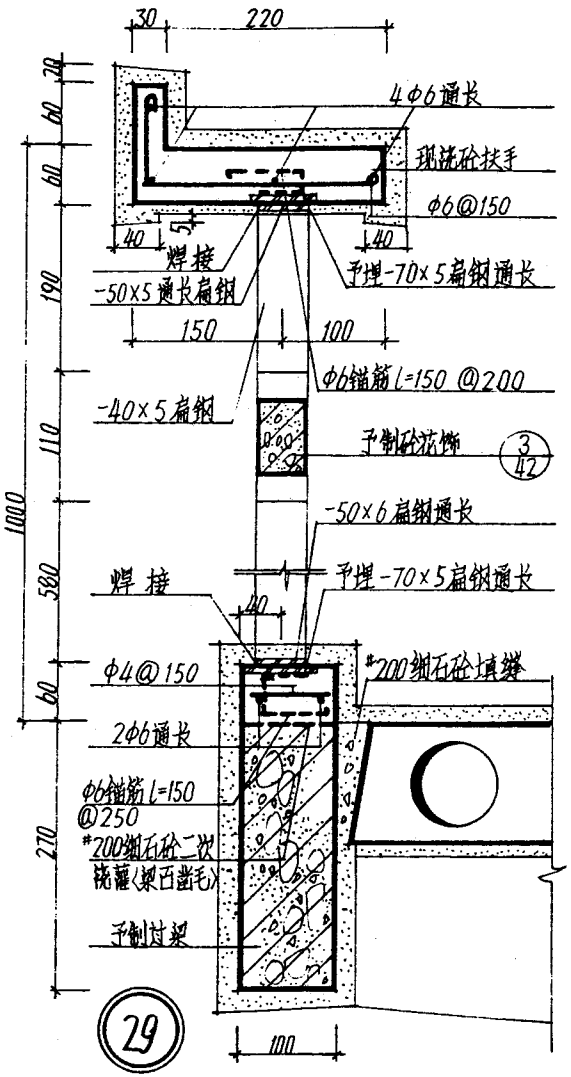

校核	石玉杰	阳台剖面详图 (十)	分类号	Lj 108
设计	陈晓明		页	29
制图	张力飞			

跟多资料加微信公众号jianzhu118

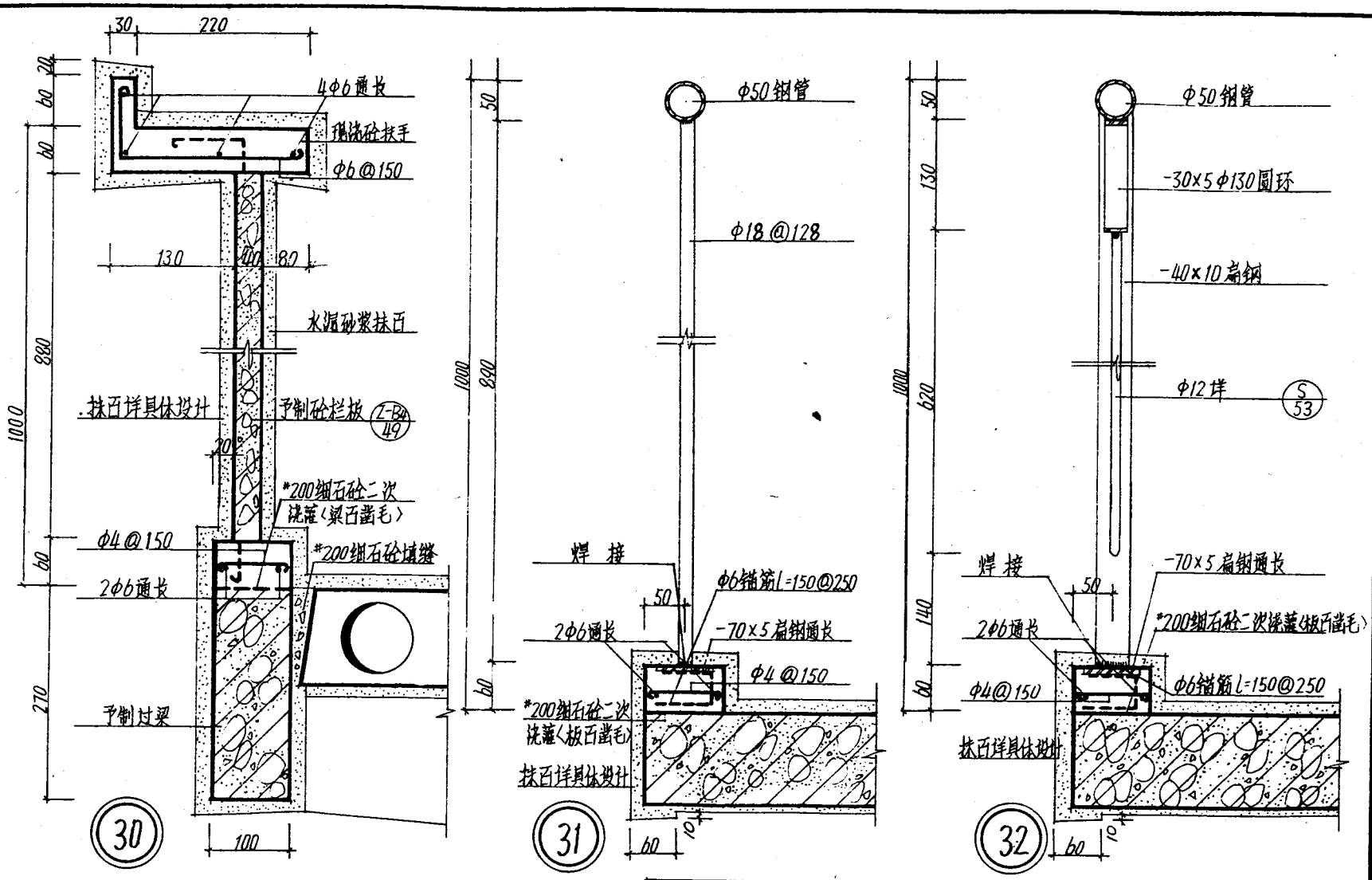

校核	石立克	阳台剖面详图 (十一)	分类号	Lj108
设计	陈祖煦		页	30
制图	张力飞			

跟多资料加微信公众号jianzhu118

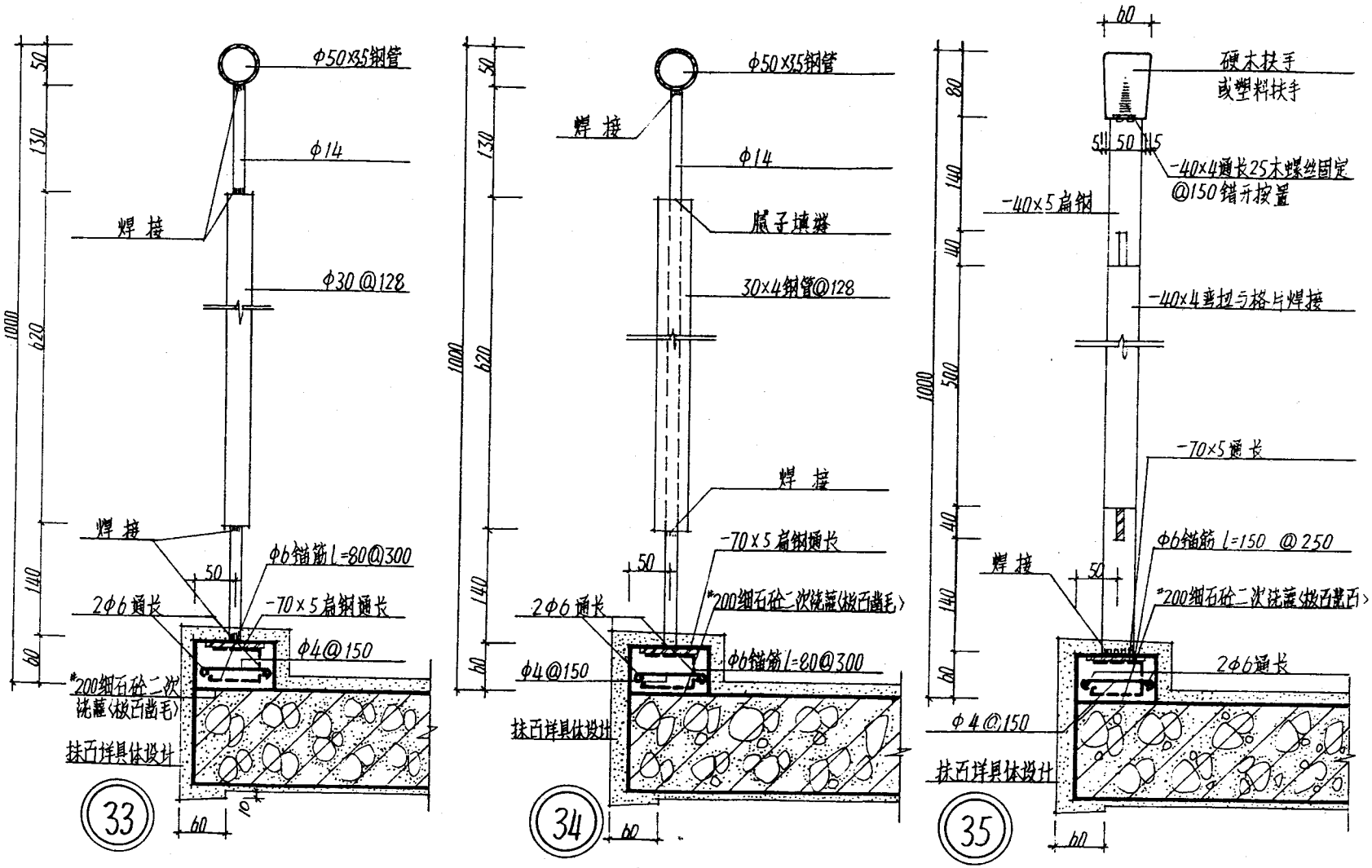

校核	石玉杰	阳台剖石详图 (十二)	分类号	LJ108
设计	姜维强		页	31
制图	张力飞			

跟多资料加微信公众号jianzhu118

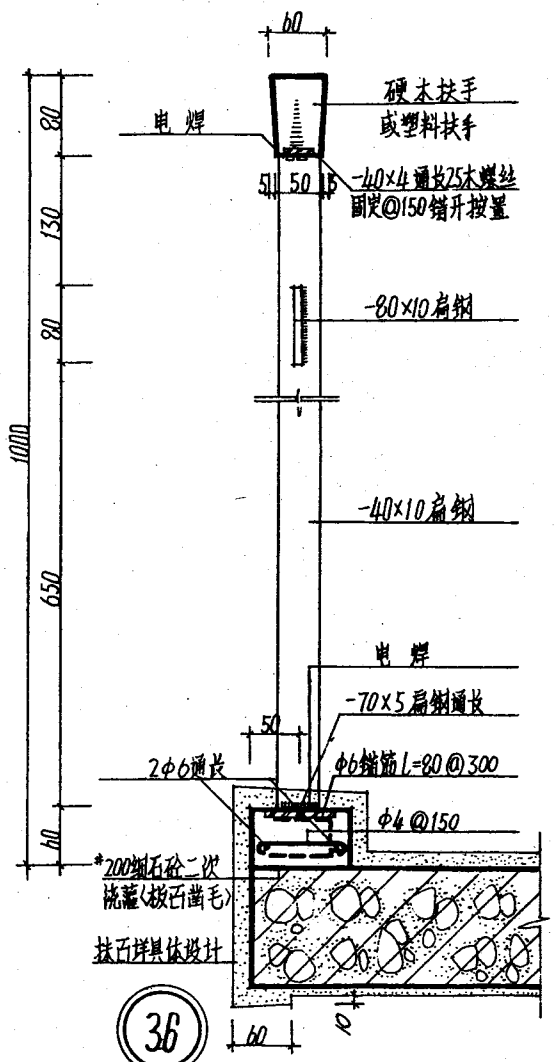

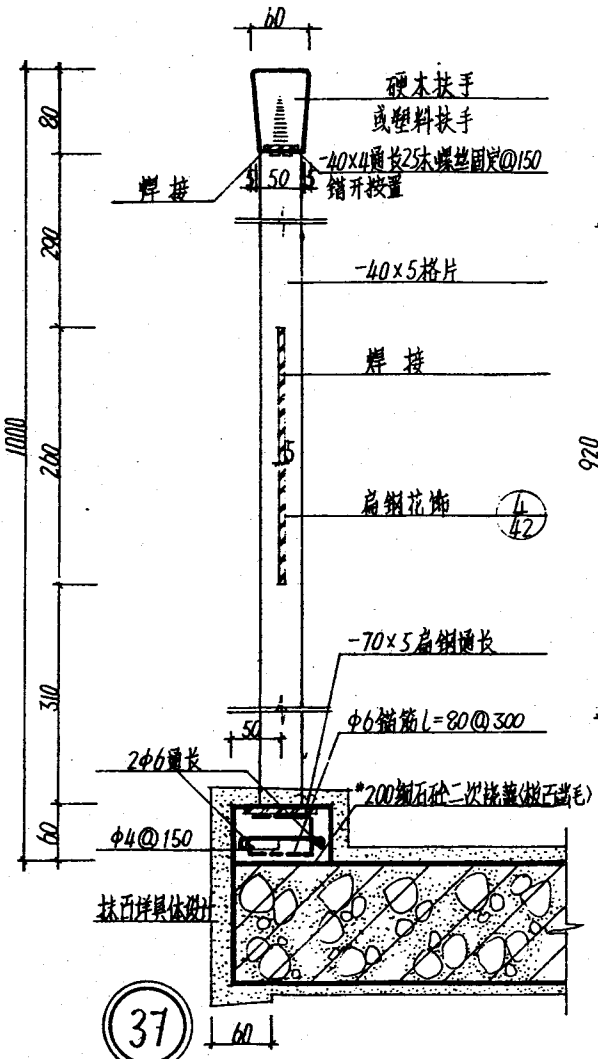

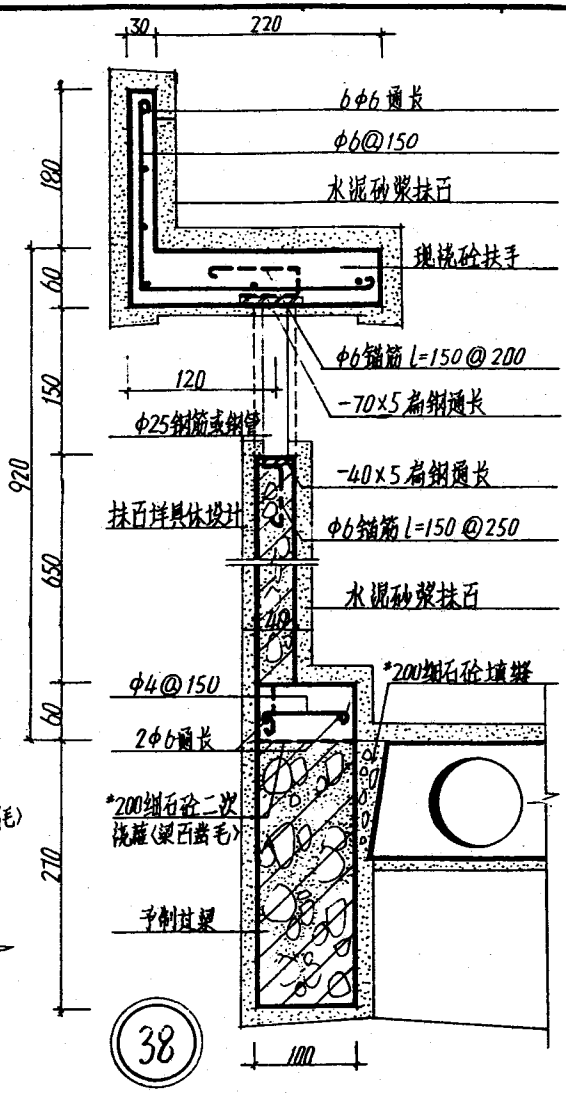

校核	石西云	阳台剖石样图 (十三)	分类号	LJ108
设计	陈旺强		页	32
制图	张力飞			

跟多资料加微信公众号jianzhu118

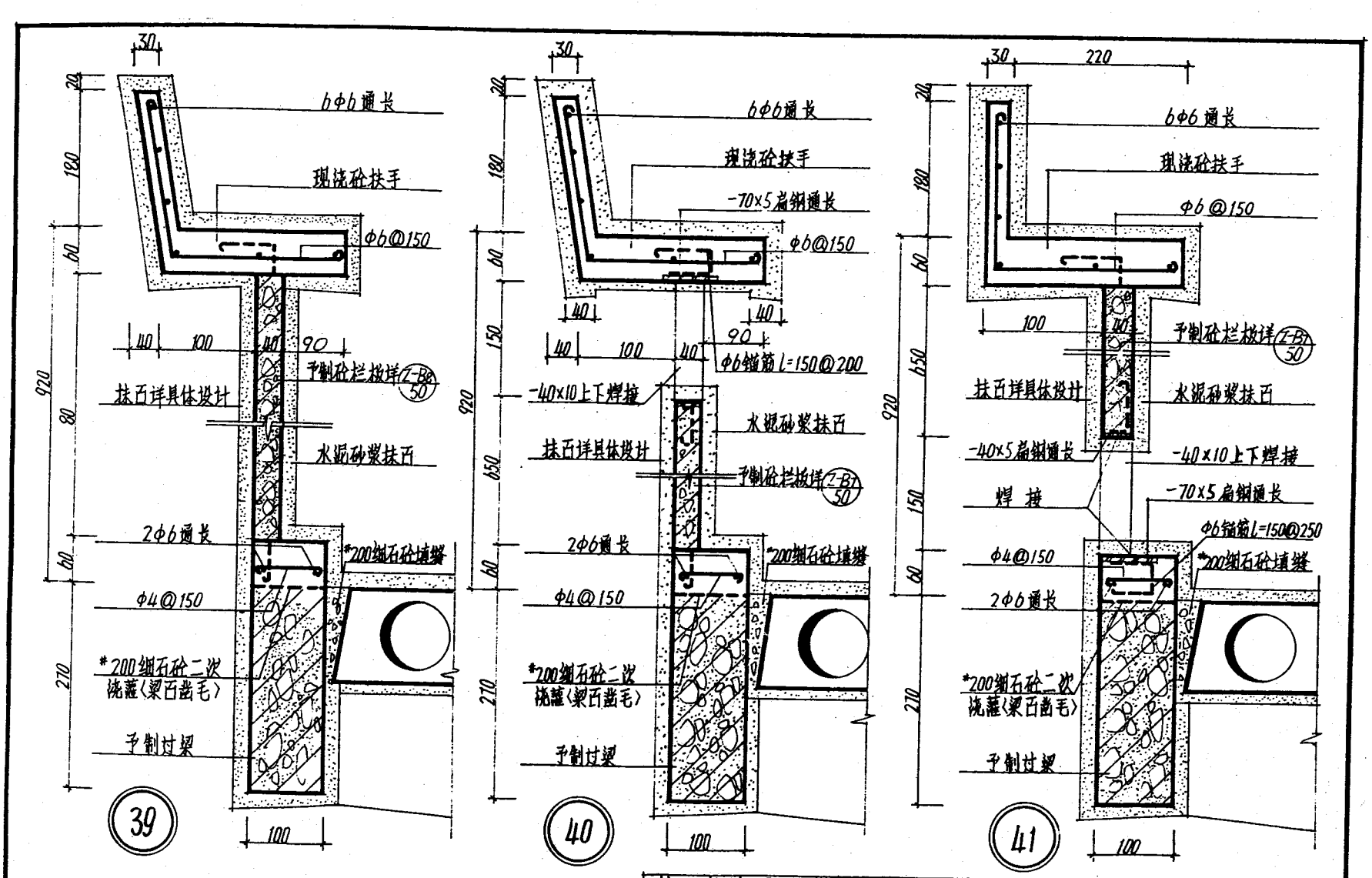

校核	石玉亮	阳台剖面详图 (十四)	分类号	LJ108
设计	陈祖强		页	33
制图	张力飞			

跟多资料加微信公众号jianzhu118

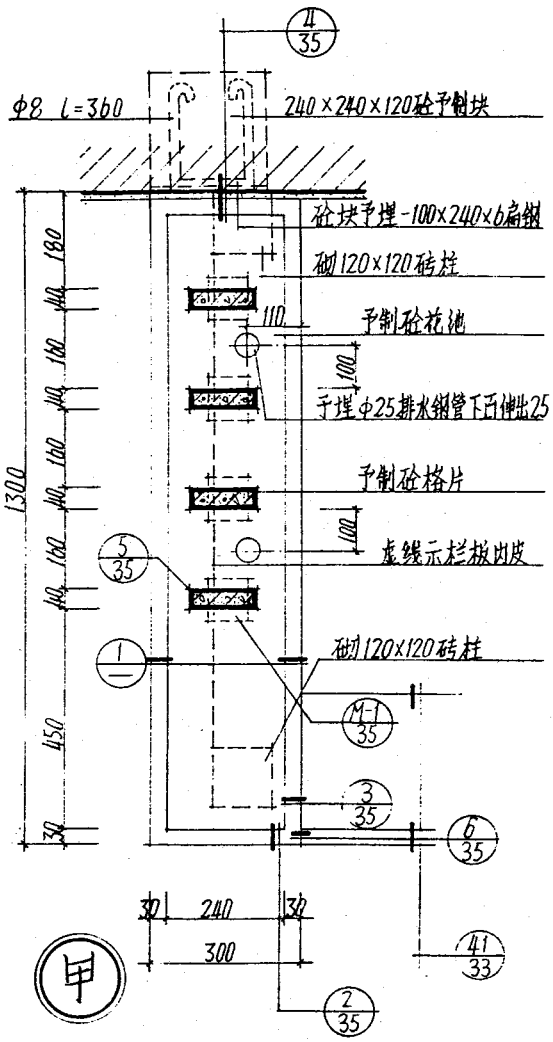

阳台41.42.43花池平面

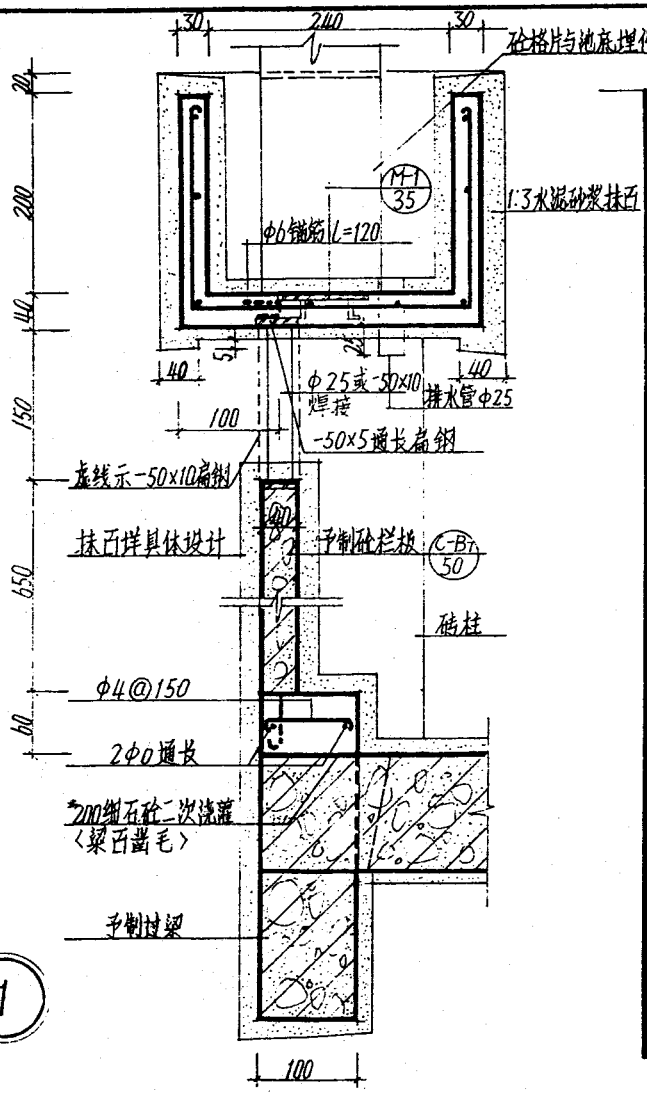

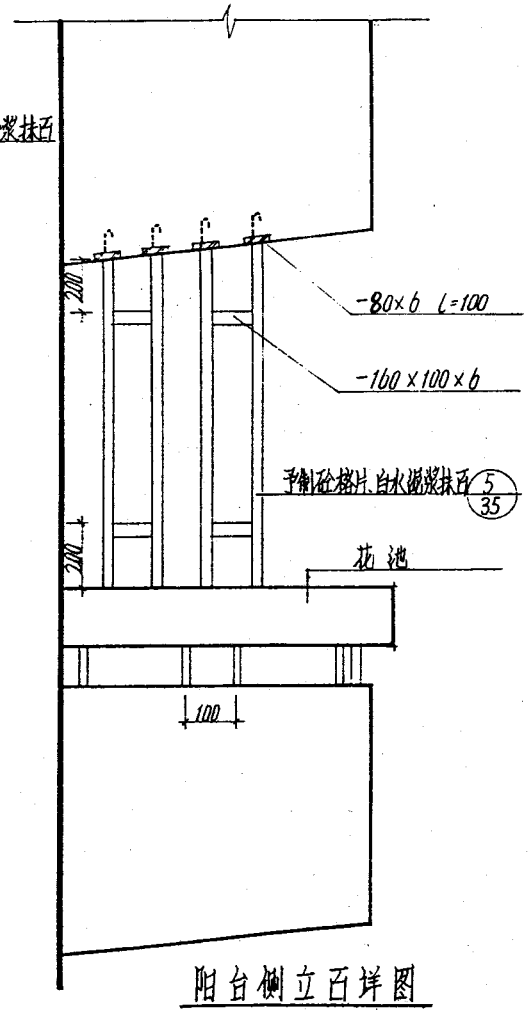

阳台侧立面样图

校核		阳台剖面及侧立面详图〈十五〉	分类号	LJ108
设计			页	34
制图				

跟多资料加微信公众号jianzhu118

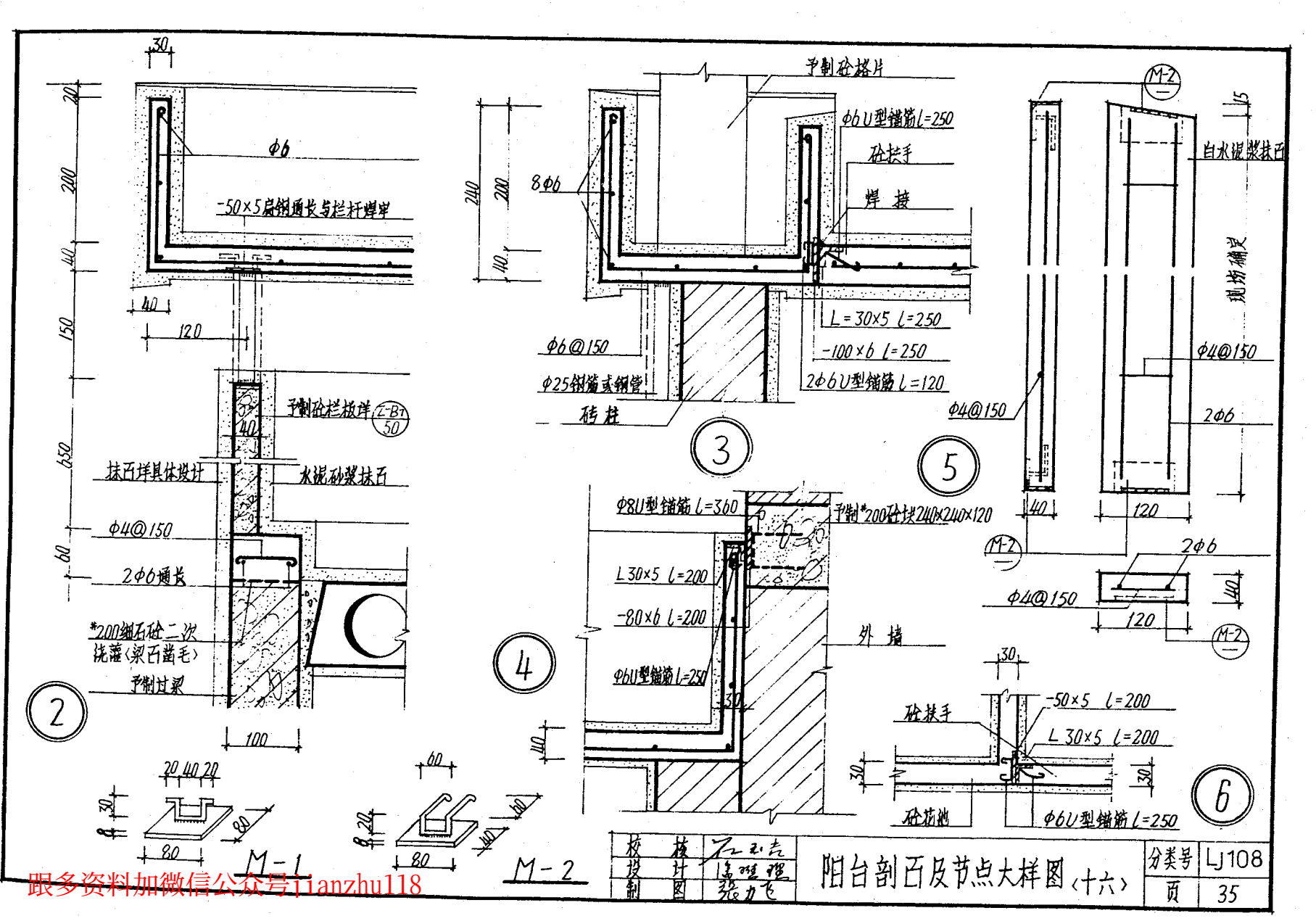

跟多资料加微信公众号jianzhu118

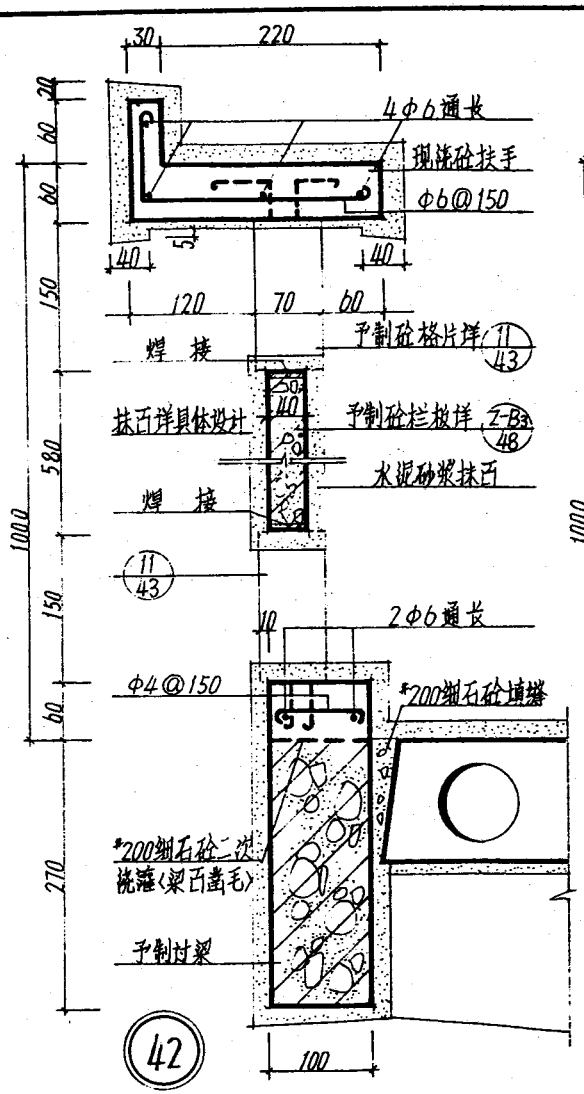

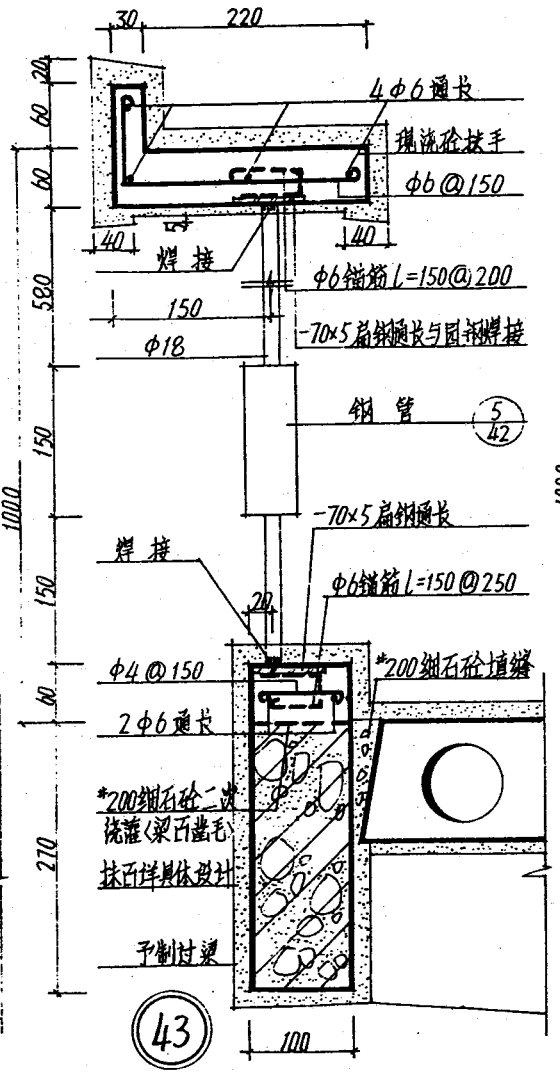

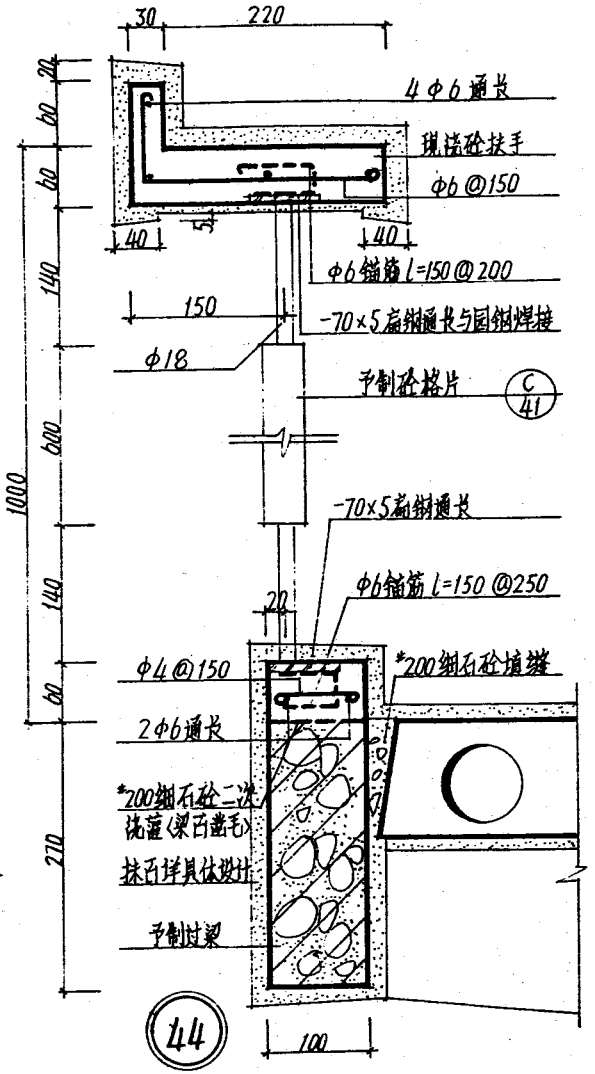

校 核	石玉吉	阳台剖面详图〈十七〉	分类号	LJ108
设 计	傅雅雅		页	36
制 图	范力飞			

跟多资料加微信公众号jianzhu118

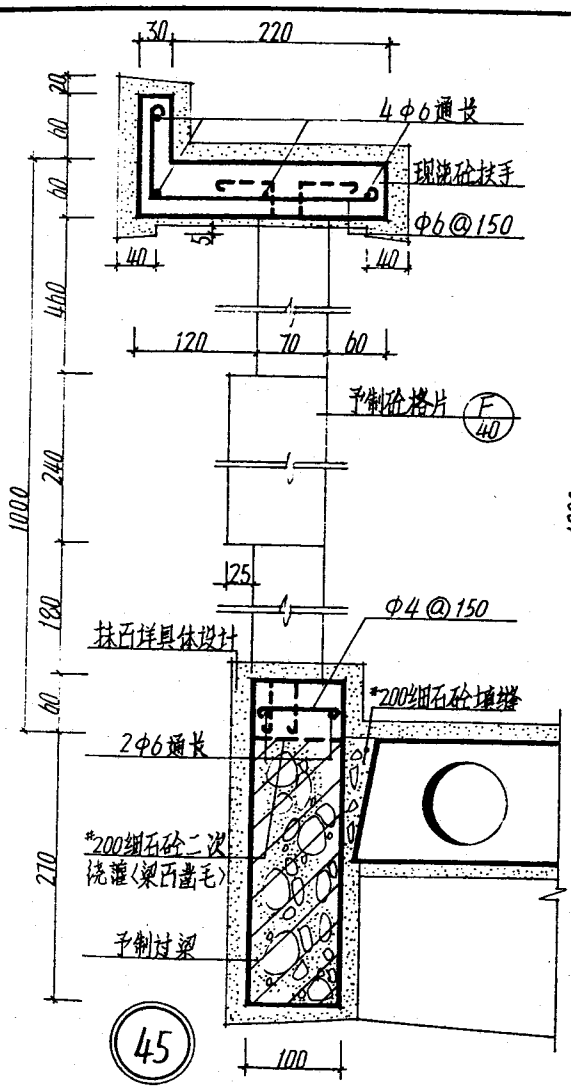

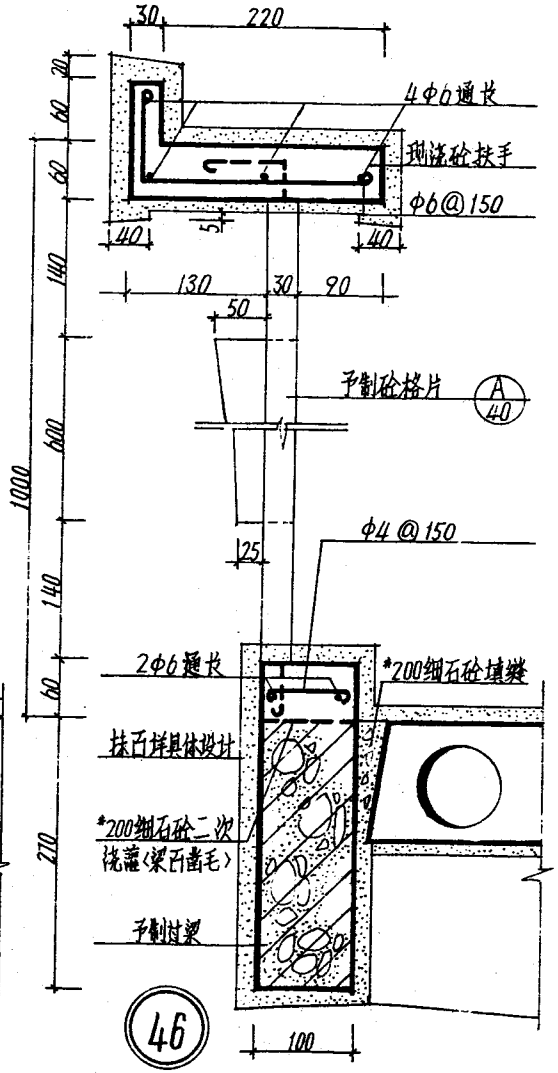

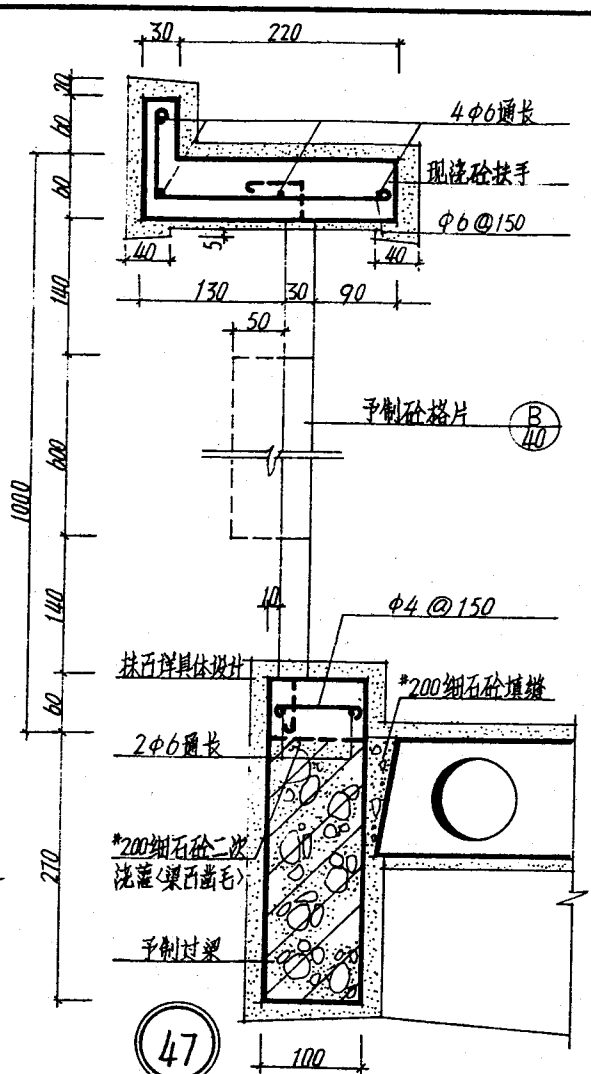

校核	江和平	阳台剖面样图(十八)	分类号	LJ108
设计	高双理		页	37
制图	张力飞			

跟多资料加微信公众号jianzhu118

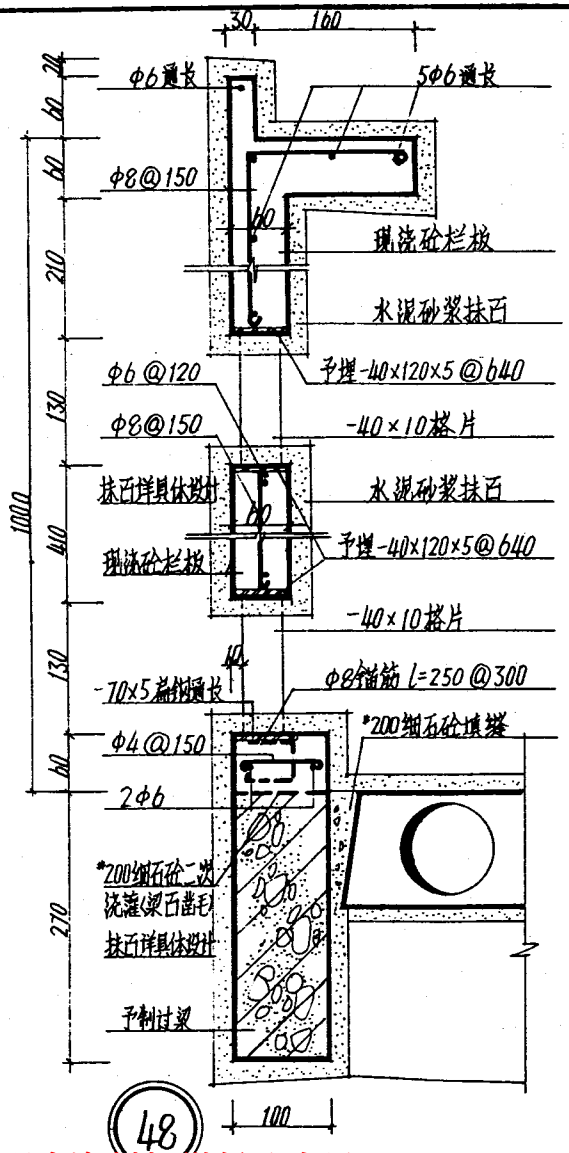

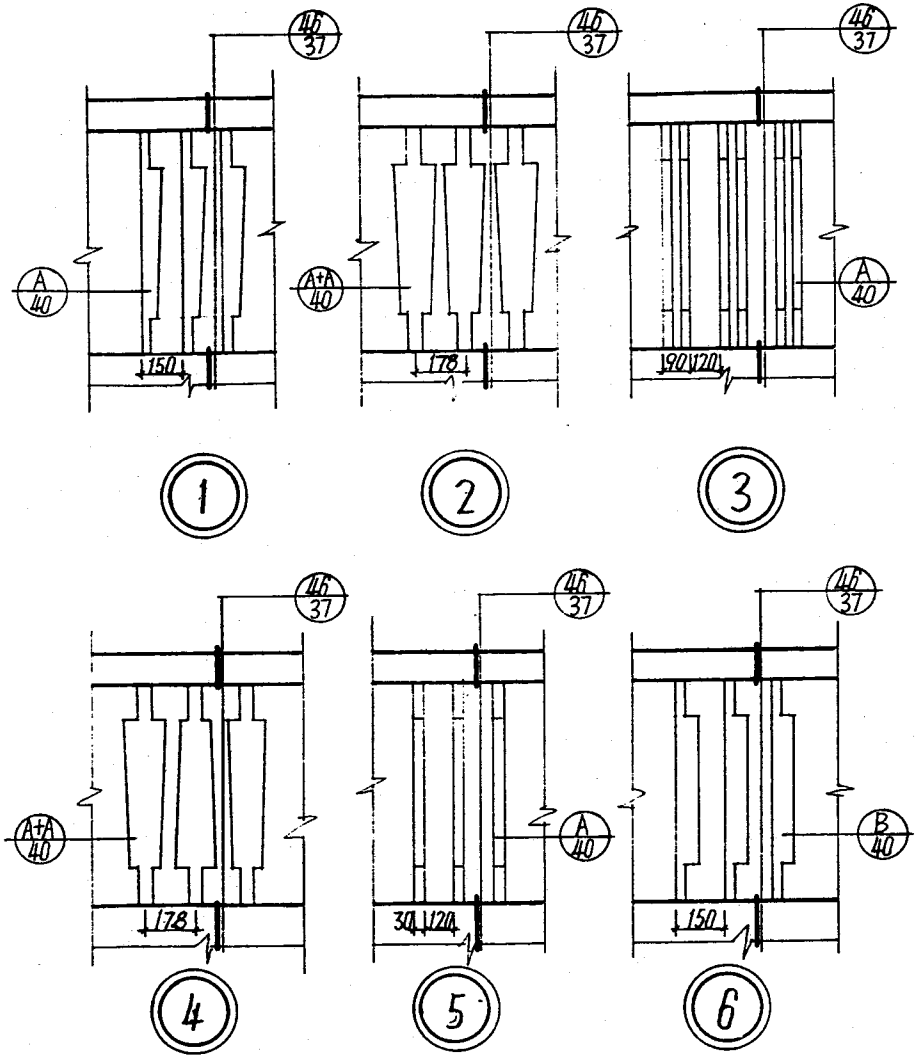

校核		阳台剖面详图〈十九〉	分类号	LJ108
设计			页	38
制图				

跟多资料加微信公众号jianzhu118

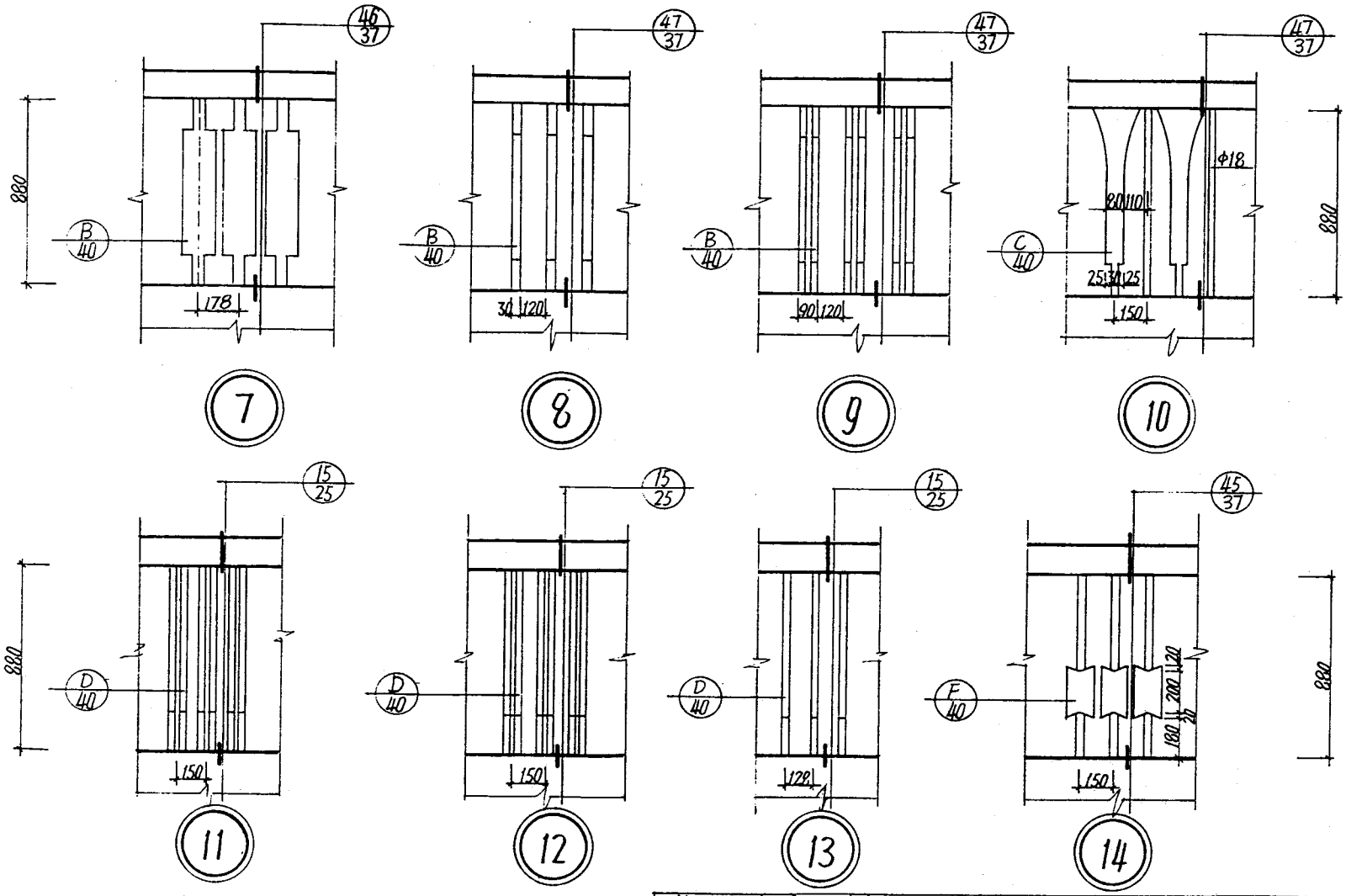

校核	石玉亮	阳台栏杆组合立面〈二十〉	分类号	LJ108
设计	高雅强		页	39
制图	张力飞			

跟多资料加微信公众号jianzhu118

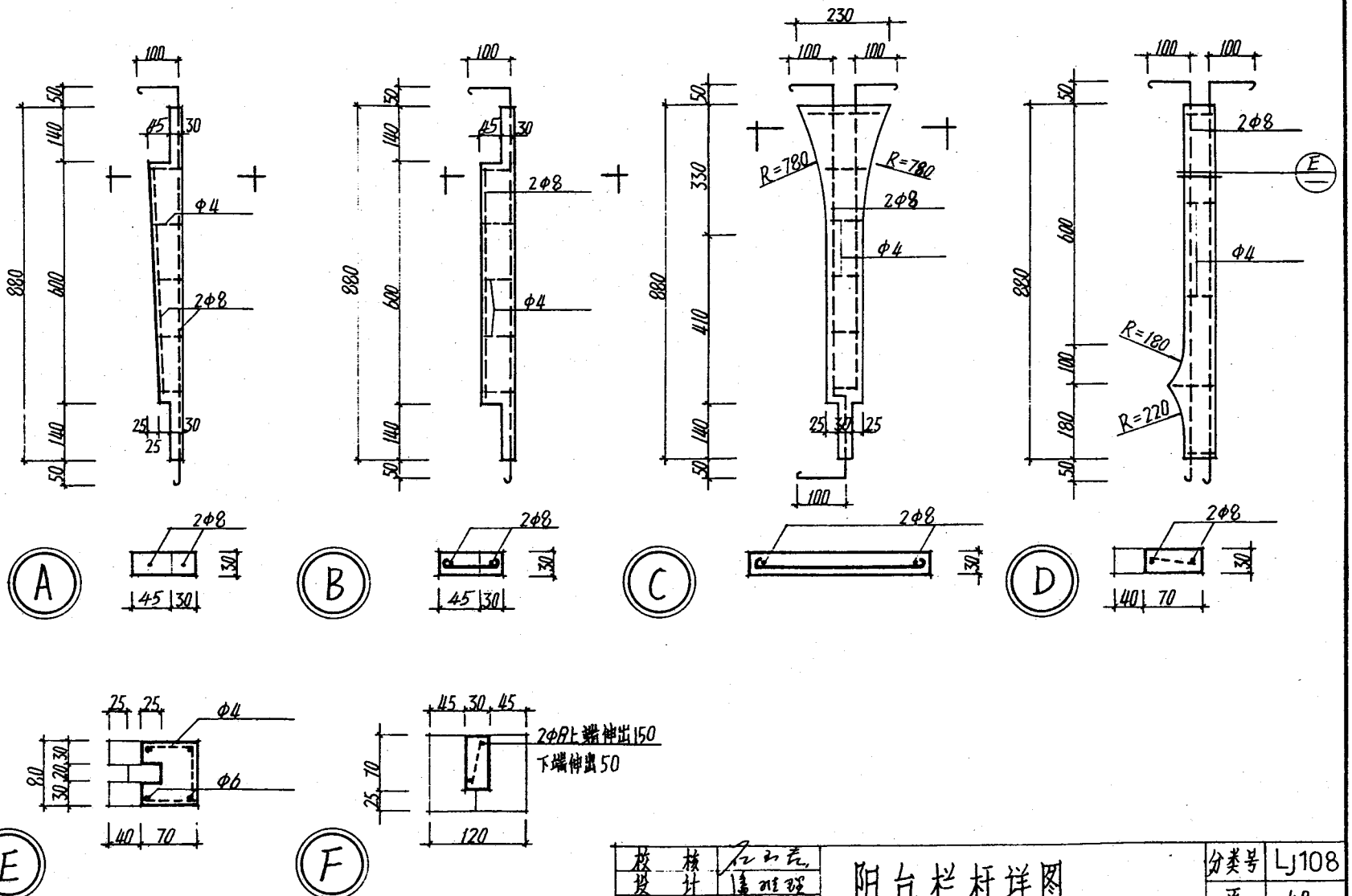

校核	石和荣	阳台栏杆详图	分类号 Lj108
设计	董祖强		页 40
制图	张力伟		

跟多资料加微信公众号jianzhu118

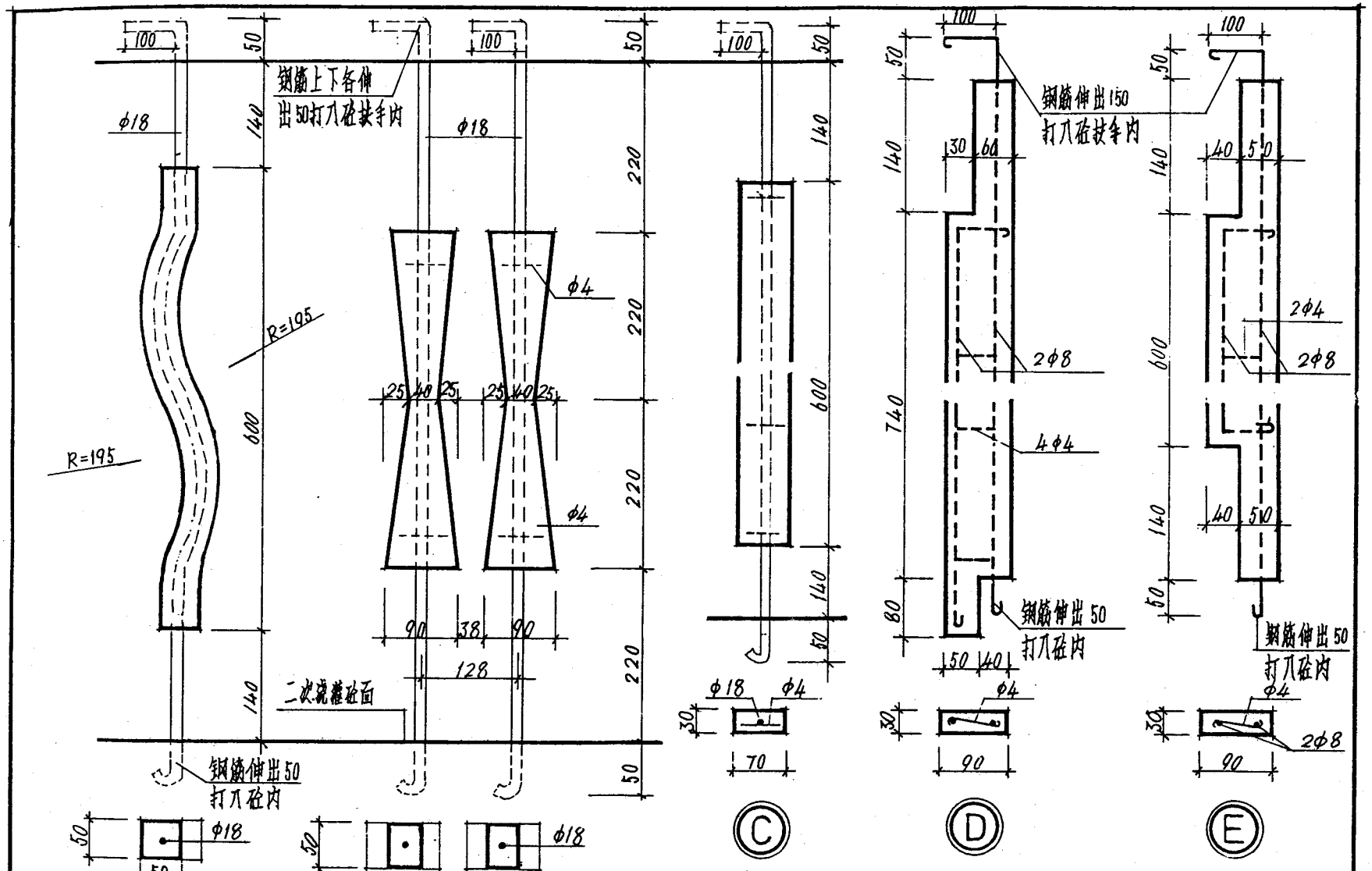

校核		阳台砼格片、花饰详图	分类号	LJ108
设计			页	41
制图				

跟多资料加微信公众号jianzhu118

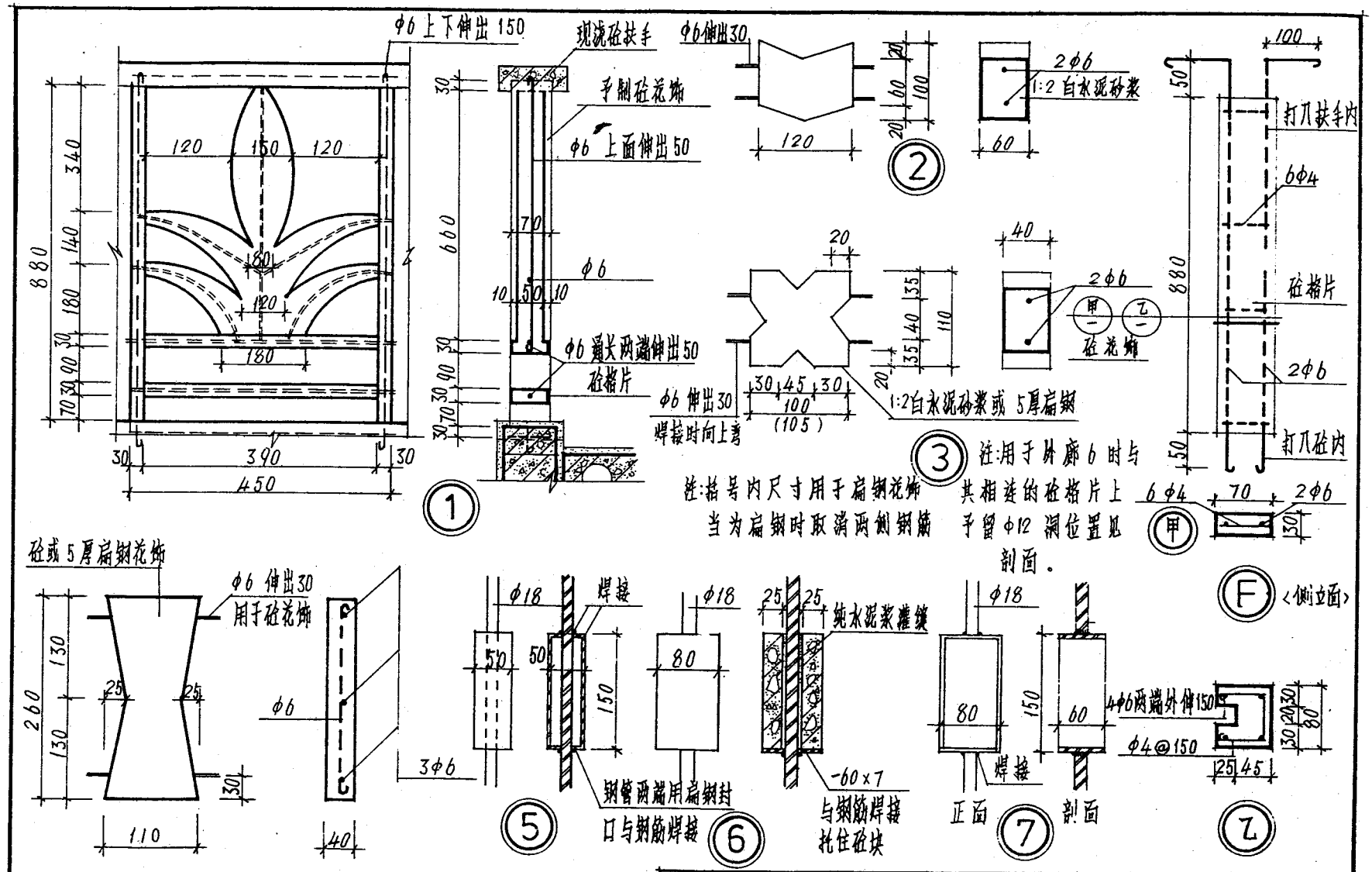

校核	张士杰	阳台砼、金属花饰大样	分类号	LJ108
设计	陆胜强		页	42
制图	陶敏			

跟多资料加微信公众号jianzhu118

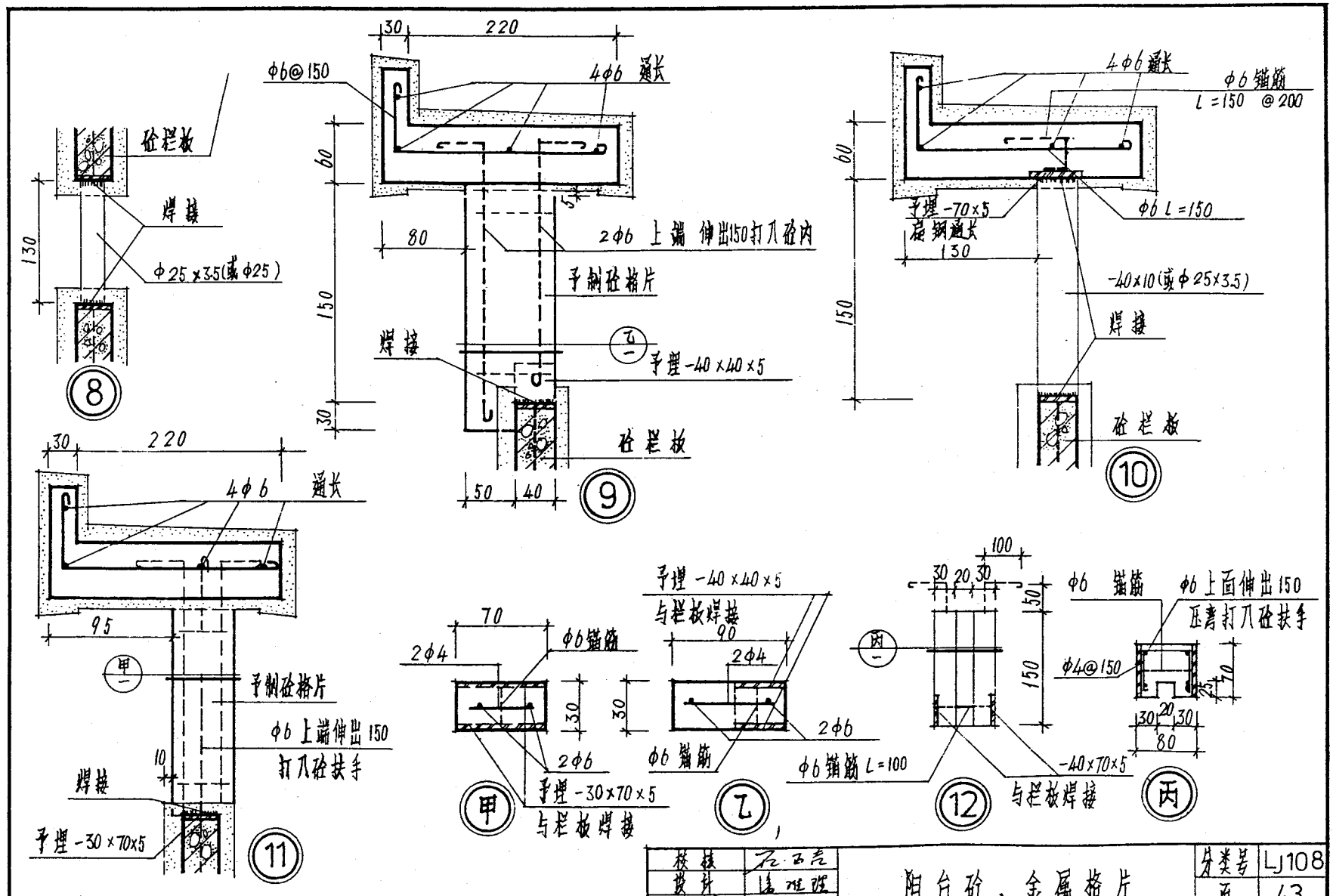

校核	石正元	阳台砼、金属格片	分类号	LJ108
设计	温雅强		页	43
制图	陶敏			

跟多资料加微信公众号jianzhu118

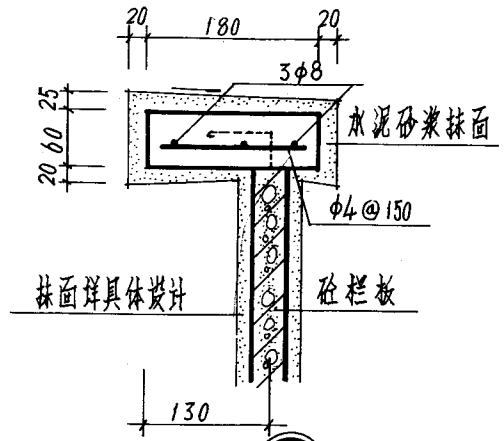

①

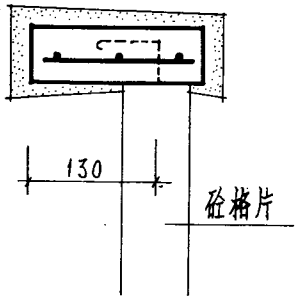

②

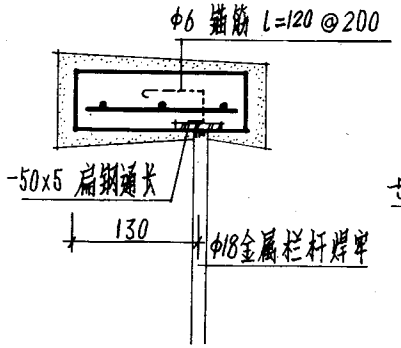

③

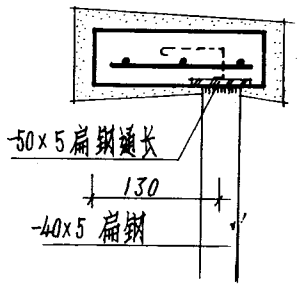

④

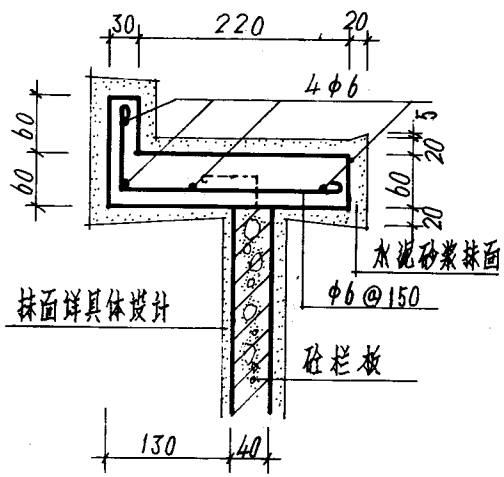

⑤

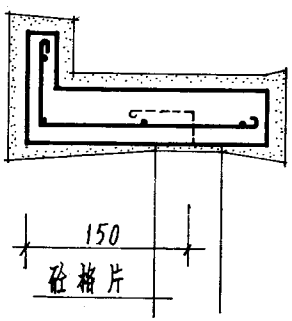

⑥

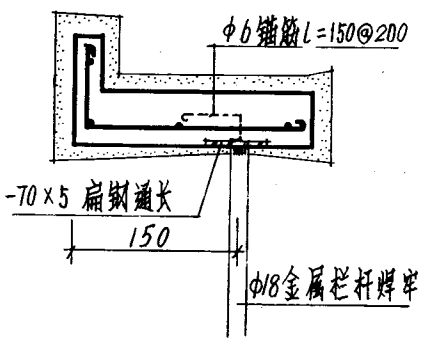

⑦

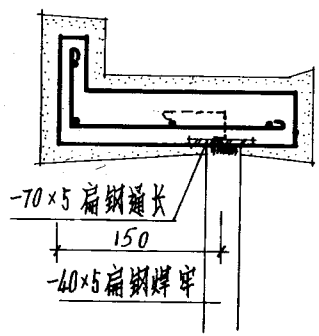

⑧

需要时设计人要另行注明。

注:1.图中未注明者详左图。

2.上述①-④立面图中无表示

校核	石玉声	现浇阳台扶手详图(一)	分类号	LJ108
设计	谭雅瑶		页	44
制图	陶敏			

跟多资料加微信公众号jianzhu118

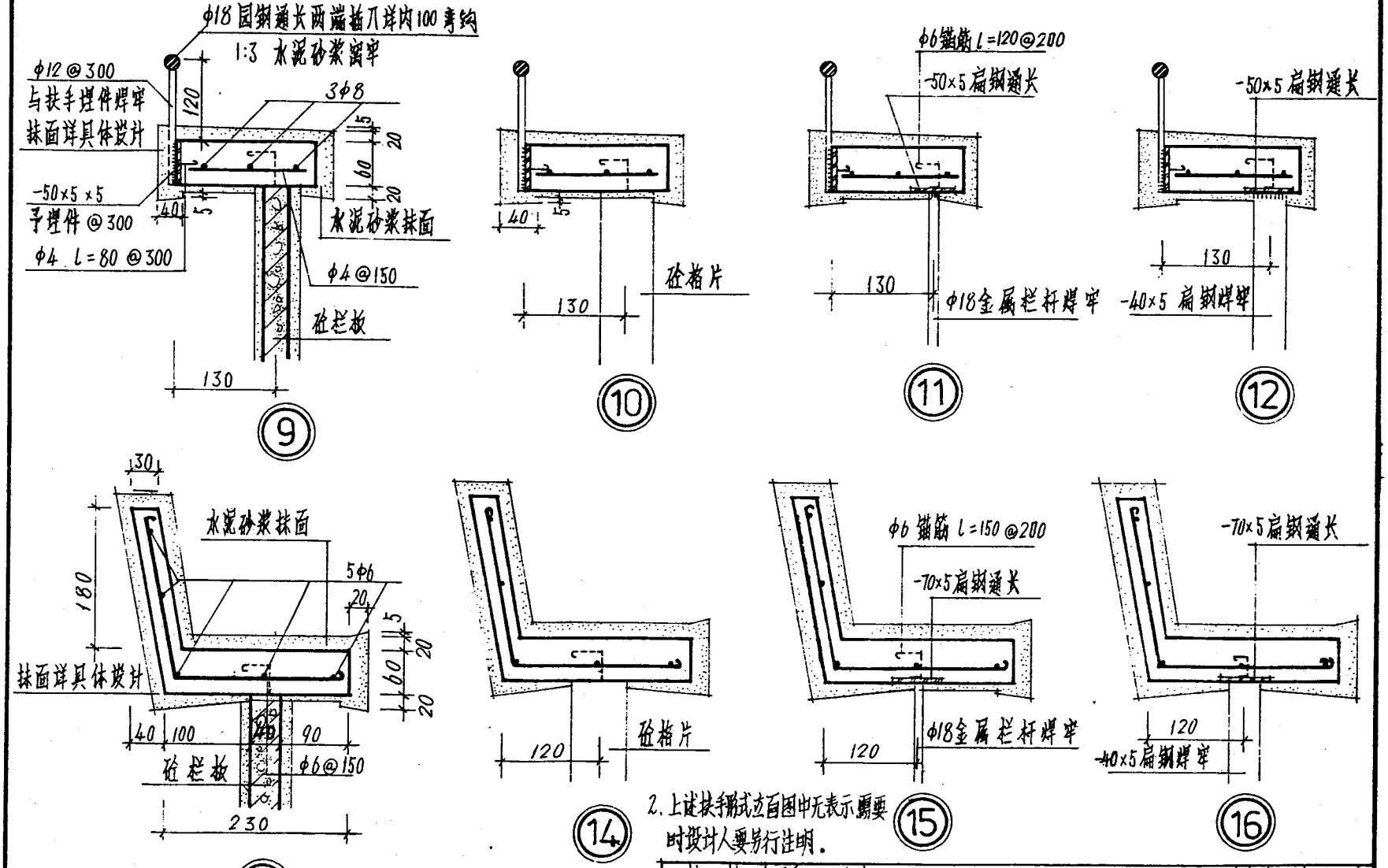

2. 上述扶手形式立面图中无表示需要时设计人要另行注明。

注:1. 图中未注明者详左图。

校核	石石吉	现浇阳台扶手详图(二)	分类号	LJ108
设计	温旺旺		页	45
制图	陶敏			

跟多资料加微信公众号jianzhu118

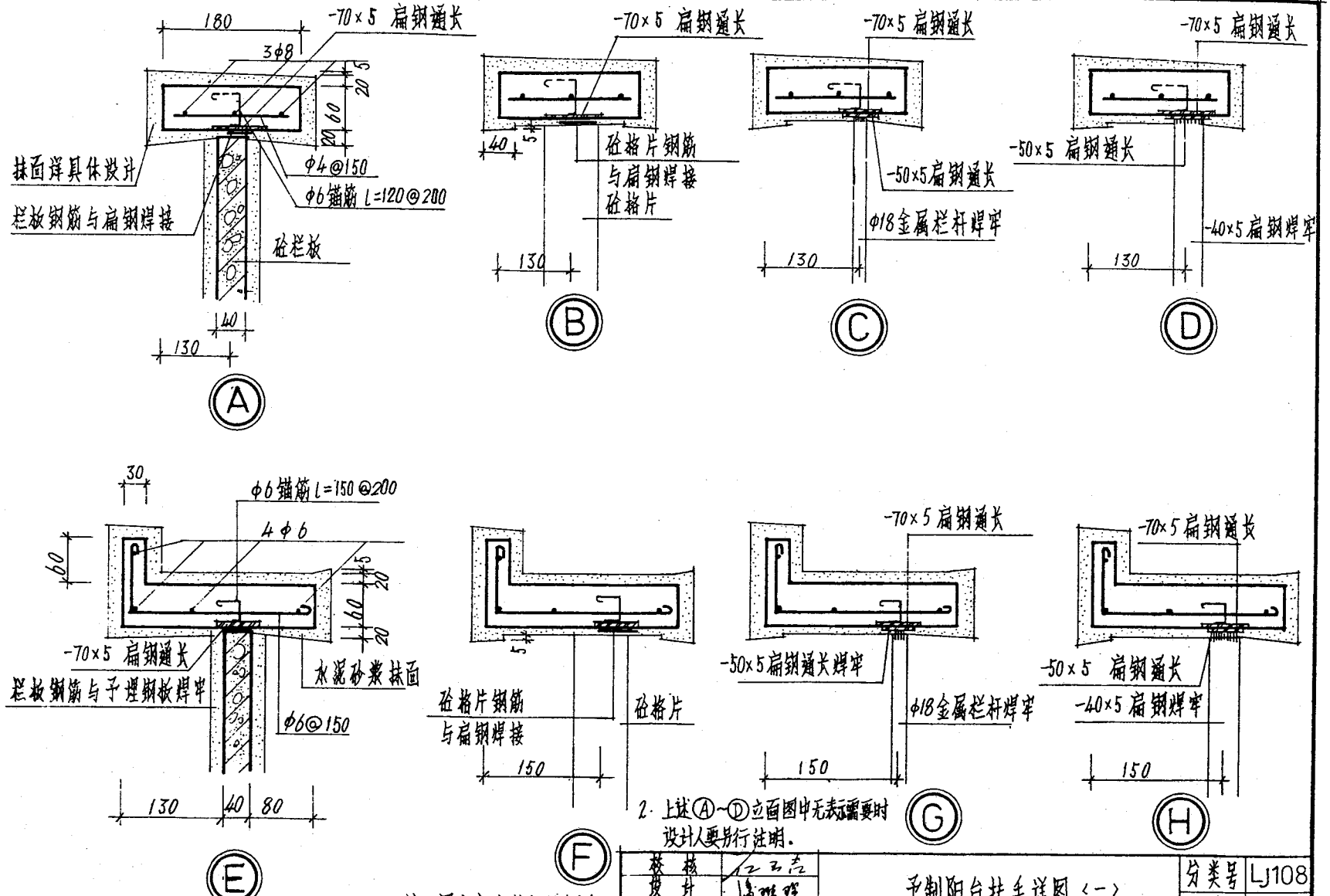

2. 上述Ⓐ~Ⓓ立面图中无表示需要时设计人要另行注明。

注:1.图中未注明者详左图。

校核		予制阳台扶手详图〈一〉	分类号	LJ108
设计			页	46
制图				

跟多资料加微信公众号jianzhu118

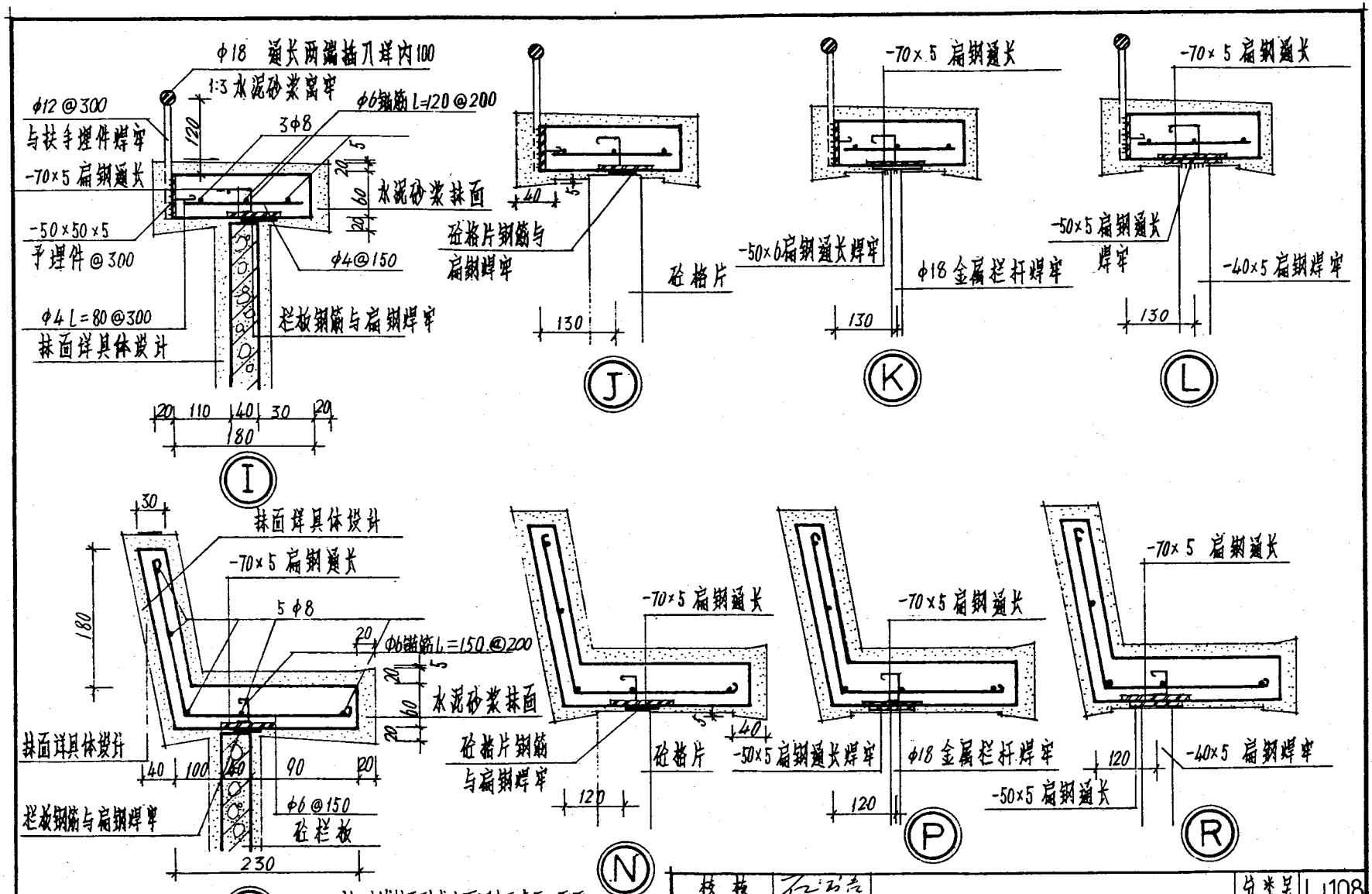

注：上述扶手形式立面图中无表示，需要时设计人员另行注明。

校核	石石石	予制阳台扶手详图(二)	分类号	LJ108
设计	高姓姓		页	47
制图	陶敏			

跟多资料加微信公众号jianzhu8

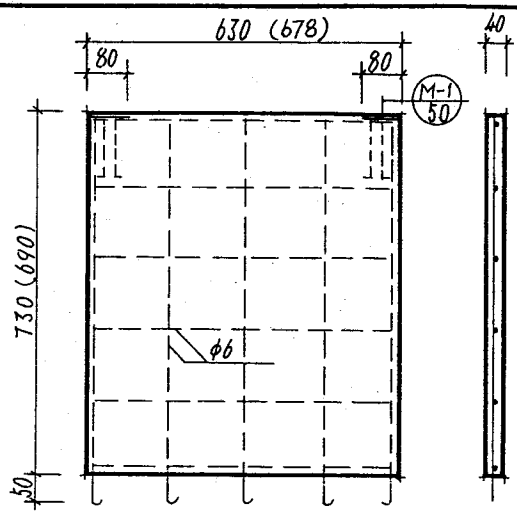

Z-B1

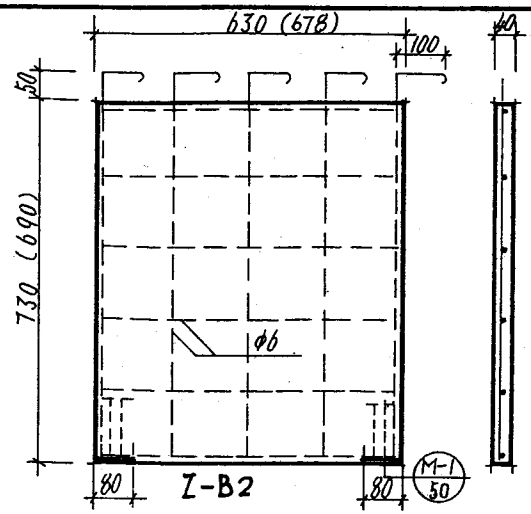

Z-B2

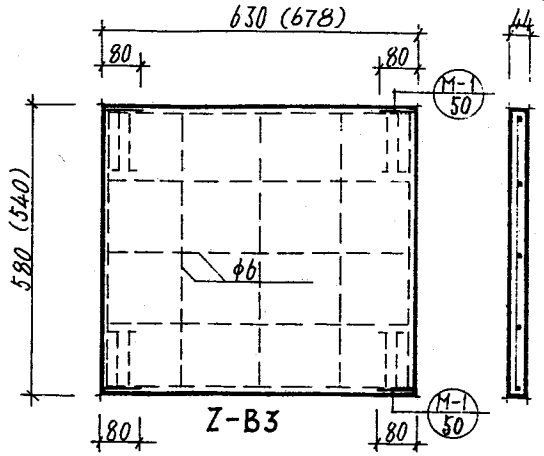

Z-B3

注：用于3号外廊时板底予埋-40×5 通长扁钢 φ6
锚筋 L=150 @200

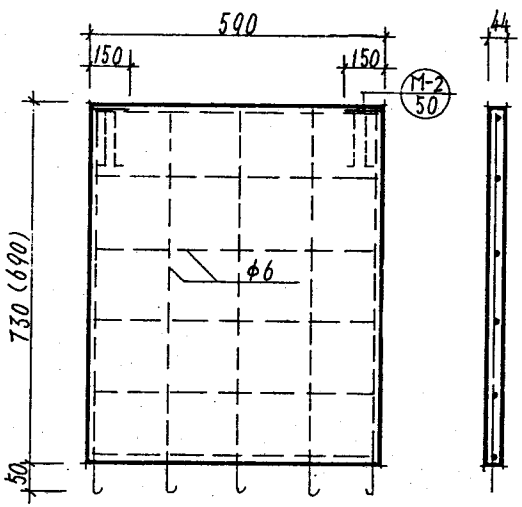

C-B1

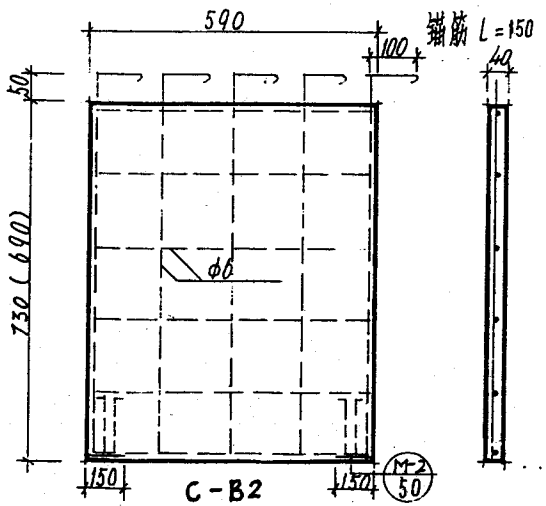

C-B2

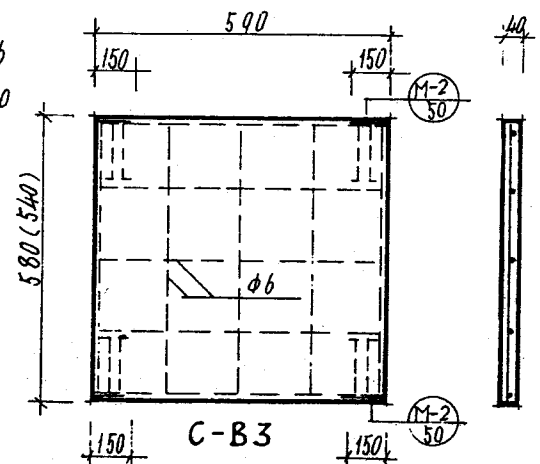

C-B3

注：1. 当阳台挑梁宽为240时，板宽尺寸按括号内尺寸。

2. 板宽尺寸考虑了10毫米间隙。

3. 当用于凹阳台时Z-B型板宽均相应减少28毫米

4. 括号内数用于外廊挑梁和凹阳台后几张均同。

5. 板型代号中Z-为正立面第一个字的拼音字头，C-为侧立面第一个字的拼音字头，以后几张均同。

校核	石石志	阳台予制栏板（一）	分类号	LJ108
设计	高雅鹏		页	48
制图	陶敏			

跟多资料加微信公众号jianzhu118

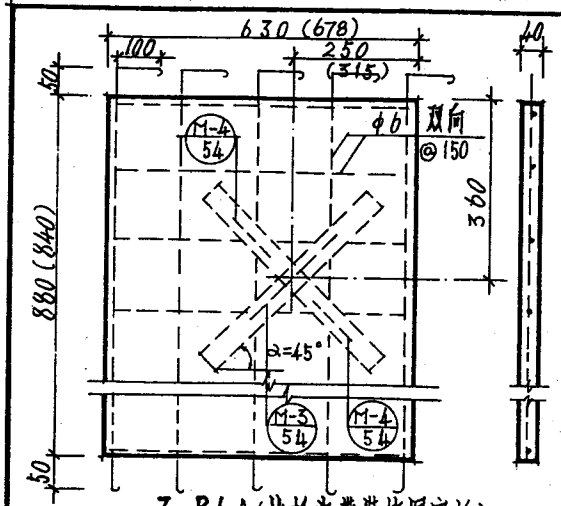

Z-B4A(此板为带装饰图案板)

注：括号内尺寸用于板布置在阳台中间位置。

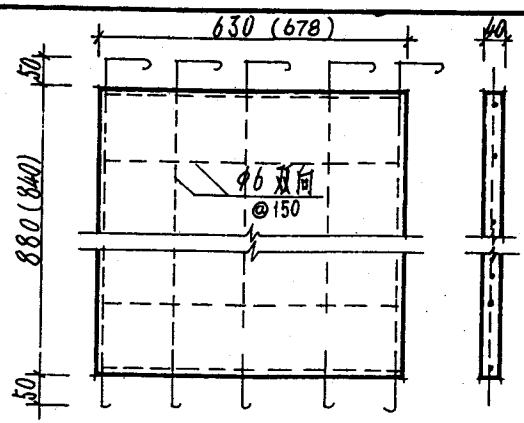

Z-B4

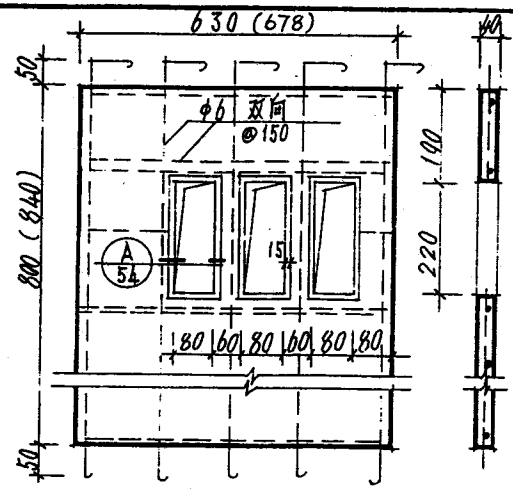

Z-B4B

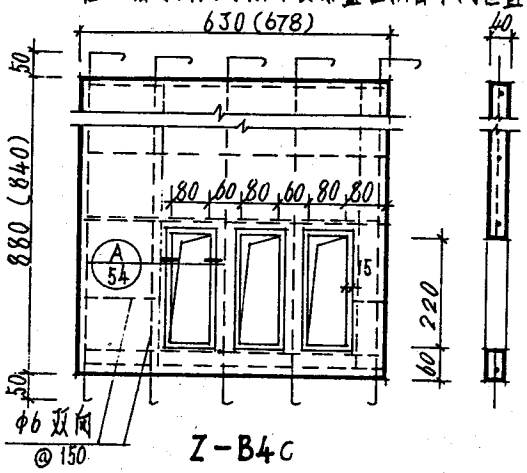

Z-B4C

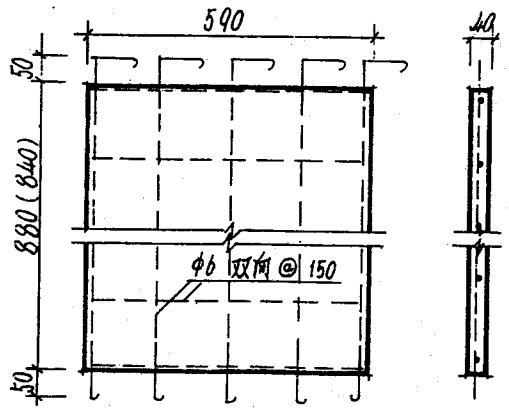

C-B4

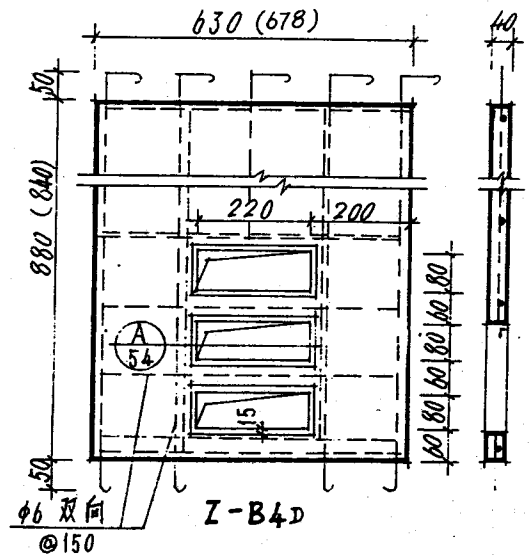

Z-B4D

注：1.带孔板可调转180度后使用，但要保证打几砼扶手内的钢筋长度。

2.洞口四周另加四根φ6

3. 当阳台挑梁宽为240时，板宽采用括号内尺寸。

校核	石孔岳	阳台平制栏板(二)	分类号 LJ108
设计	高性强		页 49
制图	陶敏		

跟多资料加微信公众号jianzhu118

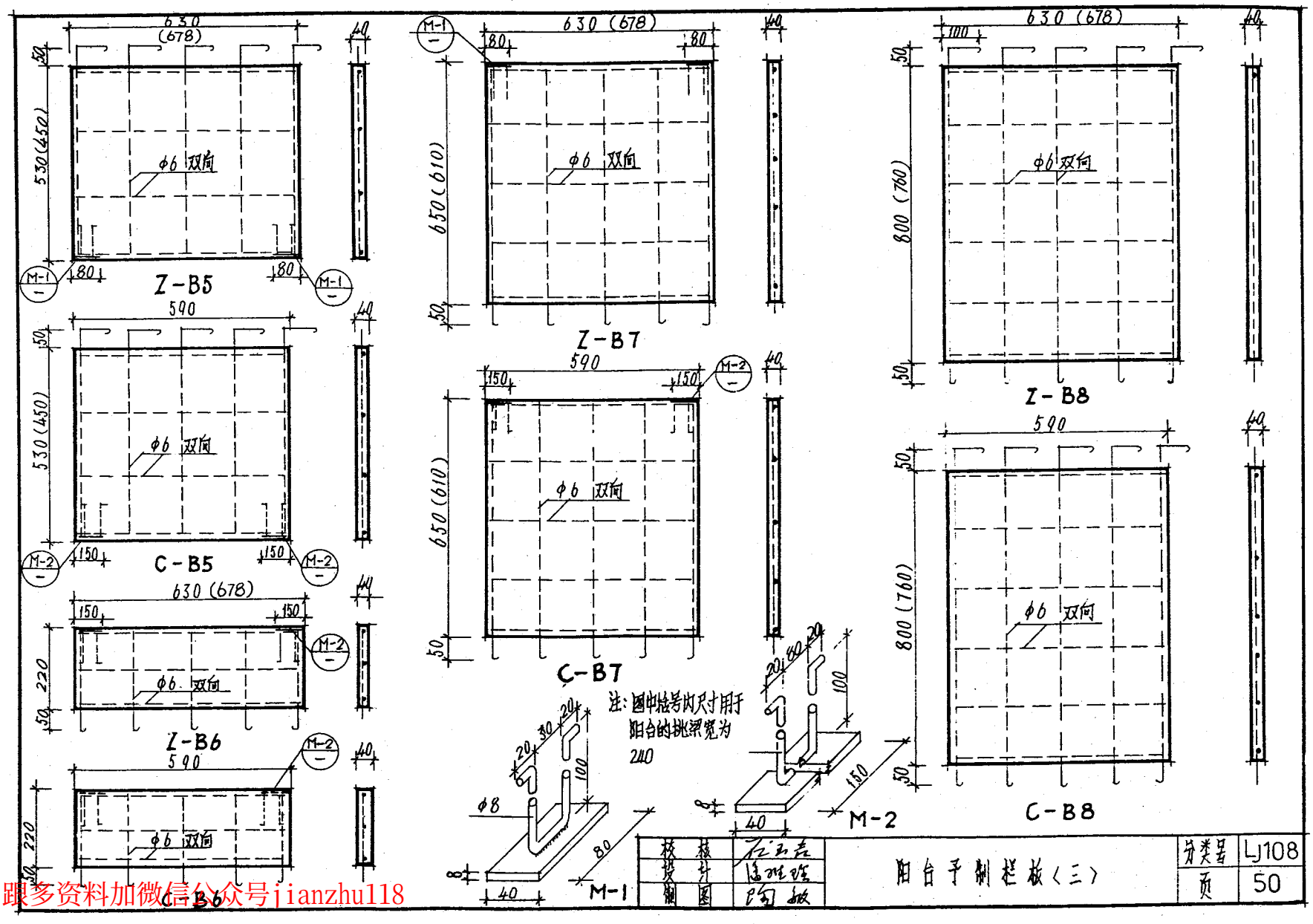

跟多资料加微信公众号jianzhu118

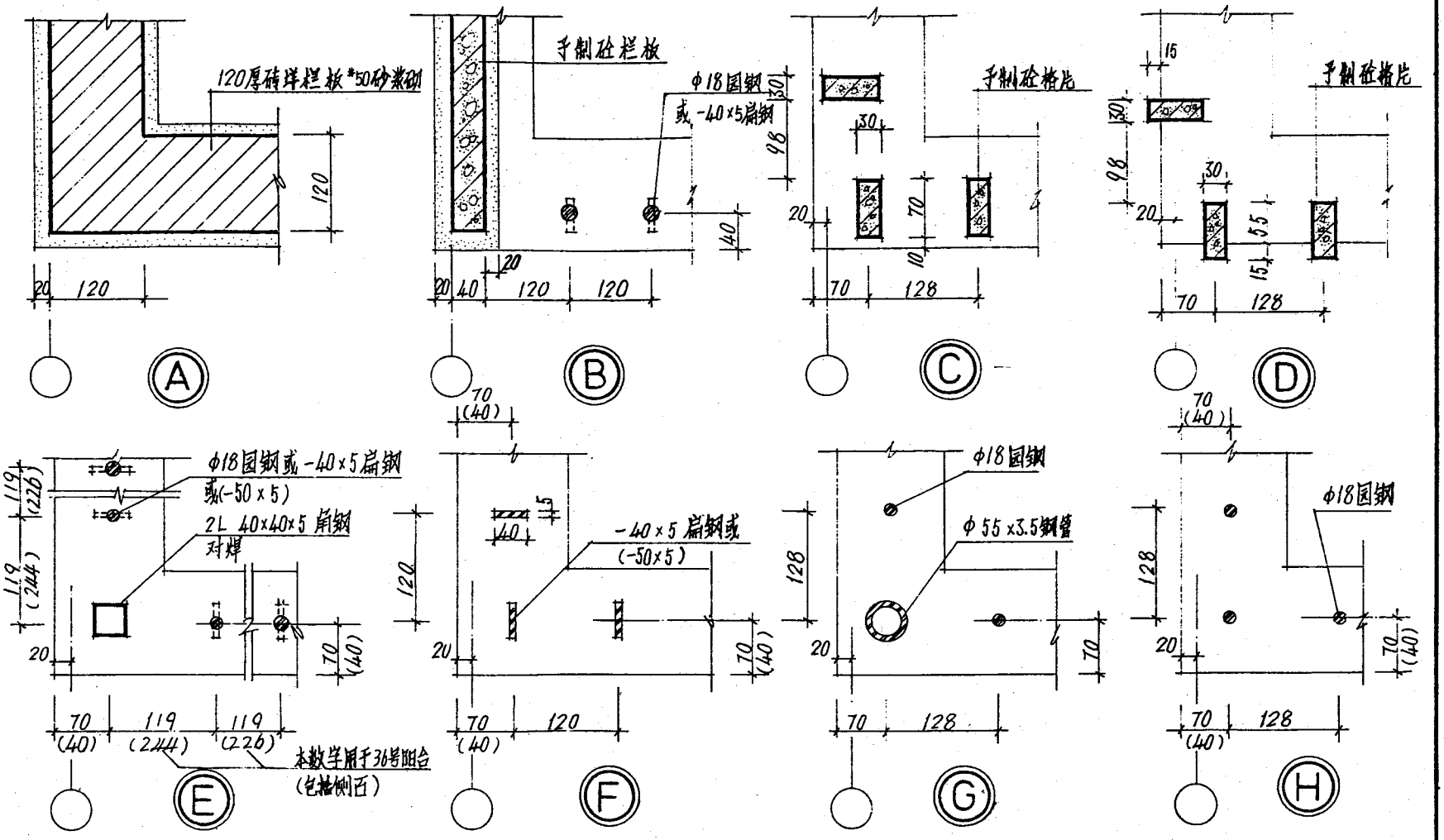

注：图中所注尺寸考虑了20厚抹面层，括号内数字用于砼板和钢筋扁钢组合立面。

校核		阳台平面转角节点大样(一)	分类号	LJ108
设计			页	51
制图				

跟多资料加微信公众号 panzhu48

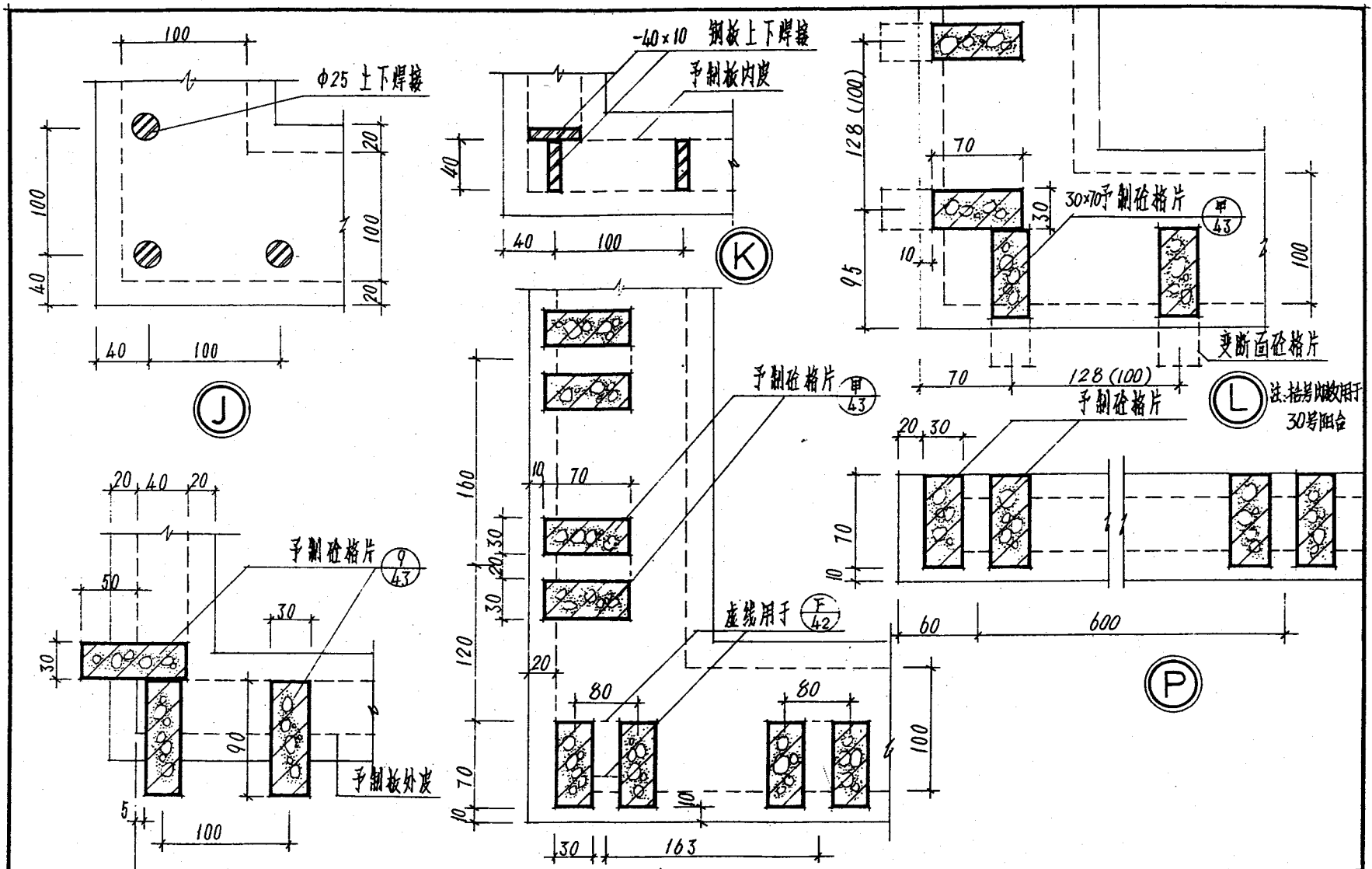

校核	石玉吉	阳台平面转角节点大样（二）	分类号	LJ108
设计	陆雅琴		页	52
制图	陶敏			

跟多资料加微信公众号jianzhu118

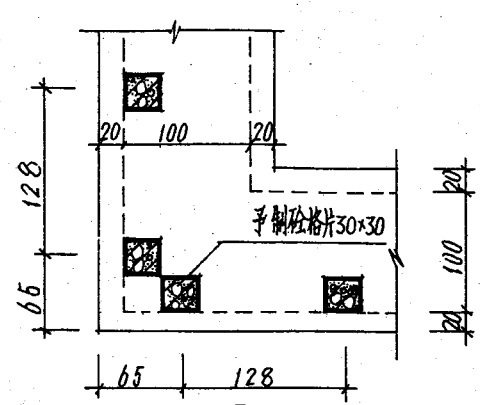

Q

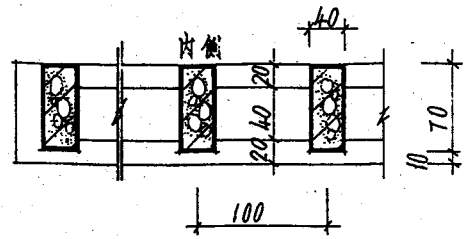

R

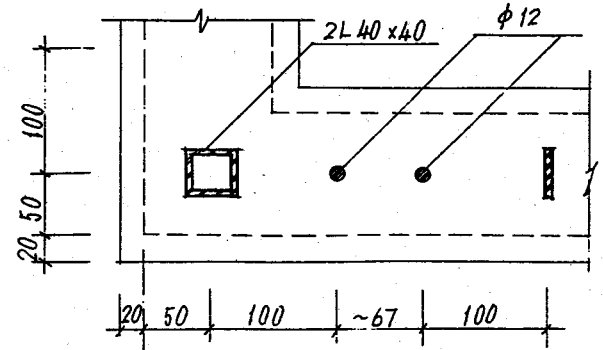

S

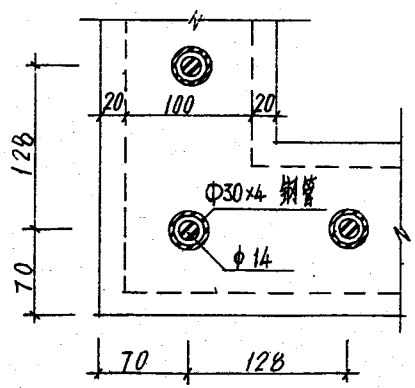

T

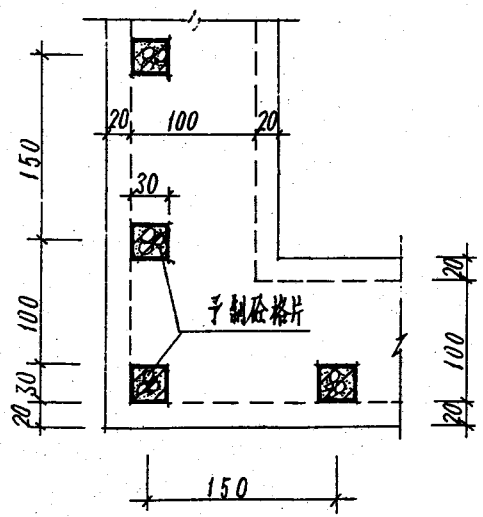

U

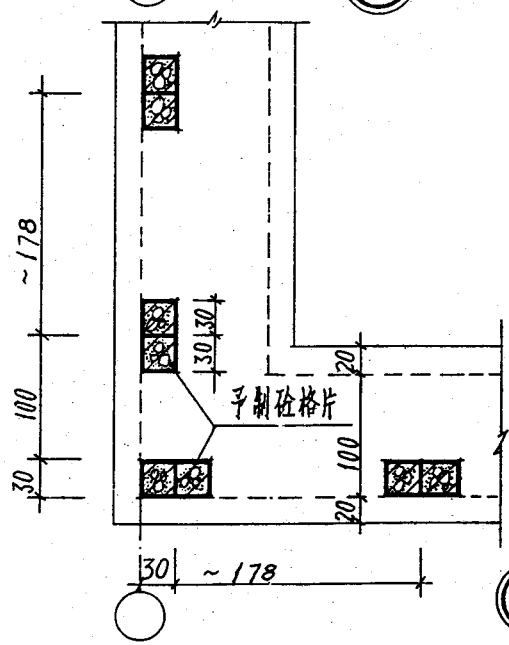

V

注：图中外轮廓为饰面层外皮，表示了20厚饰面。

校核	石函点	阳台平面转角节点大样(三)	分类号	LJ108
设计	海雅琴		页	53
制图	陶敏			

跟多资料加微信公众号jianzhu118

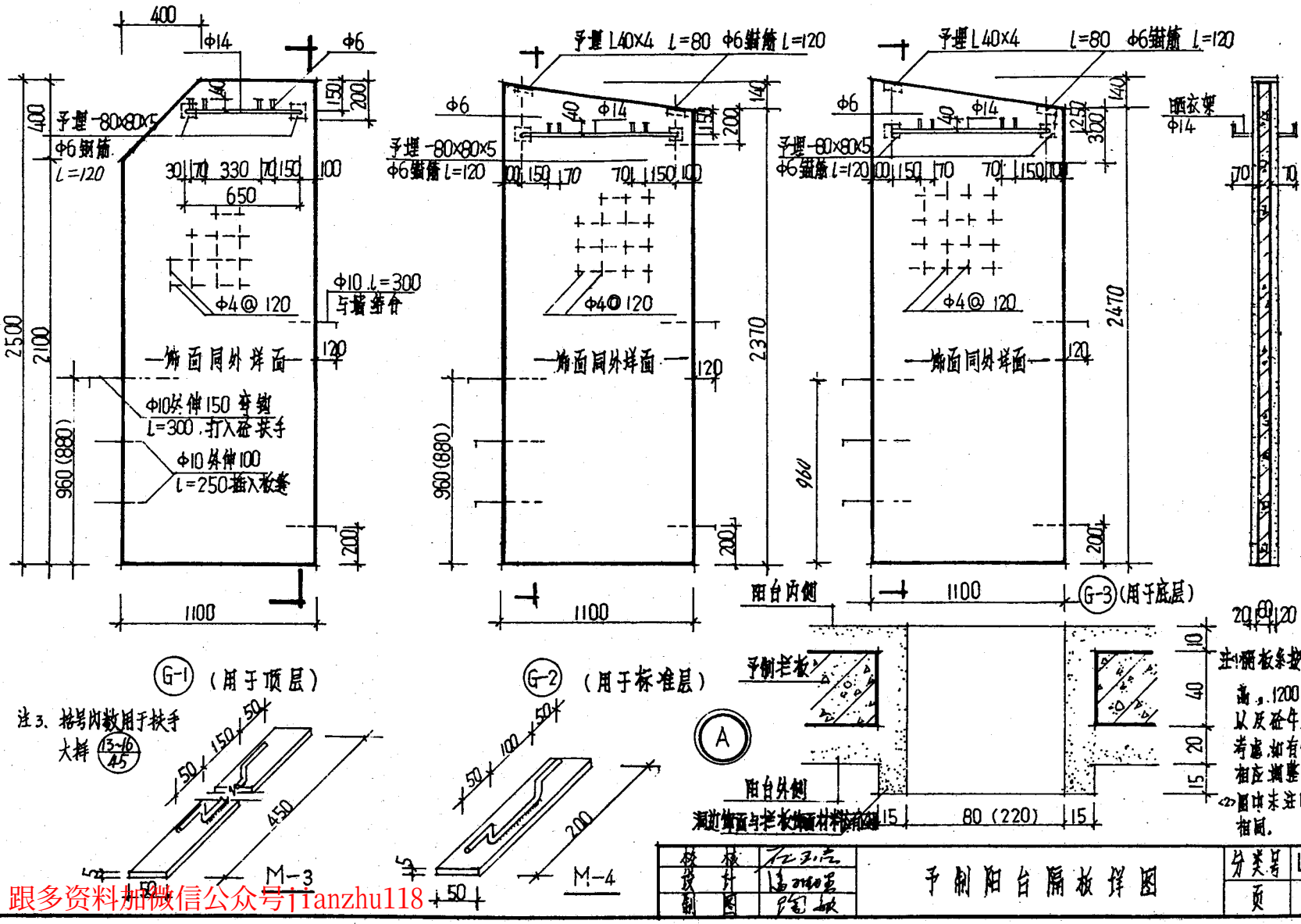

校核	石玉亮	予制阳台隔板详图	分类号	LJ108
设计	陆[illegible]		页	54
制图	陶敏			

跟多资料加微信公众号jianzhu118

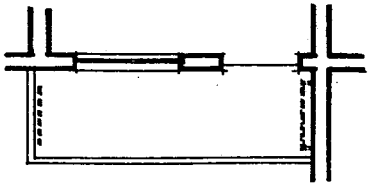

①挑阳台晒衣架平面

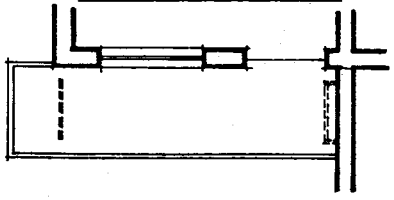

②挑阳台晒衣架平面

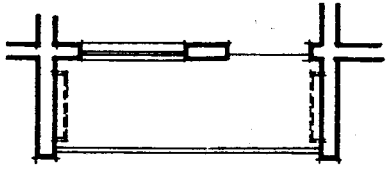

③凹阳台晒衣架平面

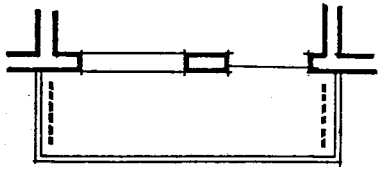

④挑阳台晒衣架平面

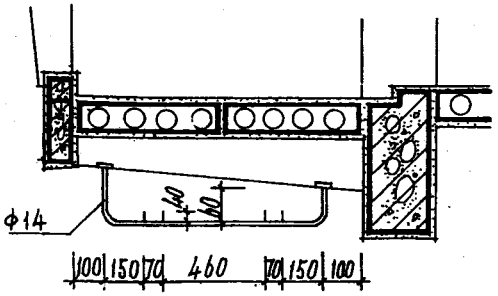

①②④左方向立面

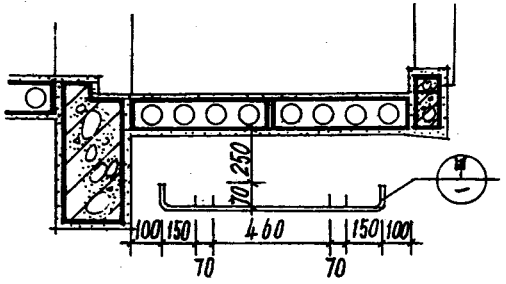

①②③右方向立面

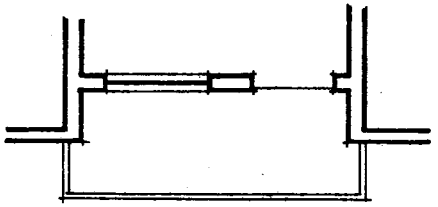

⑤半凹半凸阳台晒衣架平面

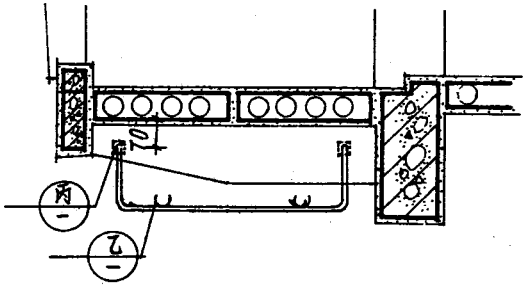

⑤左方向立面

注:未注明者同左图。

φ6 锚筋 L=120

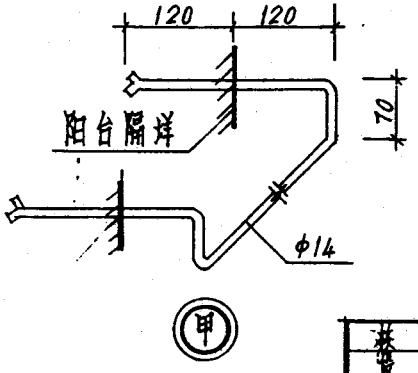

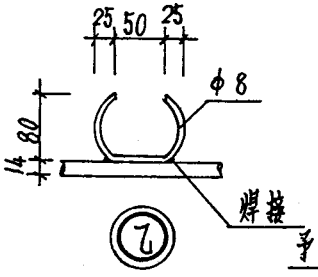

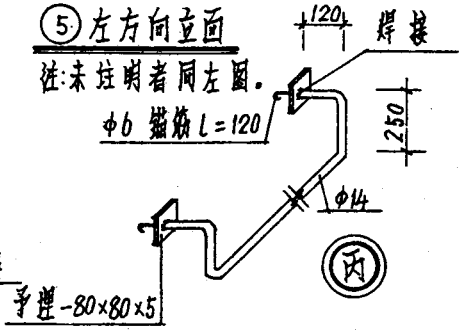

校核	石如杰	阳台晒衣架	分类号	LJ108
设计	潘祖铭			
制图	陶敏			55

跟多资料加微信公众号jianzhu118

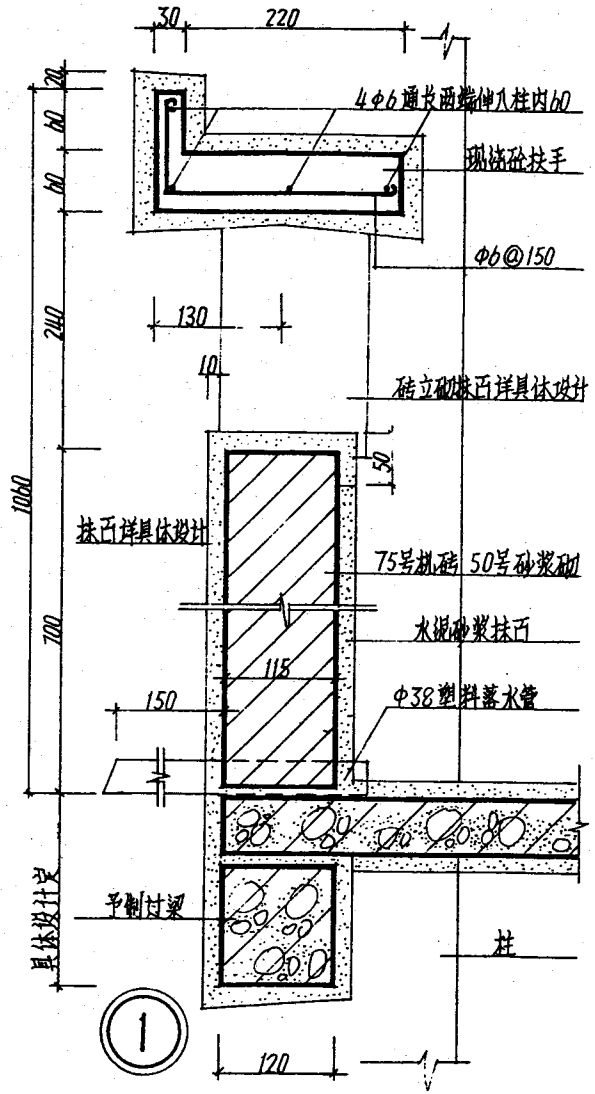

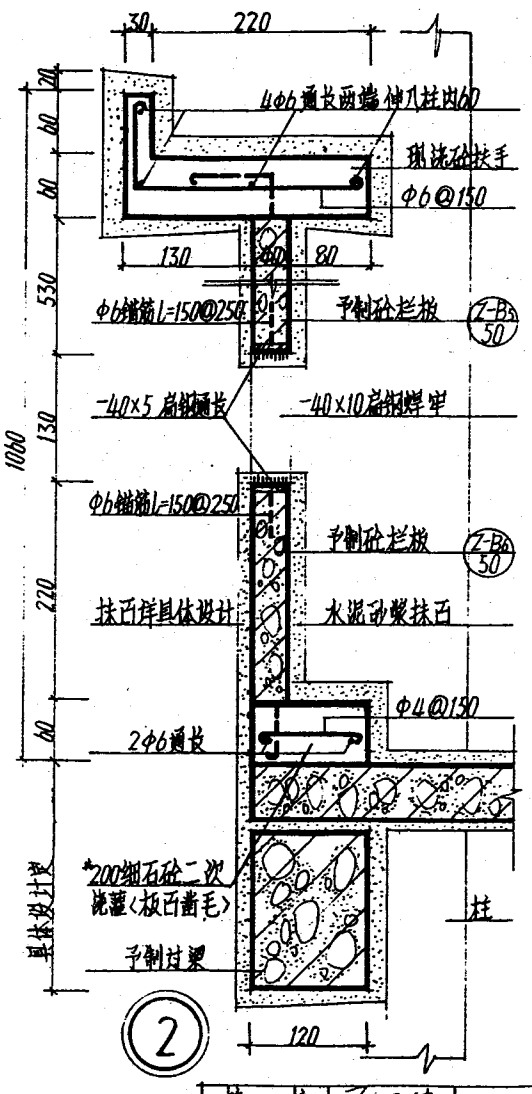

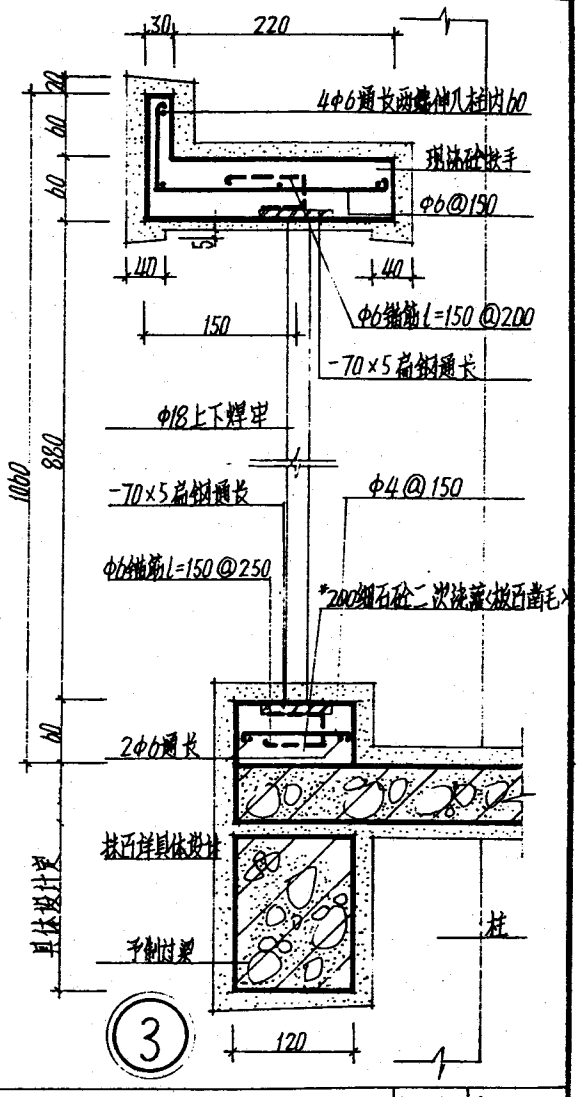

校核			外廊剖面详图(一)	分类号	LJ108
设计				页	56
制图					

跟多资料加微信公众号jianzhu118

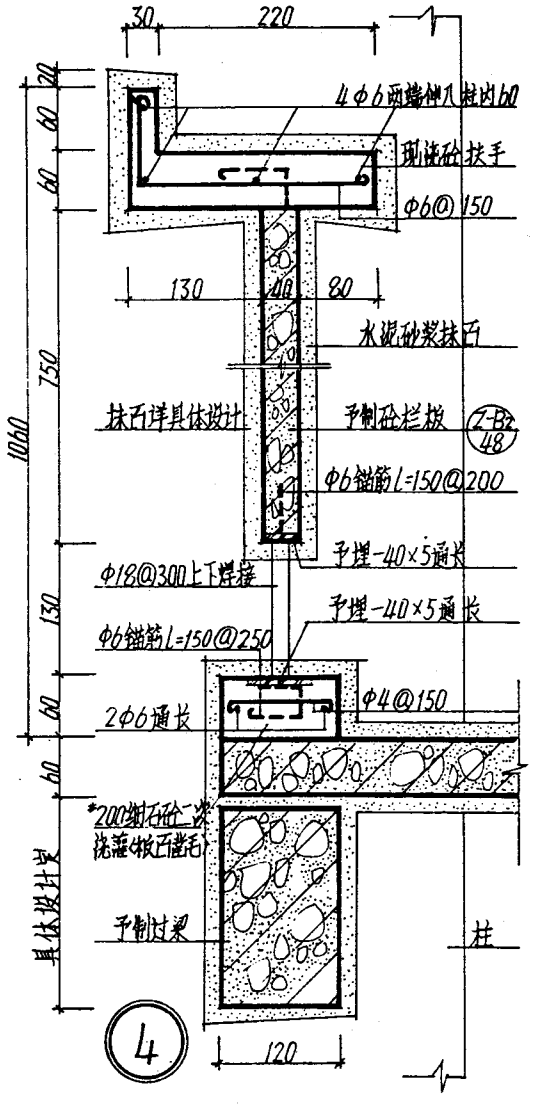

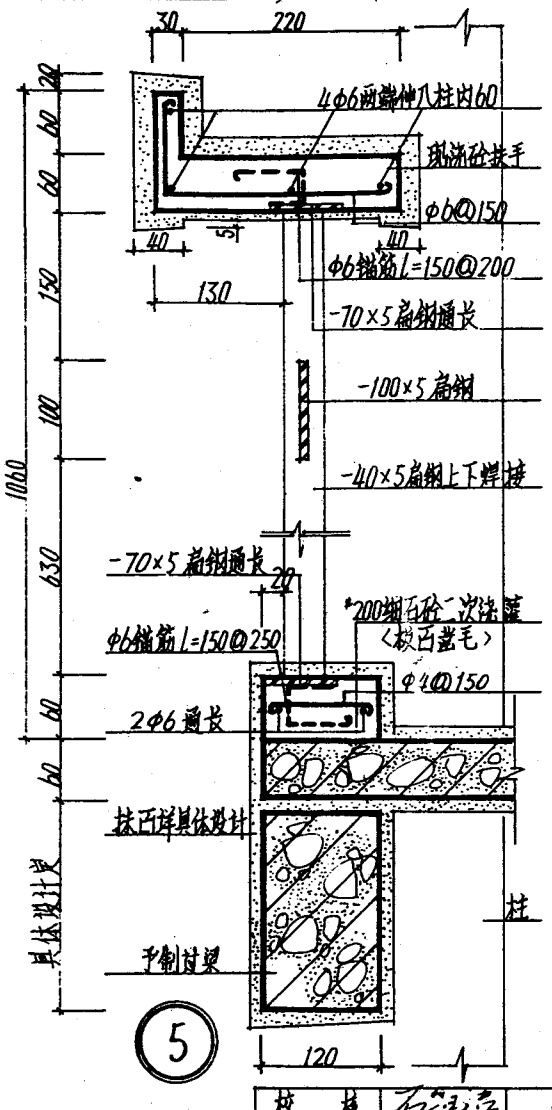

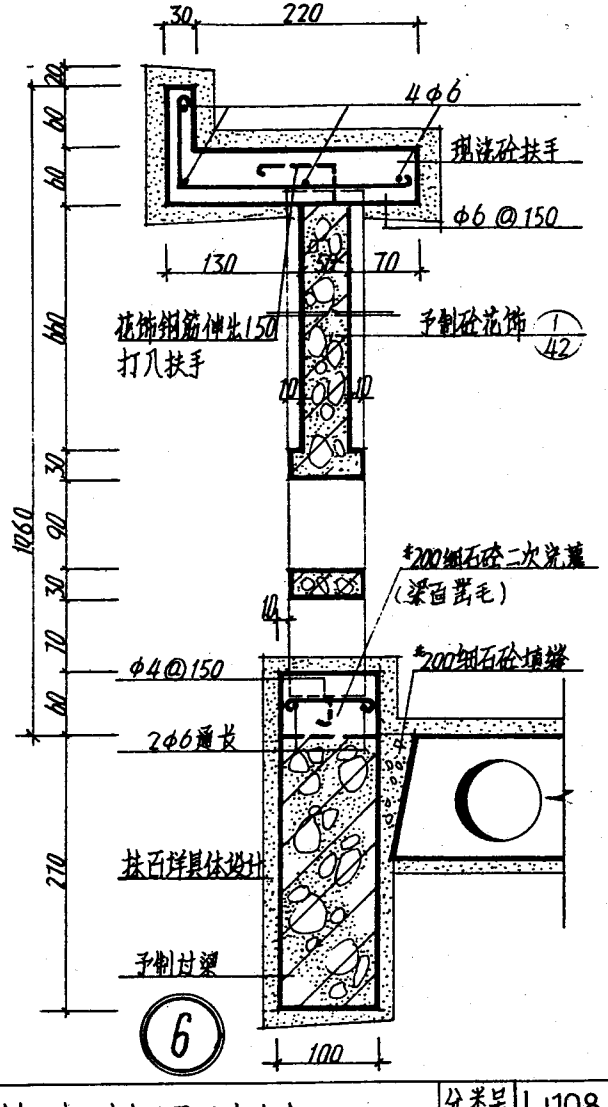

校核	石玉杰	外廊剖面详图(二)	分类号	LJ108
设计	陈瑞强		页	57
制图	张力伟			

跟多资料加微信公众号jianzhu118

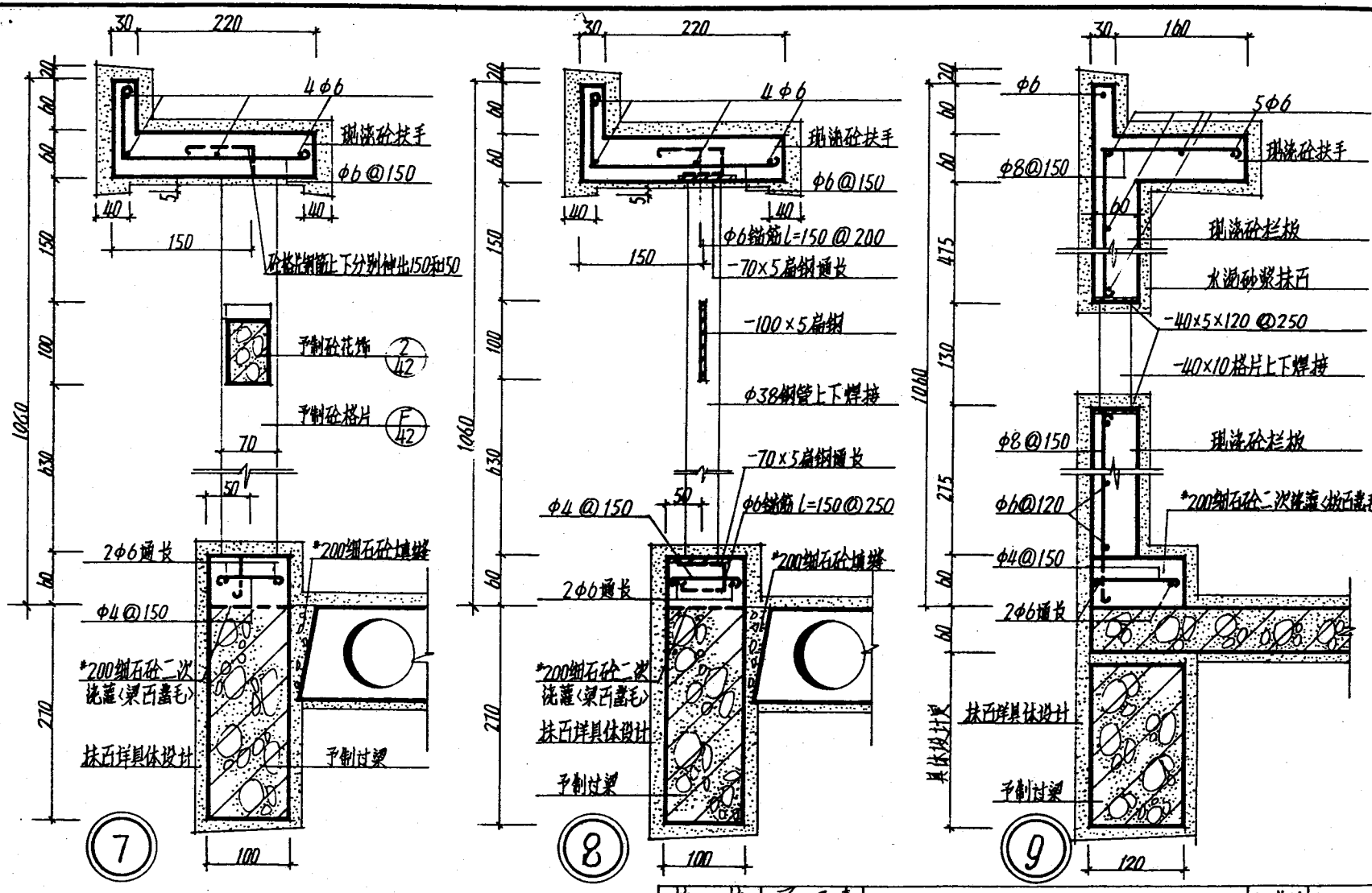

校核			外廊剖面详图(三)	分类号	LJ108
设计				页	58
制图					

跟多资料加微信公众号jianzhu118

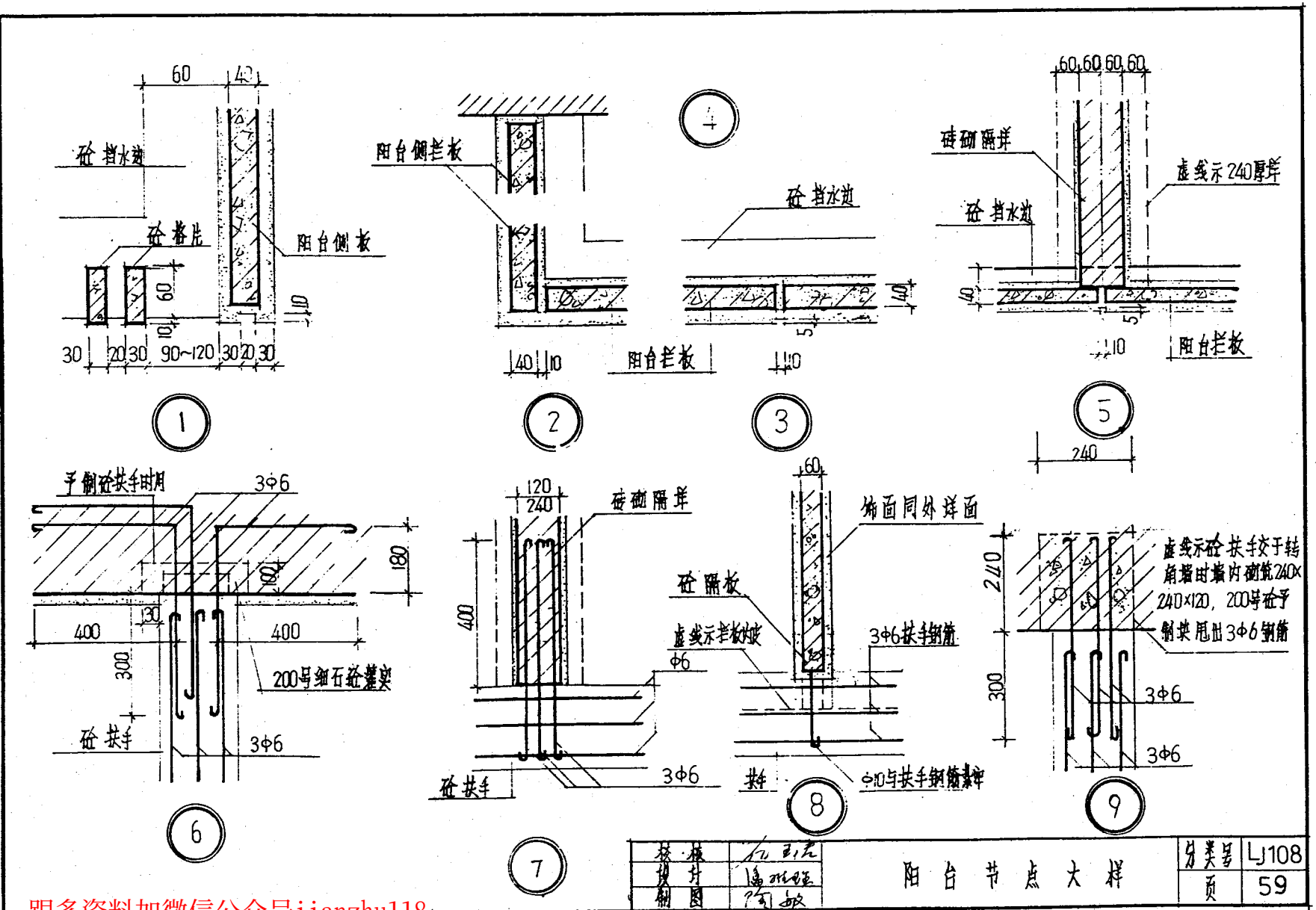

跟多资料加微信公众号jianzhu118

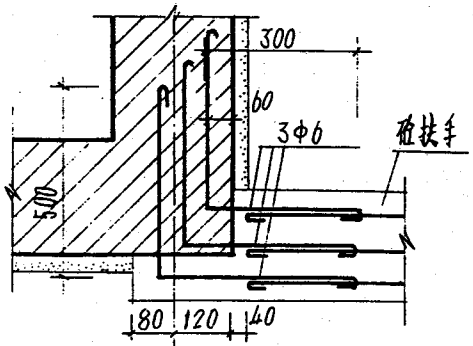

10

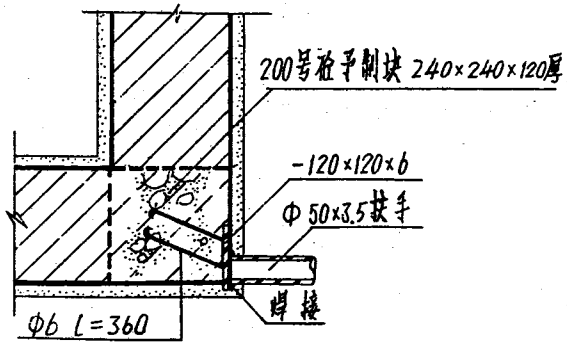

13

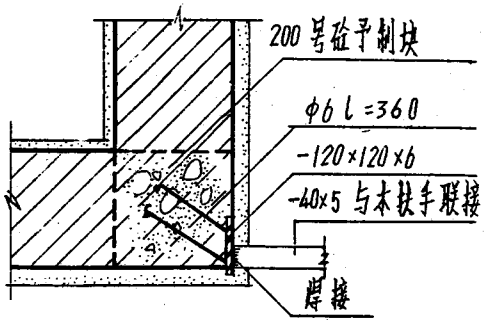

15

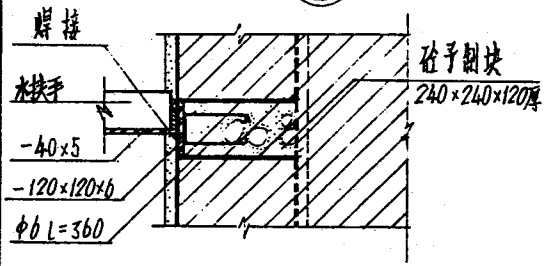

11

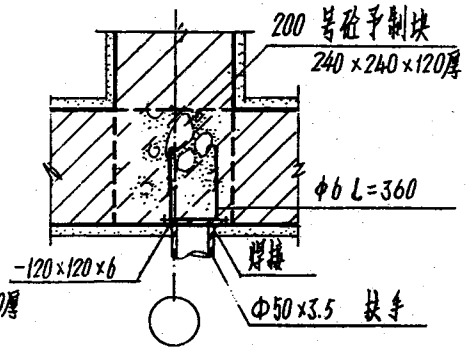

14

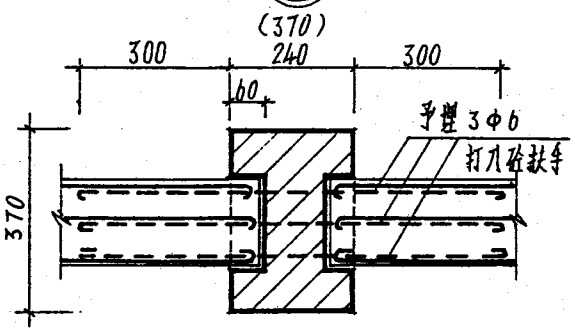

16

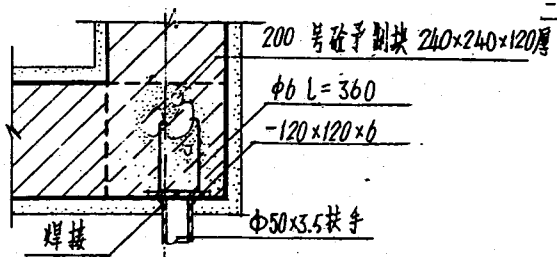

12

校核		阳台扶手与墙、柱联接大样	分类号	Lj108
设计			页	60
制图				

跟多资料加微信公众号jianzhu118

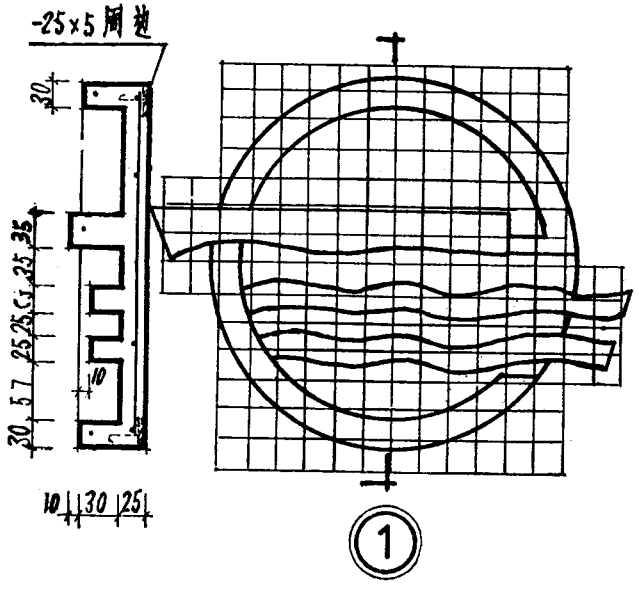

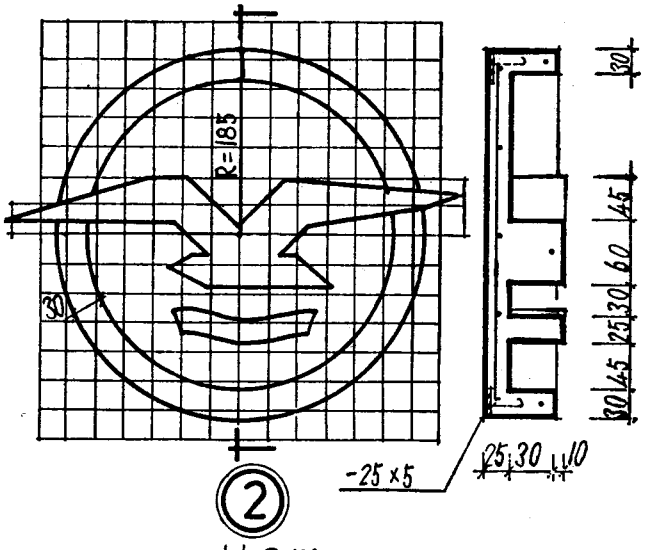

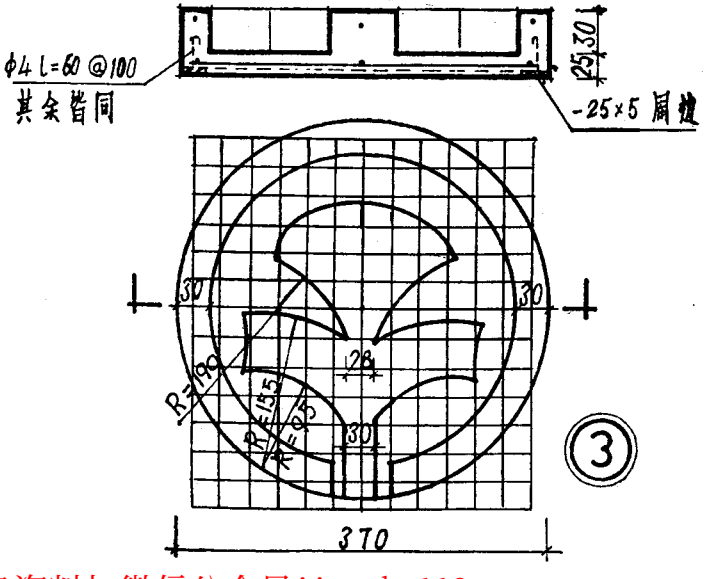

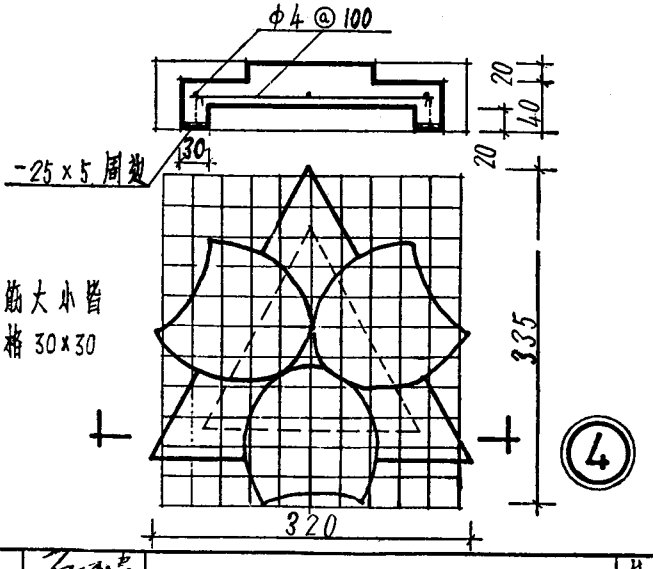

注：图中配筋大小皆相同网格 30×30

校核		阳台装饰图案大样（一）	分类号	LJ108
设计			页	61
制图				

跟多资料加微信公众号jianzhu118

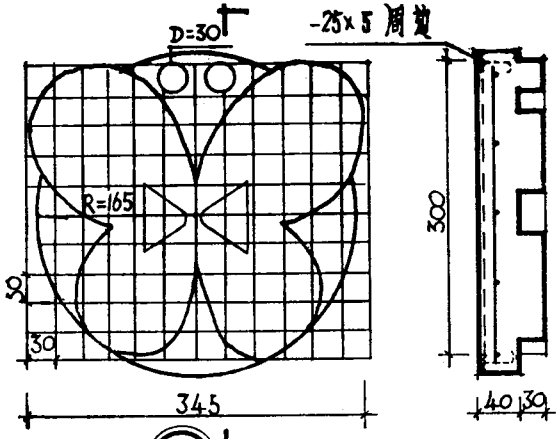

⑤

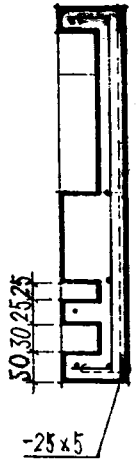

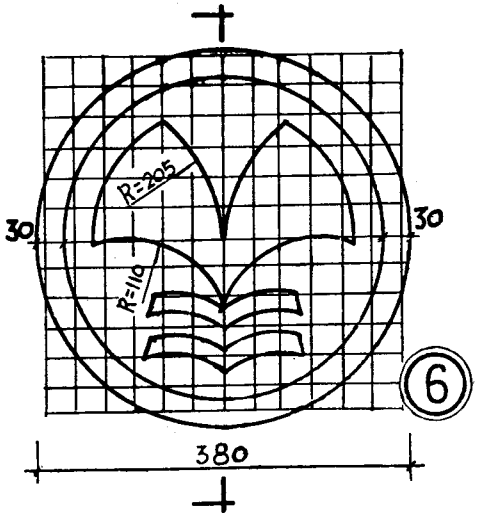

⑥

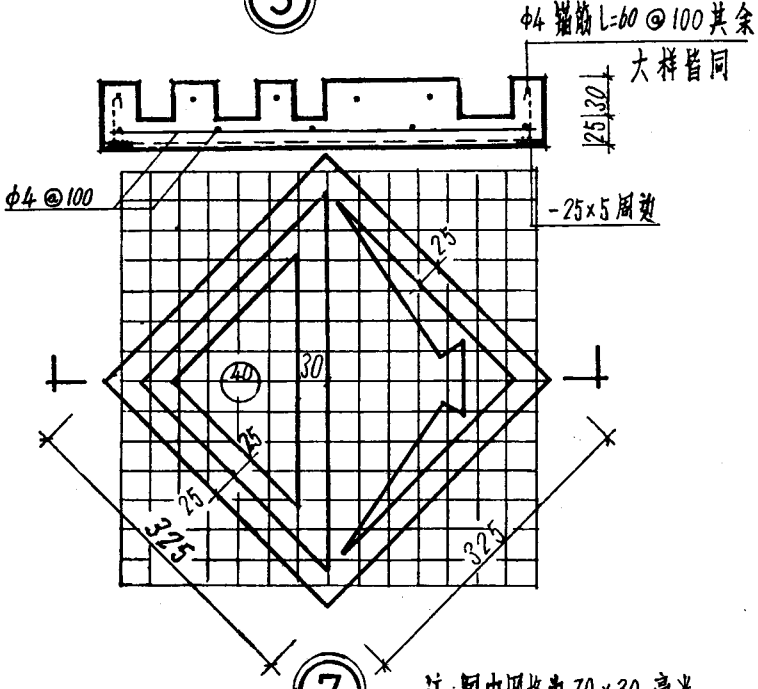

⑦

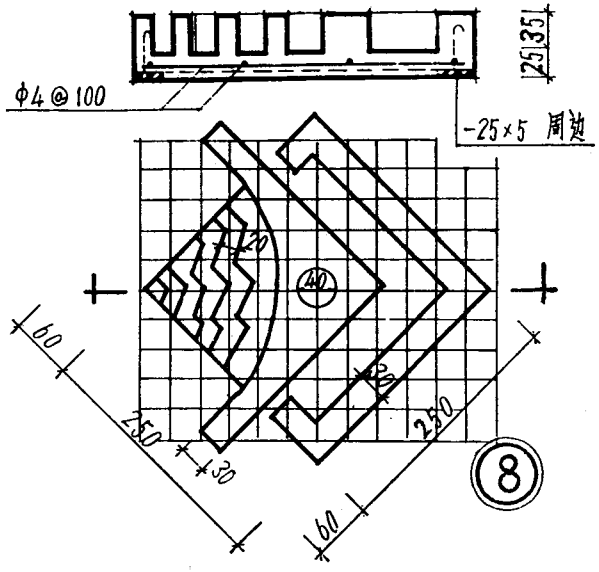

⑧

注：图中网格为 30×30 毫米。

校核	[illegible]	阳台装饰图案大样〈二〉	分类号	LJ108
设计	[illegible]		页	62
制图	陶娟			

跟多资料加微信公众号tianzhu118