城市道路质量通病防治系列图集

DBJT29-175-2007

津 07SSZ1-6

电力排管、工井

建筑图集库 www.tujiku.com

本资料由微信公众号jianzhu118整理

制图	左颖	设计	左颖	校对	王爱娟	审核	赵枫

电力排管、工井

编制单位：天津电力设计院

编制单位负责人：
编制单位技术负责人：
技术审定人：
设计负责人：

目　录

目录 ····· F01
编制说明 ····· F02
直线工井 ····· F1
转角工井 ····· F2
R 型工井 ····· F3
T 型工井 ····· F4
工井井口配筋图 ····· F5
工井井口加固图 ····· F6
电缆排管断面图 ····· F7

建筑图集库 www.tujiku.com
本资料由微信公众号jianzhu118整理

编　制　说　明

1 适用范围

本图集适用于10kV及以上电力电缆排管。

2 编制依据

本图集根据建委建质〔2007〕46号关于印发《关于道路质量通病治理要求的通知》进行编制。

《城市电力电缆线路设计技术规程》DL/T5221-2005。

《混凝土结构设计规范》GB50010-2002。

《混凝土结构工程施工质量验收规范》GB50204-2002。

3 编制内容

编制说明、电缆工井建筑图、工井井口周围加固处理图、电缆排管断面图。

4 采用材料

4.1 钢筋采用HPB235和HRB335。

4.2 混凝土采用强度等级为C25的防水混凝土（抗渗等级S6）。

4.3 垫层采用C10的细石混凝土。

4.4 电缆井盖采用防盗型铸铁井盖。

5 设计、选用原则

5.1 电缆工井、排管为现浇钢筋混凝土型式，主要敷设在道路和便道上，均有可能承受重载机动车碾压，设计活荷:汽车城－A。

5.2 地质设计参数参照天津市区的地质情况确定，地下水按1米考虑，遇有软弱地基等不良地质条件时，视具体情况考虑地基处理。

5.3 电缆工井、排管的选用原则是根据电缆线路的方向和规模合理选用工井型式和排管的排列方式。

6 施工注意事项

本图集中有关设计、施工之质量要求，除图集中注明者外，均应执行国家颁发的有关设计和施工验收规范。

7 选用方法

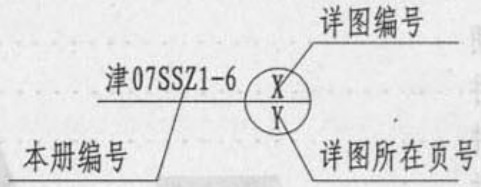

8 其它

8.1 本图未注明尺寸均以毫米为单位。

8.2 在本图集使用中，本图集所依据的规范、标准有新的版本时，选用者应按有效版本对有关做法进行检查、调整，以使所选做法符合相关规范有效版本的要求。

本资料由微信公众号jianzhu118整理

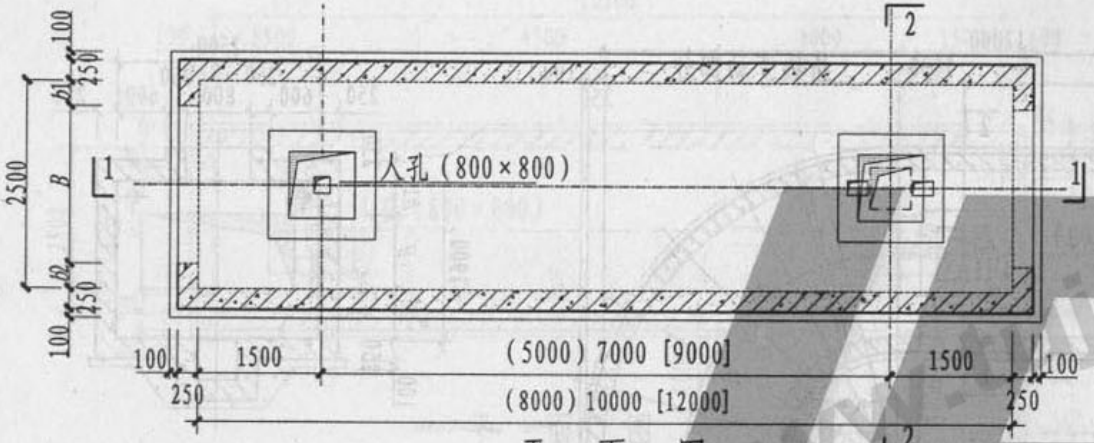

平 面 图

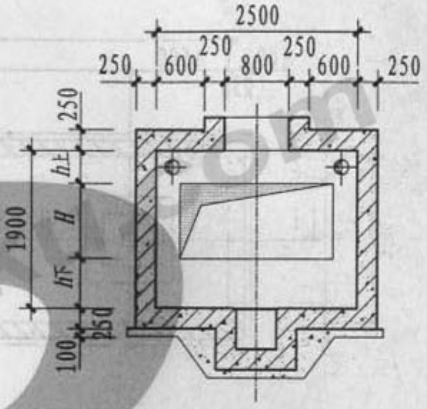

2-2剖面图

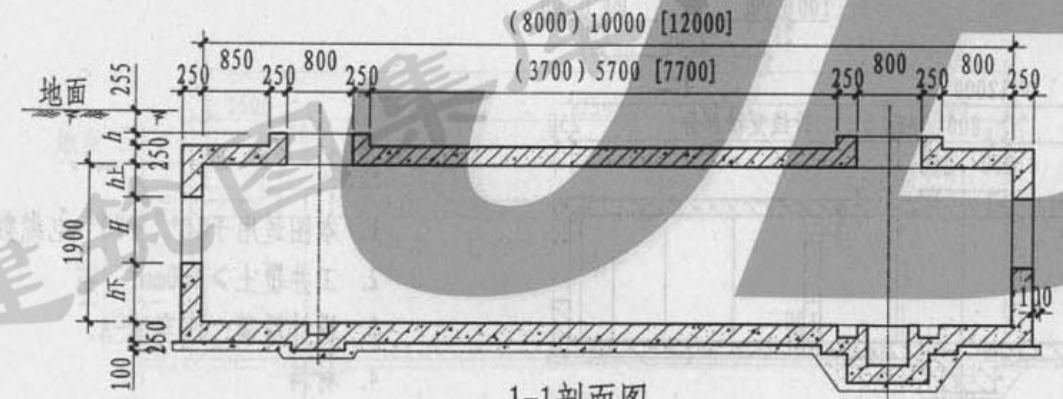

1-1剖面图

注：

1. 本图适用于0° ~10° 电缆敷设。
2. 工井覆土≥400mm。
3. 设计活荷：汽车城-A。
4. 材料

   混凝土：C25，钢材：Φ-I，Φ-II。

本资料由微信公众号jianzhu118整理

直线工井	图集号	津07SSZ1-6
	页次	F1

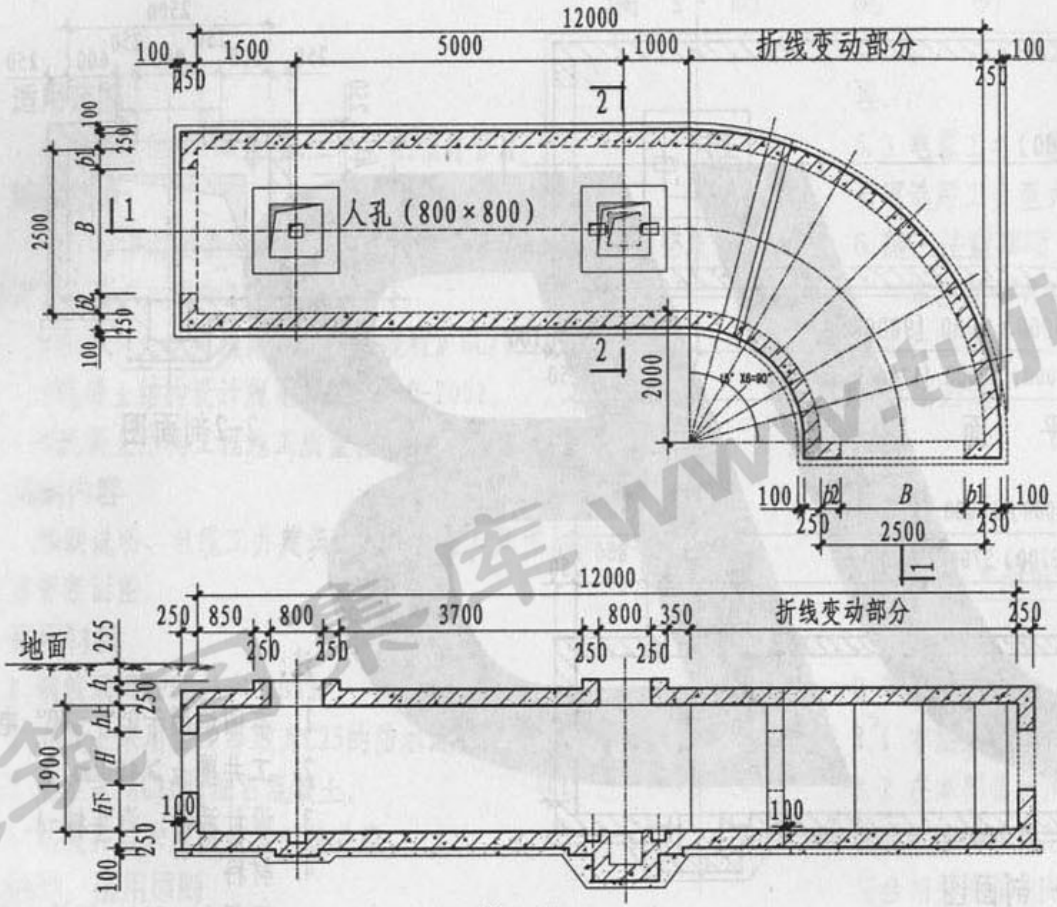

1-1剖面图

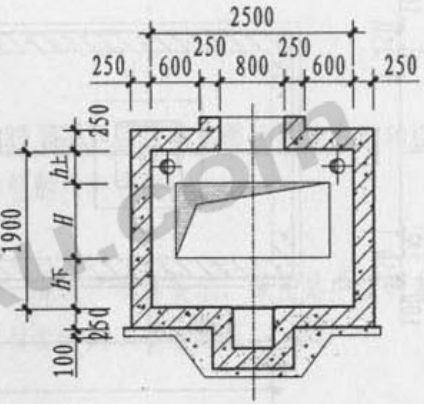

2-2剖面图

注：

1. 本图适用于10° ~90° 电缆敷设。
2. 工井覆土≥400mm。
3. 设计活荷：汽车城-A。
4. 材料

混凝土：C25，钢材：Φ-I，Φ-II。

制图	左颖	设计	左颖	校对	王爱娟	审核	赵枫

转角工井	图集号	津07SSZ1-6
	页次	F2

本资料由微信公众号jianzhu118整理

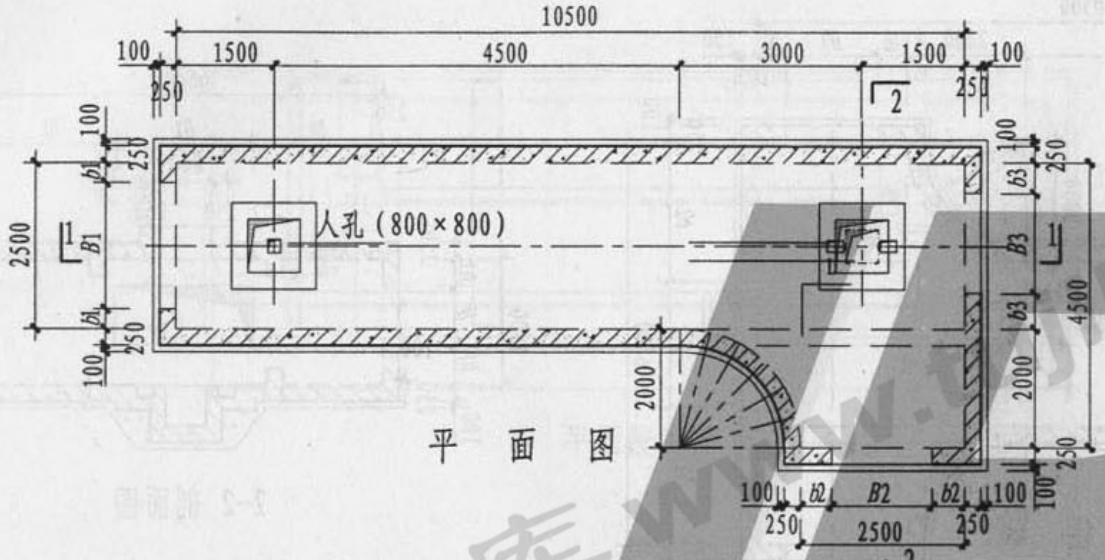

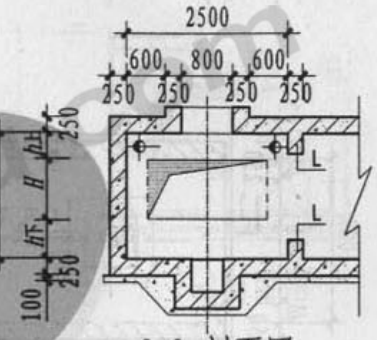

注：

1. 本图适用于R型电缆敷设。
2. 工井覆土≥400mm。
3. 设计活荷：汽车城-A。
4. 材料

   混凝土：C25，钢材：Φ-I，Φ-II。

本资料由微信公众号jianzhu118整理

R型工井	图集号	津07SSZ1-6
	页次	F3

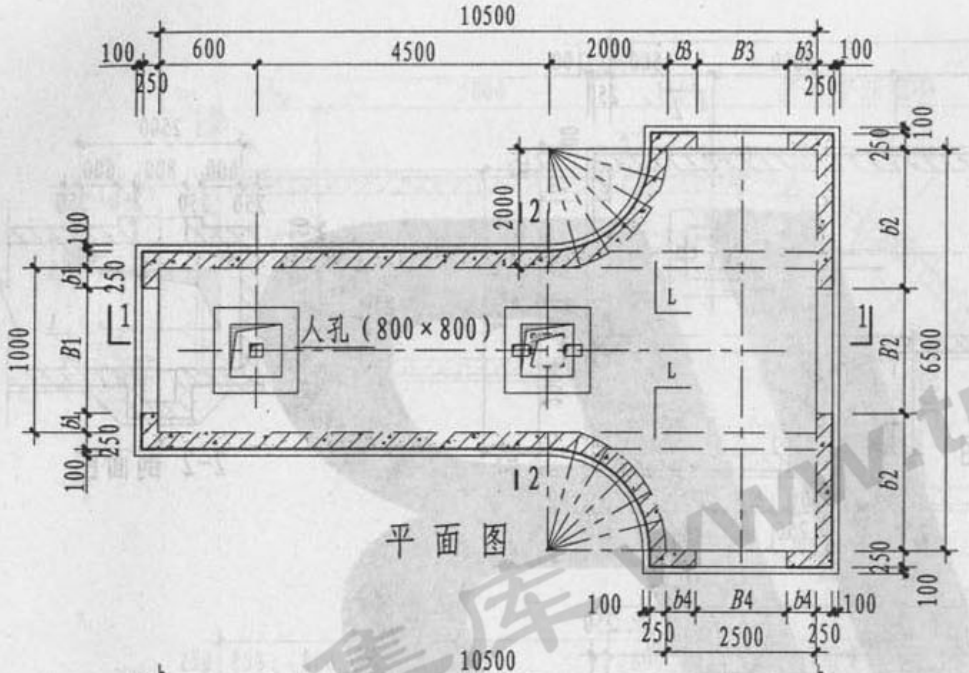

平面图

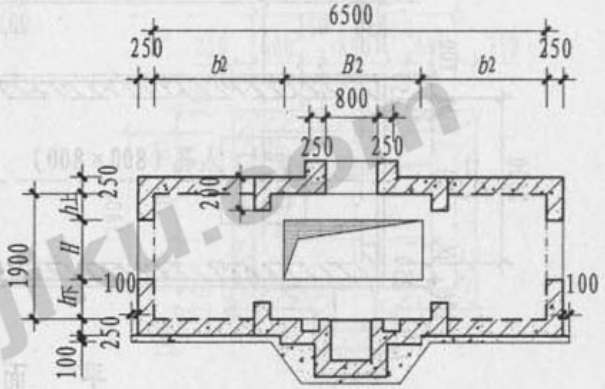

2-2 剖面图

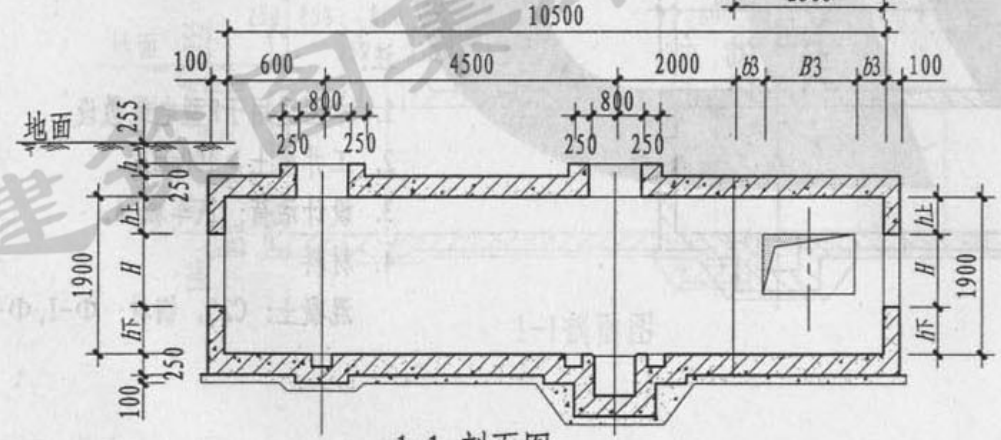

1-1 剖面图

注：

1. 本图适用T形电缆敷设。
2. 工井覆土≥400mm。
3. 设计活荷：汽车城-A。
4. 材料：
   混凝土：C25，钢材：Φ-I，Φ-II。

本资料由微信公众号jianzhu118整理

T型工井	图集号	津07SSZ1-6
	页次	F4

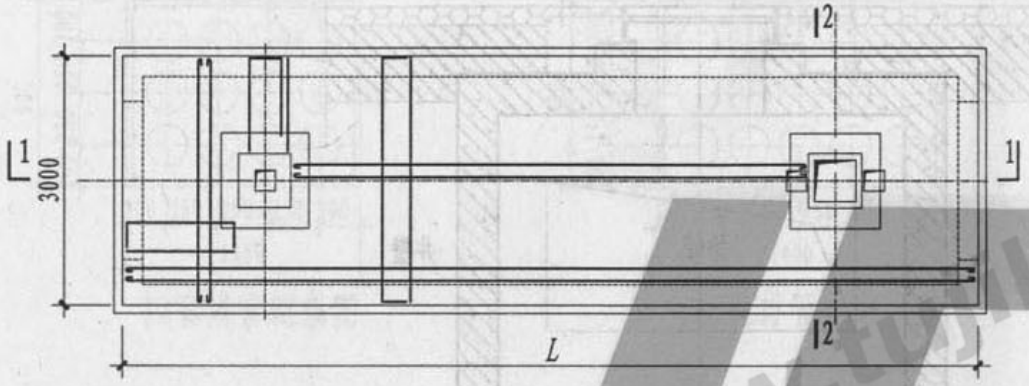

平面配筋图

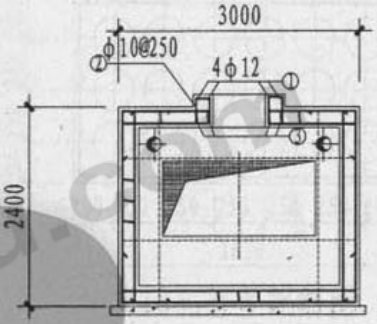

2-2剖面图

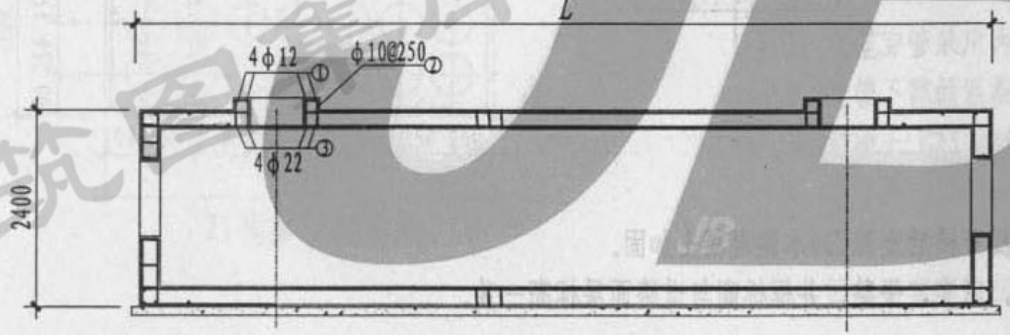

1-1剖面图

注：

1. 混凝土：C25，钢材：Φ-I，Φ-II，保护层厚：30mm。
2. 井基需夯实并做100mm厚C10级细石混凝土垫层。

建筑图集库 www.tujiku.com
本资料由微信公众号jianzhu118整理

工井井口配筋图	图集号	津07SSZ1-6
	页次	F5

制图	左颖	设计	左颖	校对	王爱娟	审核	赵枫

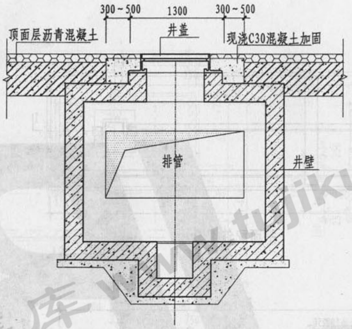

注:

1. 井口外圈300~500mm范围内反开槽后浇注C30水泥混凝土加固。
2. 井口周边沥青混凝土要均匀、密实、平整，井框标高与道路面层标高一致。
3. 盖采用铸铁防盗井盖。

本资料由微信公众号jianzhu118整理

工井井口加固图	图集号	津07SSZ1-6
	页次	F6

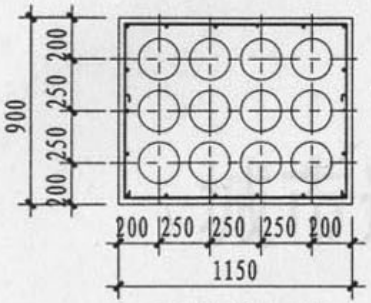

12孔排管配筋图

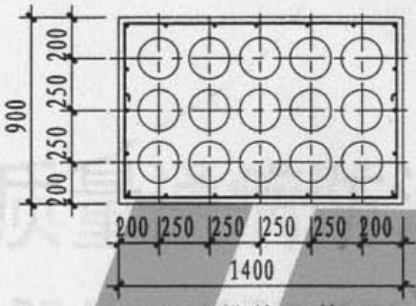

15孔排管配筋图

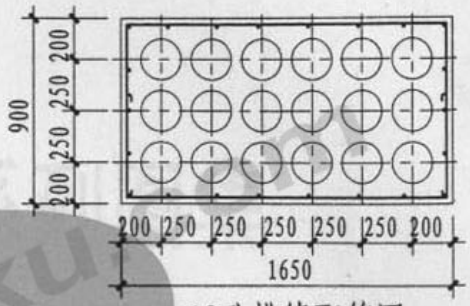

18孔排管配筋图

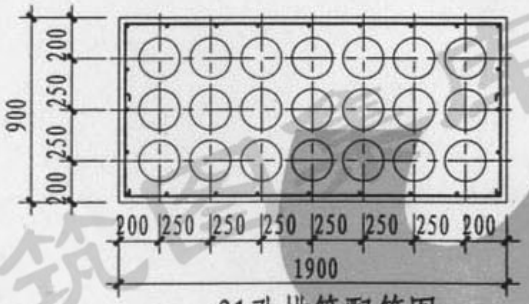

21孔排管配筋图

注:

1. 电缆穿管采用内径为175mm的电力电缆保护管。
2. 排管下需做混凝土标号为C10级，厚为100mm的细石混凝土垫层.
3. 混凝土:C25,钢筋:Q235,保护层:30mm。
4. 排管覆土1000mm,设计活荷: 汽车城-A。
5. 回填土严禁带水回填，不得回填淤泥、腐植土、有机物质，并需分层夯实。回填密实度应逐层按道路工程的压实度标准进行检验。

本资料由微信公众号jianzhu118整理

电缆排管断面图	图集号	津07SSZ1-6
	页次	F7